Áramelosztás

Gyűjtősín-rendszerek a 334. oldaltól

Áttekintés ... 334
Gyűjtősín-rendszerek 250 A-ig (40 mm)
Mini-PLS gyűjtősíntartó (3 pólusú) ... 336
Mini-PLS csatlakozóadapter (3 pólusú) ... 337
Mini-PLS berendezésadapter 12 A/25 A (3 pólusú) ... 338
Mini-PLS komfort berendezésadapter 25 A/32 A (3 pólusú) ... 339
Mini-PLS berendezésadapter 40 A/100 A (3 pólusú) ... 340
Mini-PLS lovas biztosítóelem/NH terhelésszakaszoló ... 341
Gyűjtősín-rendszerek 360 A-ig (40 mm)
Gyűjtősíntartó (3 pólusú) ... 342
Rendszerkomponensek (3 pólusú) ... 343
Csatlakozóadapter (3 pólusú) ... 344
Lovas biztosítóelem/NH terhelésszakaszoló (3 pólusú) ... 345
Multifunkciós berendezésadapter 12 A/25 A (3 pólusú) ... 346
Multifunkciós berendezésadapter 25 A (3 pólusú) ... 347
Multifunkciós berendezésadapter 25 A/40 A (3 pólusú) ... 348
Multifunkciós berendezésadapter 40 A/ berendezésadapter 100 A ... 349
Rittal RiLine60 sínrendszerek 800 A (60 mm)
Gyűjtősíntartó (3 pólusú) ... 350
Rendszerkomponensek (3 pólusú) ... 351
PLS gyűjtősíntartó (3 pólusú) ... 352
Rendszerkomponensek (3 pólusú) ... 353
Rittal RiLine60 sínrendszerek UL 508 (60 mm)
Gyűjtősíntartó tápáramkörök számára 700 A (3 pólusú) ... 354
PLS gyűjtősíntartó tápáramkörök számára 700 A/1400 A ... 355
Rittal RiLine60 sínrendszerek 800/1600 A (60 mm)
Csatlakozóadapter (3 pólusú) ... 356
Sorkapcsok/Rendszerburkolatok ... 358
Multifunkciós berendezésadapter 12 A/25 A (3 pólusú) ... 359
Multifunkciós berendezésadapter 25 A (3 pólusú) ... 360
Multifunkciós berendezésadapter 40 A (3 pólusú) ... 361
OM adapter 32 A húzórugós kapoccsal/ OM premium adapter 25 A ... 362
OM adapter 65 A húzórugós kapoccsal (3 pólusú) ... 363
OM adapter 25 A/32 A csatlakozóvezetékekkel (3 pólusú) ... 364
OM adapter 40 A/65 A csatlakozóvezetékekkel (3 pólusú) ... 365
OT adapter 32 A/65 A húzórugós kapoccsal/ OT premium adapter 25 A ... 366
OT adapter 25 A/32 A/65 A csatlakozóvezetékekkel (3 pólusú) ... 367
OM/OT tartó érintkezőrendszer nélkül (3 pólusú) ... 368
Berendezésadapter 100 A/CB berendezésadapter 125 A/160 A (3 pólusú) ... 370
CB berendezésadapter 250 A/630 A (3 pólusú) ... 371
Lovas biztosítóelemek (3 pólusú) ... 372
NH függőleges biztosítós terhelésszakaszolók (3 pólusú) ... 374
NH biztosítós szakaszoló Gr. 000 (3 pólusú) ... 375
NH lovas biztosítós szakaszoló Gr. 00 (3 pólusú) ... 376
NH lovas biztosítós szakaszoló Gr. 1 (3 pólusú) ... 377
NH lovas biztosítós szakaszoló Gr. 2 (3 pólusú) ... 378
NH lovas biztosítós szakaszoló Gr. 3 (3 pólusú) ... 379
Rittal RiLine60 sínrendszerek 800 A (60 mm)
Gyűjtősíntartó (4 pólusú) ... 380
Rendszerkomponensek (4 pólusú) ... 381
PLUS gyűjtősíntartó (4 pólusú) ... 382
Rendszerkomponensek (4 pólusú) ... 383
Csatlakozóadapter (4 pólusú) ... 384
CB berendezésadapter 160 A/250 A (4 pólusú) ... 386
Gyűjtősín-rendszerek 1250 A-ig (100 mm)
Gyűjtősíntartó (3 pólusú) ... 387
Sorkapcsok/Rendszerburkolatok ... 388
NH biztosítós terhelésszakaszoló-sínek Gr. 00 (3 pólusú) ... 389
NH biztosítós terhelésszakaszoló Gr. 1, 2, 3 ... 390
Gyűjtősín-rendszerek 1600 A-ig (185 mm)
Gyűjtősíntartó (3 pólusú) ... 391
Sorkapcsok ... 392
NH biztosítós terhelésszakaszoló-sínek Gr. 00 – 3 (3 pólusú) ... 393
Gyűjtősín-rendszerek 2500/3000 A-ig (150 mm)
Gyűjtősíntartó (3 pólusú) ... 394
Rendszerkomponensek ... 395
Rittal RiLine NH (szerelőlapos kiépítés)
NH biztosítós szakaszoló Gr. 000/Gr. 00 ... 396
NH biztosítós szakaszoló Gr. 1 ... 397
NH biztosítós szakaszoló Gr. 2 ... 398
NH biztosítós szakaszoló Gr. 3 ... 399
Tartozékok gyűjtősín-rendszerekhez ... 400
Gyűjtősín, tartozékok ... 408
Lamellás rézsínek és tartozékok ... 411

Rittal Ri4Power Forma 1 a 412. oldaltól

Áttekintés ... 412
Maxi-PLS 2000 A-ig
Kötőelem-készletek (3 pólusú) ... 414
Kötőelem-készletek kapcsolómezőkhöz (3 pólusú) ... 416
Kötőelem-készletek hátsó részhez (3 pólusú) ... 418
Kötőelem-készletek kapcsolómezőkhöz – hátsó rész ... 420
Rendszerkomponensek ... 422
Csatlakozóelemek ... 423
Maxi-PLS 3200 A-ig
Kötőelem-készletek (3 pólusú) ... 424
Kötőelem-készletek kapcsolómezőkhöz (3 pólusú) ... 428
Kötőelem-készletek hátsó részhez (3 pólusú) ... 430
Kötőelem-készletek kapcsolómezőkhöz – hátsó rész ... 434
Rendszerkomponensek ... 436
Csatlakozóelemek ... 437
SV-TS 8 kapcsolószekrények betáplálóshoz/kivezetéshez ... 438
Rittal NH biztosítós terhelésszakaszolókhoz ... 440
NH biztosítós terhelésszakaszolóhoz ... 442
Kapcsolómezőkhöz ... 445
Rendszerkomponensek NH biztosítós Terhelésszakaszoló mezőkhöz ... 444
Rendszerkomponensek kapcsolómezőkhöz ... 446
Maxi-PLS tartozékok
Kompakt betáplálás ... 447
Rögzítőkészlet/Sarokösszekötő ... 448
Szögidom ... 449
Berendezésmodul ... 450
Érintésvédő fedél ... 451
Tartozékok ... 453

Rittal Ri4Power Forma 1 a 457. oldaltól

Áttekintés ... 457
ISV fali elosztók
az AE kompakt kapcsolószekrények alapján ... 458
ISV szakaszoló-kapcsoló reteszeléshez
ISV-TS 8 kapcsolószekrények berendezésszakaszoló elosztókhoz 630 A-ig ... 459
ISV-TS 8 kapcsolószekrények berendezésszakaszoló elosztókhoz 1600 A-ig ... 460
Bővítő modulok ... 461
Tartozékok ... 469

Rittal Ri4Power Forma 2-4 a 471. oldaltól

Áttekintés ... 471
Rittal Ri4Power Forma 2-4, kapcsolószekrények
SV-TS 8 modulszekrények (szélesség: 400, 600) ... 472
SV-TS 8 modulszekrények (szélesség: 800) ... 473
SV-TS 8 kábelrendező szekrények (szélesség: 300, 400) ... 474
SV-TS 8 kábelrendező szekrények (szélesség: 600) ... 475
Tartozékok ... 476

Áttekintés

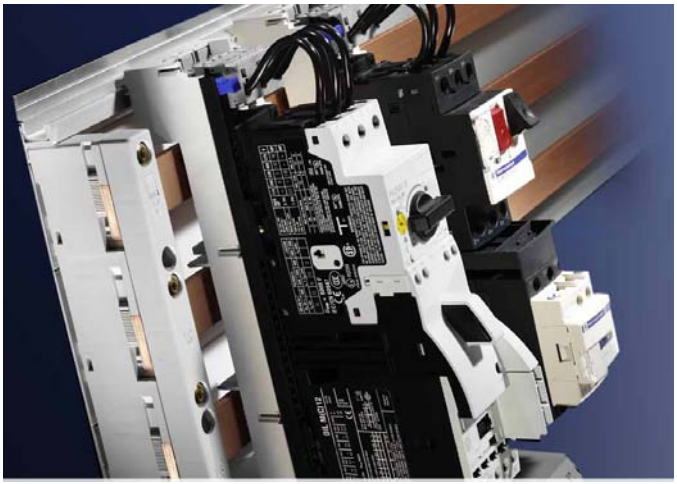

Időtakarékos szerelés, sokoldalú felhasználási lehetőségek és egyedi modularitás: ezek jellemzik a Rittal RiLine60 gyűjtősíntechnika előnyeit. Egyszerűen elölről tegye be, majd rögzítse a síneket – és már kész is! Ilyen egyszerű 8 különböző méretű, lapos rézvezetőt ugyanabba a síntartóba szerelni – mindenféle kiegészítő elem nélkül!



RiLine60 sínrendszerek





Gyűjtősíntartó lapos sínekhez beépített keresztmetszet-illesztéssel
Az 5 mm-es sínek esetében egy tolattyú segítségével kiegyenlíthető a szintkülönbség.

Egy beépített rögzítő bak automatikusan illeszkedik a 15, 20, 25 vagy 30 mm szélességhez, így nincs szükség további tartozékelemekre.

A PLS gyűjtősíntartók korlátlanul bővíthetők **áramelosztó komponensekkel**.

RiLine60 adaptertechnika







Az adaptersín- és tartókeretrendszerek szétválasztása révén a készülékek könnyedén szervizelhetők.

Horonycsap-elven működő CB-adapter 630 A-ig. Ezáltal valamennyi forgalomban lévő teljesítménykapcsoló beszerelése jelentősen egyszerűbb és gyorsabb.

A **többfunkciós adapterek** követendő példaként szolgálnak a modern, gyakorlatban bevált technikák számára a kapcsoló-készülékek biztonsága, ésszerű szerelhetősége és sokoldalú felépíthetősége terén.



RiLine60 biztosító elemek







Bepattintható lovas biztosítós elemek
A 3-pólusú elemek kapcsolat- és rázkódásbiztos összeköttetést garantálnak a gyűjtősínekkel.

RiLine NH szakaszoló
Kiemelkedően fontos szerepet töltenek be az érintkező forgólábak. Segítségükkel másodpercek alatt alsóról felsőre cserélheti a kivezetést.

NH biztosítós terhelésszakaszoló
Csupán 50 mm beépítési szélességével a kompakt és helytakarékos kiépítés mércéjeként szolgál.



Mini-PLS gyűjtősínrendszerek 250 A-ig (40 mm)



Valamennyi komponens optimális helykihasználás mellett, gyorsan, elölről a helyére pattintható.



A gyűjtősíntartó és a sínösszekötő teljes felülete beépíthető rendszer-komponensekkel.



Érintésvédelem a berendezést teljesen körbevevő fenéklemez, takaróprofil és véglezáró elemek révén.

Gyűjtősín-rendszerek 360 A-ig (40 mm)

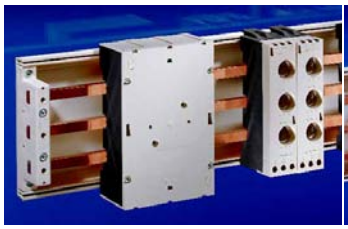

Gyűjtősíntartó beépített csatlakozó elemekkel.
Az alkatrészek egyszerűen rögzíthetők vagy bepattinthatók.

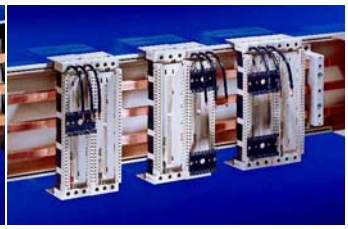

A Rittal Mini-PLS rendszerhez hasonló mindenoldalú érintésvédelem.



Az előszerelt csatlakozóvezetékek segítségével a kereskedelemben kapható teljesítménykapcsolók időtakarékosan szerelhetők fel.



Gyűjtősín-rendszerek 1250 A-ig (100 mm), 1600 A-ig (185 mm)



Gyűjtősínrendszer 100 mm-es közép-közép távolsággal
Alkalmas NH biztosítós terhelésszakaszolók (Gr. 00) és NH biztosítós terhelésszakaszolók (Gr. 1 – 3) felszereléséhez.



Gyűjtősínrendszer 185 mm-es közép-közép távolsággal
A tartó speciális szerkezete révén a tartót hegesztés nélkül lehet átalakítani NH terhelésszakaszolókkal (Gr. 00 – 3).

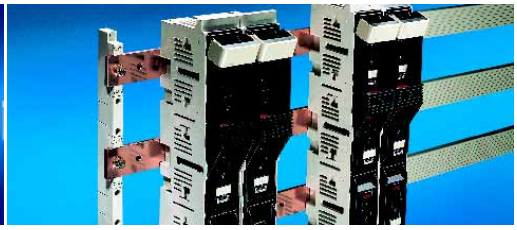

Gyűjtősín-rendszerek 2500 A/3000 A-ig (150 mm)

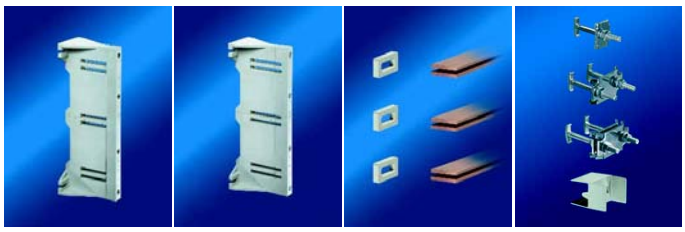

Mindkét 150 mm-es közép-közép távolságú gyűjtősíntartó alkalmas áramtovábbításra ill. elosztásra.

A távtartóelemek segítségével a csatlakozások lépcsőzetesen is elrendezhetők.

Mini-PLS gyűjtősíntartó (3 pólusú)

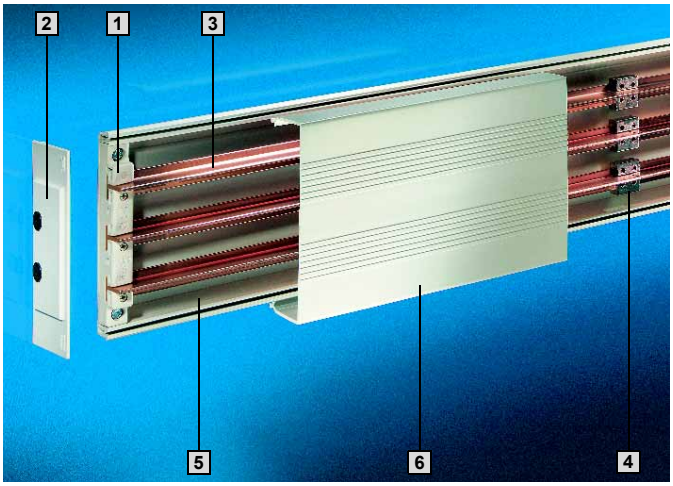

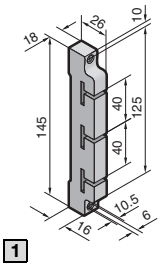

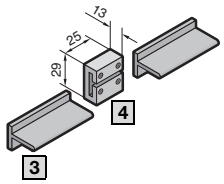

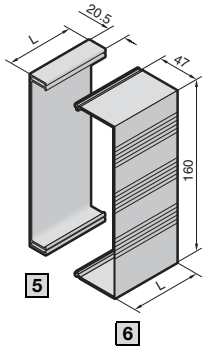

Anyag:
poliamid (PA 6.6),
30 % üvegszál erősítéssel.
Tartós üzemi hőmérséklet
max. 140°C.
UL 94-V0 szerinti tűzállóság.

Szín:
RAL 7035

A rövidzárlati szilárdsági diagramot
lásd az 1228. oldalon.

Kivitel	Cs.e.	1
Pólusszám		3 pólusú
Sínközéptávolság		40 mm
Rend. sz. SV	4 db	**9600.000**
Tartozékok		
2 Véglezáró oldalsó érintésvédelemhez	2 db	**9610.000**

3 Mini-PLS Speciális gyűjtősínek

E-Cu 120 mm², 3 mm sínvastagság

Hossz mm	Cs.e.	Rend. sz. SV
500	3 db	**9601.000**
700	3 db	**9602.000**
1100	3 db	**9603.000**
1500	3 db	**9624.000**
Tartozékok		
4 Sínösszekötő gyűjtősínek furatmentes összekapcsolásához	3 db	**9611.000**[1)]

[1)] Meghúzó nyomaték max. 2 Nm.

5 Mini-PLS fenéklemez-profil

A Mini-PLS felépítmény hátoldali érintésvédelméhez

Hossz (L) mm	Cs.e.	Rend. sz. SV
250	1 db	**9604.000**
500	1 db	**9605.000**
700	1 db	**9606.000**
1100	1 db	**9607.000**

6 Mini-PLS takaróprofil

Egyedi hosszra vágható, a Mini-PLS fenéktálca-profilra pattintható

Hossz (L) mm	Cs.e.	Rend. sz. SV
250	1 db	**9608.000**
500	1 db	**9609.000**

Anyag
Fenéklemez és takaróprofil:
hőkezelt kemény PVC.
Tartós üzemi hőmérséklet max. 91°C.
UL 94-V0 szerinti tűzállóság.

Szín:
RAL 7035

Csatlakozóadapter 337. oldal **Tápegység** 338. oldal **Lovas biztosítós elem** 341. oldal **NH biztosítós terhelésszakaszoló** 341. oldal

Mini-PLS csatlakozóadapter (3 pólusú)

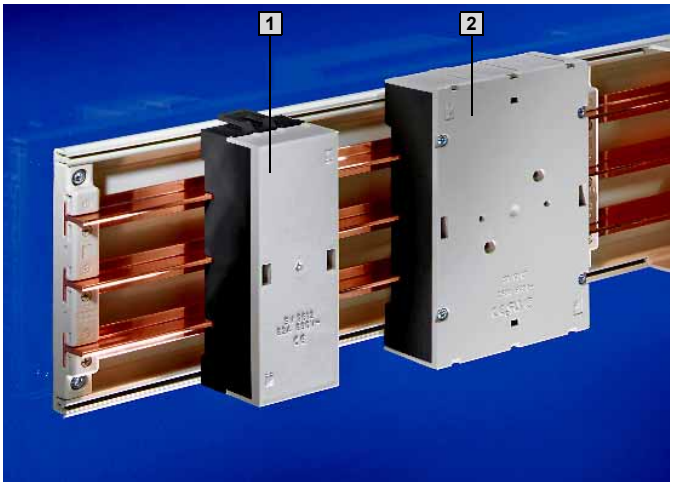

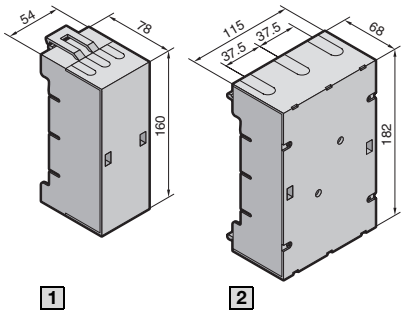

Anyag:
poliamid (PA 6.6),
30 % üvegszál erősítéssel.
Tartós üzemi hőmérséklet
max. 140°C.
UL 94-V0 szerinti tűzállóság.

Szín:
RAL 7035 (fedél),
RAL 9011 (alaplap)

Szállítás:
Fedéllel együtt.

Kivitel	1	2	Oldal
Névleges áramerősség max.	63 A	250 A	
Névleges üzemi feszültség	690 V~	690 V~	
Csatlakozás	felül/alul	felül/alul	
Körkeresztmetszetű vezetékek csatlakoztatása[1)]	1,5 – 35 mm²	10 – 120 mm²	
Sorkapocshely lamellált rézsínek csatlakoztatásához	10 x 8 mm	17 x 15 mm	
Meghúzó nyomaték ● Vezetékcsatlakozó-csavar	2 – 3 Nm	4 – 6 Nm	
Cs.e.	1 db	1 db	
Rend. sz. SV	**9613.000**	**9612.000**	
Tartozékok			
Lamellált rézsínek	■	■	411

[1)] Sodrott eres vezetékek használata esetén érvéghüvelyeket kell alkalmazni.

Gyűjtősín-rendszer 336. oldal **Tápegység** 338. oldal **Lovas biztosítós elem** 341. oldal **NH biztosítós terhelésszakaszoló** 341. oldal

Gyűjtősín-rendszerek 250 A-ig (40 mm)

Mini-PLS berendezésadapter 12 A/25 A (3 pólusú)

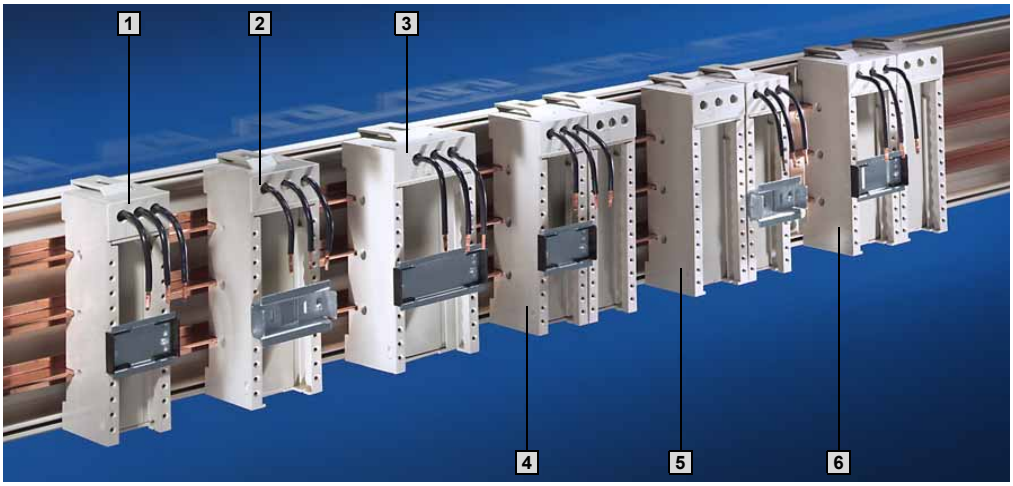

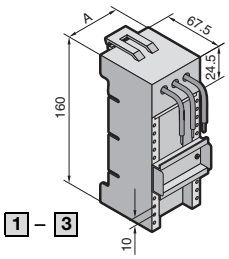

1 – 3

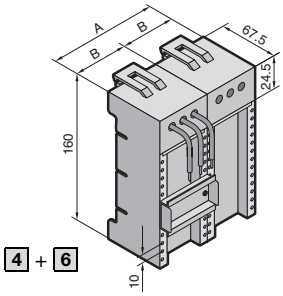

4 + 6

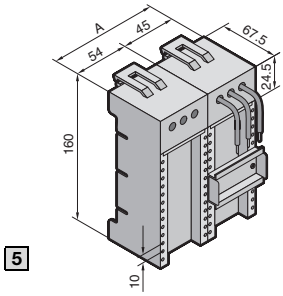

5

Anyag:
poliamid (PA 6.6),
30 % üvegszál erősítéssel.
Tartós üzemi hőmérséklet
max. 140°C.
UL 94-V0 szerinti tűzállóság.

Szín:
RAL 7035

Fontos:
A piacon megtalálható kapcsolóberendezések áttekintését a megfelelő berendezés-hozzárendeléssel együtt
lásd az 1236. oldalon.

Az alapkivitelben felszerelt csatlakozóvezetékek elektromos teherbírását
lásd az 1236. oldalon.

Kivitel		1			2		3		4	5	6	Oldal
Szerkezeti szélesség	A	45 mm			54 mm		72 mm		90 mm	99 mm	108 mm	
	B	–			–		–		45 mm	–	54 mm	
Névleges áramerősség max.		12 A	25 A	25 A	25 A	25 A	25 A	25 A	25 A	25 A	25 A	
Névleges üzemi feszültség		690 V~	690 V~	690 V~	690 V~	690 V~	690 V~	690 V~	690 V~	690 V~	690 V~	
Kábelkivezetés		felül	felül	felül	felül	felül	felül	felül	felül	felül	felül	
Csatlakozóvezetékek[1]		AWG 14	AWG 12	AWG 12	AWG 12	AWG 12	AWG 12	AWG 12	AWG 12	AWG 12	AWG 12	
Tartósínek	darabszám	1	1	1	1	1	1	1	1	1	1	
	magasság	7,5 mm	7,5 mm	15 mm	7,5 mm	15 mm	7,5 mm	15 mm	7,5 mm	7,5 mm	7,5 mm	
Cs.e.		1 db	1 db	1 db	1 db	1 db	1 db	1 db	1 db	1 db	1 db	
Rend. sz. SV		**9614.110**	**9614.100**	**9615.100**	**9614.000**	**9615.000**	**9625.000**	**9626.000**	**9629.010**	**9629.020**	**9629.030**	
Tartozékok	Cs.e.											
Bővítőléc	2 db	9623.000	9623.000	9623.000	9623.000	9623.000	9623.000	9623.000	9623.000	9623.000	9623.000	400
Tartósínek Szélesség 45 mm, magasság 7,5 mm	10 db	9320.150	9320.150	9320.150	–	–	–	–	9320.150	9320.150	–	404
Tartósínek Szélesség 54 mm, magasság 7,5 mm	10 db	–	–	–	3548.000	3548.000	–	–	–	3548.000	3548.000	404
Tartósínek Szélesség 72 mm, magasság 7,5 mm	10 db	–	–	–	–	–	3549.000	3549.000	–	–	–	404
Csatlakozó	1 db	9623.100	9623.100	9623.100	9623.100	9623.100	–	–	9623.100	9623.100	9623.100	405

[1] AWG = American Wire Gauges
AWG 14 = 2,08 mm² ≙ 2,5 mm²
AWG 12 = 3,31 mm² ≙ 4 mm²

Gyűjtősín-rendszer 336. oldal **Csatlakozóadapter** 337. oldal **Lovas biztosítós elem** 341. oldal **NH biztosítós szakaszoló** 341. oldal

Mini-PLS komfort berendezésadapter 25 A/32 A (3 pólusú)

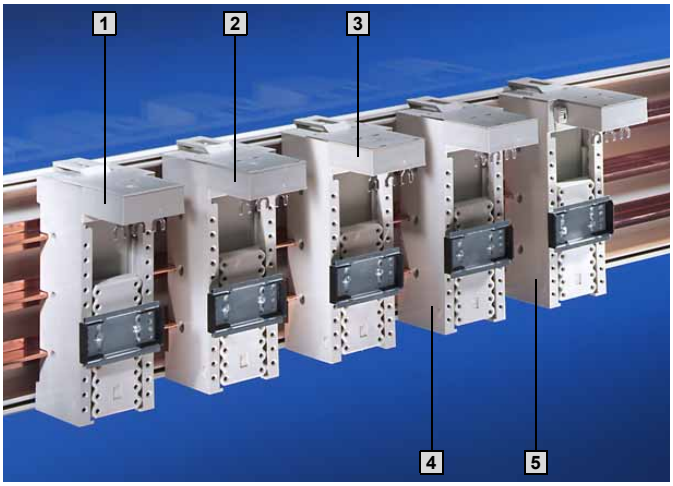

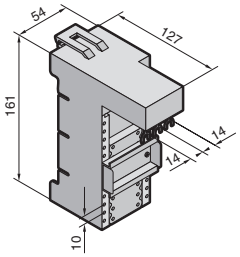

1 – 4

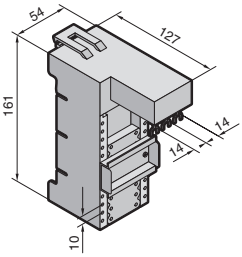

5

Szerelőrésekkel a gyors érintkeztetés érdekében, az adott, készülékspecifikusan hozzárendelt érintkezőblokkhoz.

Anyag:
poliamid (PA 6.6),
30 % üvegszál erősítéssel.
Tartós üzemi hőmérséklet max. 140°C.
UL 94-V0 szerinti tűzállóság.

Szín:
RAL 7035

Fontos:
A piacon megtalálható kapcsolóberendezések áttekintését a megfelelő berendezés-hozzárendeléssel együtt
lásd az 1236. oldalon.

Kivitel		1	2	3	4	5	Oldal
Szerkezeti szélesség		54 mm	54 mm	54 mm	54 mm	54 mm	
Névleges áramerősség max.		25 A 35°C környezeti hőmérséklet esetén 32 A 25°C környezeti hőmérséklet esetén					
Névleges üzemi feszültség		690 V~	690 V~	690 V~	690 V~	690 V~	
Tartósínek	darabszám	1	1	1	1	1	
	magasság	7,5 mm	7,5 mm	7,5 mm	7,5 mm	7,5 mm	
Cs.e.		1 db	1 db	1 db	1 db	1 db	
Rend. sz. SV		**9618.000**	**9619.000**	**9620.000**	**9621.000**	**9622.000**	
Tartozékok	Cs.e.						
Csatlakozóléc	2 db	9623.000	9623.000	9623.000	9623.000	9623.000	400

Gyűjtősín-rendszer 336. oldal **Csatlakozóadapter** 337. oldal **Lovas biztosítós elem** 341. oldal **NH biztosítós szakaszoló** 341. oldal

Mini-PLS berendezésadapter 40 A/100 A (3 pólusú)

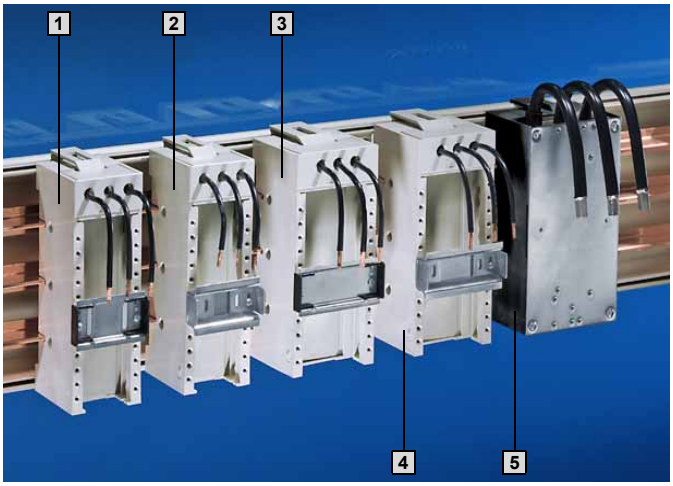

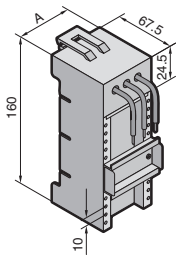

1 – 4

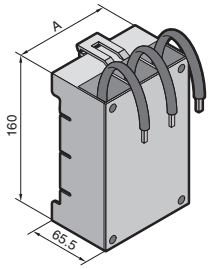

5

Anyag:
poliamid (PA 6.6),
30 % üvegszál erősítéssel.
Tartós üzemi hőmérséklet
max. 140°C.
UL 94-V0 szerinti tűzállóság.

Szín:
RAL 7035,
RAL 9011 (SV 9629.000)

Fontos:
A piacon megtalálható kapcsolóberendezések áttekintését a megfelelő berendezés-hozzárendeléssel együtt
lásd az 1237. oldalon.

Az alapkivitelben felszerelt csatlakozóvezetékek elektromos terhelhetőségét
lásd az 1236. oldalon.

Kivitel		1	2	3	4	5	Oldal
Szerkezeti szélesség (A)		54 mm	54 mm	72 mm	72 mm	90 mm	
Névleges áramerősség max.		40 A	40 A	40 A	40 A	100 A	
Névleges üzemi feszültség		690 V~	690 V~	690 V~	690 V~	690 V~	
Kábelkivezetés		felül	felül	felül	felül	felül	
Csatlakozóvezetékek[1)]		AWG 10	AWG 10	AWG 10	AWG 10	35 mm²	
Tartósínek	darabszám	1	1	1	1	–	
	magasság	7,5 mm	15 mm	7,5 mm	15 mm	–	
Cs.e.		1 db	1 db	1 db	1 db	1 db	
Rend. sz. SV		**9616.000**	**9617.000**	**9627.000**	**9628.000**	**9629.000**	
Tartozékok	Cs.e.						
Csatlakozóléc	2 db	9623.000	9623.000	9623.000	9623.000	–	400
Tartósínek Szélesség 54 mm, magasság 7,5 mm	10 db	3548.000	3548.000	–	–	–	404
Tartósínek Szélesség 72 mm, magasság 7,5 mm	10 db	–	–	3549.000	3549.000	–	404
Tartósínek Szélesség 72 mm, magasság 15 mm	5 db	–	–	–	–	9320.120	405
Csatlakozó	1 db	9623.100	9623.100	–	–	–	405

[1)] AWG = American Wire Gauges
AWG 10 = 5,26 mm² ≙ 6 mm²

Gyűjtősín-rendszer 336. oldal **Csatlakozóadapter** 337. oldal **Lovas biztosítós elem** 341. oldal **NH biztosítós szakaszoló** 341. oldal

Mini-PLS lovas biztosítós elem/NH biztosítós szakaszoló (3 pólusú)

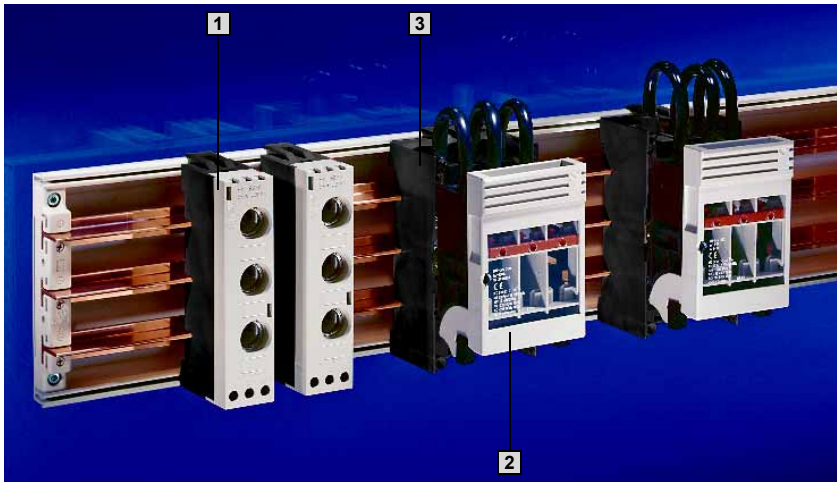

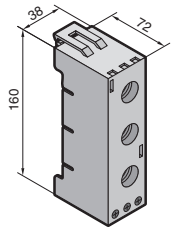

1 Mini-PLS lovas biztosítós elem D 02-E 18

Anyag:
poliamid (PA 6.6), 30 % üvegszál erősítéssel.
Tartós üzemi hőmérséklet max. 140°C.
UL 94-V0 szerinti tűzállóság.

Szín:
RAL 7035 (fedél),
RAL 9011 (alaplap)

Szállítás:
Fedéllel együtt.

Névleges áramerősség	63 A
Névleges üzemi feszültség	400 V~
Körkeresztmetszetű vezetékek csatlakoztatása[1)]	1,5 – 16 mm²
Meghúzó nyomaték ● Szorítókapocs	2,5 Nm
Cs.e.	1 db
Rend. sz. SV	**9630.000**

[1)] Sodrott eres vezetékek használata esetén érvéghüvelyeket kell alkalmazni.

Tartozékok:

SV 9320.080 adattáblák,
lásd a 406. oldalon.

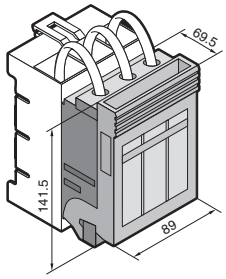

2 NH biztosítós szakaszoló Gr. 000

Anyag:
Szerelőlap, fedél, érintésvédelem:
üvegszálerősítésű poliamid
Érintkezőpályák:
ezüstözött keményréz

Szín:
RAL 7035

A műszaki információkat,
lásd az 1246. oldalon.

Beépítési méret	000
Névleges áramerősség	100 A
Névleges üzemi feszültség	690 V~
Kábelkivezetés	felül/alul
Csatlakozási mód	szorítókapocs 50 mm-ig²
Meghúzó nyomaték	3 Nm
Cs.e.	1 db
Rend. sz. SV	**3431.000**

Szükséges kiegészítő:

Mini-PLS gyűjtősín-adapter,
lásd alább.

Tartozékok:

SV 3071.000 mikrokapcsoló,
lásd a 406. oldalon.

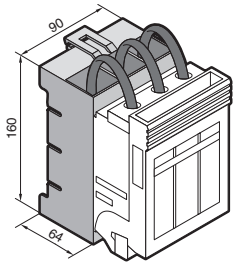

3 Mini-PLS gyűjtősín-adapter

SV 3431.000 Rittal Mini-PLS-re szereléséhez.

Anyag:
poliamid (PA 6.6), 30 % üvegszál erősítéssel.
Tartós üzemi hőmérséklet max. 140°C.
UL 94-V0 szerinti tűzállóság.

Szín:
RAL 9011

Cs.e.	Rend. sz. SV
1 db	**9629.100**

Szállítás:
Alapkivitelben felszerelt csatlakozóvezetékekkel, 35 mm².

Gyűjtősín-rendszer 336. oldal **Csatlakozóadapter** 337. oldal **Berendezéstálca** 338. oldal

Gyűjtősín-rendszerek 360 A-ig (40 mm)

Gyűjtősíntartó (3 pólusú)

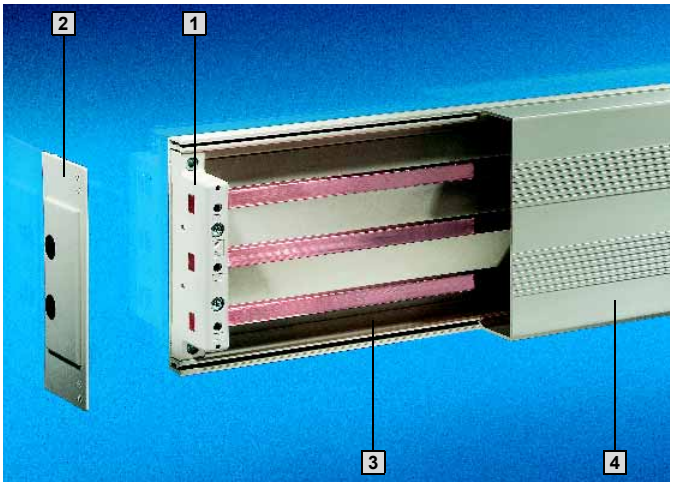

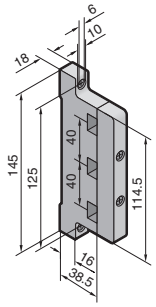

1

Anyag:
üvegszálerősítésű,
hőre lágyuló poliészter (PBT).
Tartós üzemi hőmérséklet
max. 140°C.
UL 94-V0 szerinti tűzállóság.

Szín:
RAL 7035

Szállítás:
Dugaszoló elemekkel a
12 x 5 – 15 x 5 mm-es
sínekhez illesztéshez.

A rövidzárlati szilárdsági diagramot
lásd az 1228. oldalon.

Műszaki adatok
a méretezési áramerősségek kiszámításához
lásd az 1247. oldalon.

Kivitel	Cs.e.	1
Pólusszám		3 pólusú
Sínközéptávolság		40 mm
E-Cu gyűjtősín méret		12 x 5 – 15 x 10 mm
Meghúzó nyomaték ● Rögzítőcsavar ● Fedélrögzítés		 3 – 5 Nm 1 – 3 Nm
Rend. sz. SV	4 db	**9350.000**
Tartozékok		
2 Véglezáró oldalsó érintésvédelemhez	2 db	**9610.000**

E-Cu gyűjtősínek

DIN EN 13 601 szerint.
Hossz: 2400 mm/sín.

Méretek mm	Cs.e.	Rend. sz. SV	Oldal
12 x 5	6 db	**3580.000**	
12 x 10	6 db	**3580.100**	
15 x 5	6 db	**3581.000**	
15 x 10	6 db	**3581.100**	
Tartozékok			
Sínösszekötő E-Cu-hoz 12 x 5 – 15 x 10 mm	3 db	9350.075	410
Gyűjtősín-takaróprofil (hossz 1 m/db) E-Cu-hoz			
12/15 x 5 mm	4 db	9350.010	343
12/15 x 10 mm	4 db	9350.060	343

Csatlakozóadapter 344. oldal **Lovas biztosítós elem** 345. oldal **NH biztosítós terhelésszakaszoló** 345. oldal
Multifunkciós berendezésadapter 346. oldal

Rendszerkomponensek (3 pólusú)

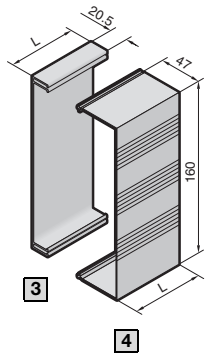

3 Fenéklemez-profil

A gyűjtősín-felépítmény hátoldali érintésvédelméhez.

Hossz (L) mm	Cs.e.	**Rend. sz. SV**
250	1 db	**9604.000**
500	1 db	**9605.000**
700	1 db	**9606.000**
1100	1 db	**9607.000**

4 Takaróprofil

Egyénileg a tetszőleges hosszra vágható, a fenéktakaró-profilra pattintható.

Hossz (L) mm	Cs.e.	**Rend. sz. SV**
250	1 db	**9608.000**
500	1 db	**9609.000**

Anyag
Fenéklemez- és takaróprofil:
hőkezelt kemény PVC.
Tartós üzemi hőmérséklet max. 91°C.
UL 94-V0 szerinti tűzállóság.

Szín:
RAL 7035

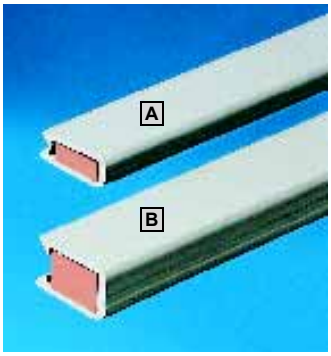

Gyűjtősín-takaróprofilok

Érintésvédelem a gyűjtősínek burkolása révén.
Egyedileg a szükséges hosszra vágható.
Hossz: 1000 mm/profil.

Anyag:
hőkezelt kemény PVC.
Tartós üzemi hőmérséklet max. 91°C.
UL 94-V0 szerinti tűzállóság.

Szín:
RAL 7035

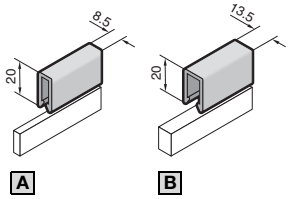

Az alábbi gyűjtősínekhez mm	Cs.e.	**Rend. sz. SV**
A 12/15 x 5	4 db	**9350.010**
B 12/15 x 10	4 db	**9350.060**

Csatlakozóadapter 344. oldal **Lovas biztosítós elem** 345. oldal **NH biztosítós terhelésszakaszoló** 345. oldal
Multifunkciós berendezésadapter 346. oldal

Csatlakozóadapter (3 pólusú)



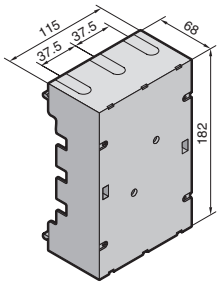

Anyag:
poliamid (PA 6.6),
30 % üvegszál erősítéssel.
Tartós üzemi hőmérséklet
max. 140°C.
UL 94-V0 szerinti tűzállóság.

Szín:
RAL 7035 (fedél),
RAL 9011 (alaplap)

Szállítás:
Fedéllel együtt.

Fontos:
Vezetékcsatlakozók
körkeresztmetszetű vezetékek
csatlakoztatásához
1 – 16 mm^2,
lásd a 358. oldalon.

Névleges áramerősség max.	360 A		Oldal
Névleges üzemi feszültség	690 V~		
Csatlakozás	felül/alul		
Körkeresztmetszetű vezetékek csatlakoztatása[1)]	10 – 120 mm^2 (max. 250 A)		
Sorkapocshely lamellált rézsínek csatlakoztatásához	17 x 15 mm (max. 360 A)		
Meghúzó nyomaték ● Vezetékcsatlakozó-csavar	4 – 6 Nm		
Az alábbi gyűjtősínekhez	12 x 5/10 mm	15 x 5/10 mm	
Cs.e.	1 db	1 db	
Rend. sz. SV	**9350.020**	**9350.030**	
Tartozékok			
Lamellált rézsínek	■	■	411

[1)] Sodrott eres vezetékek használata esetén érvéghüvelyeket kell alkalmazni.

Gyűjtősín-rendszer 342. oldal **Lovas biztosítós elem** 345. oldal **NH biztosítós szakaszoló** 345. oldal **Berendezéstálca** 346. oldal

Lovas biztosítós elem/NH biztosítós szakaszoló (3 pólusú)

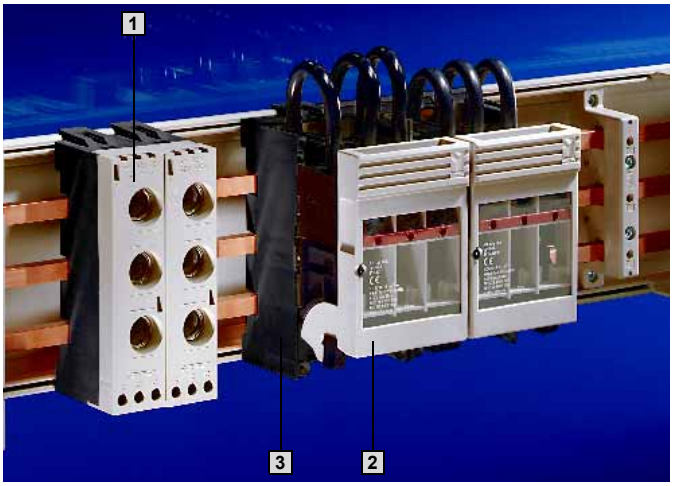

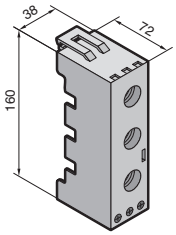

1 Lovas biztosítós elem D 02-E 18

Anyag:
poliamid (PA 6.6), 30 % üvegszál erősítéssel.
Tartós üzemi hőmérséklet max. 140°C.
UL 94-V0 szerinti tűzállóság.

Szín:
RAL 7035 (fedél),
RAL 9011 (alaplap)

Szállítás:
Fedéllel együtt.

Névleges áramerősség	63 A
Névleges üzemi feszültség	400 V~
Körkeresztmetszetű vezetékek csatlakoztatása[1)]	1,5 – 16 mm²
Meghúzó nyomaték ● Szorítókapocs	2,5 Nm
Cs.e.	1 db
12 x 5/10 mm-es gyűjtősínekhez **Rend. sz. SV**	**9350.050**
15 x 5/10 mm-es gyűjtősínekhez **Rend. sz. SV**	**9350.500**

[1)] Sodrott eres vezetékek használata esetén érvéghüvelyeket kell alkalmazni.

Tartozékok:
SV 9320.080 adattáblák,
lásd a 406. oldalon.

Szükséges kiegészítő:
Fenéklemez-profil,
lásd a 343. oldalon.

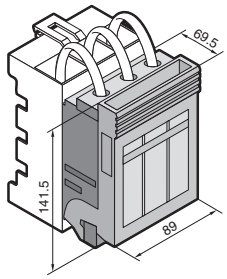

2 NH biztosítós szakaszoló Gr. 000

Anyag:
Szerelőlap, fedél, érintésvédelem:
üvegszálerősítésű poliamid
Érintkezőpályák:
ezüstözött keményréz

Szín:
RAL 7035

A műszaki információkat
lásd az 1246. oldalon.

Beépítési méret	000
Névleges áramerősség	100 A
Névleges üzemi feszültség	690 V~
Kábelkivezetés	felül/alul
Csatlakozási mód	szorítókapocs 50 mm-ig²
Meghúzó nyomaték	3 Nm
Cs.e.	1 db
Rend. sz. SV	**3431.000**

Tartozékok:
SV 3071.000 mikrokapcsoló,
lásd a 406. oldalon.

Szükséges kiegészítő:
Gyűjtősín-adapter,
lásd alább.

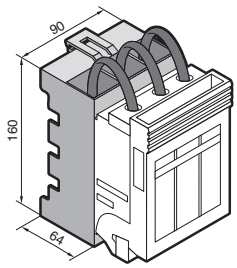

3 Gyűjtősín-adapter

Az SV 3431.000 modell 40 mm-es sínrendszerre történő rögzítéséhez.

Anyag:
poliamid (PA 6.6), 30 % üvegszál erősítéssel.
Tartós üzemi hőmérséklet max. 140°C.
UL 94-V0 szerinti tűzállóság.

Szín:
RAL 7035

Szállítás:
Alapkivitelben felszerelt csatlakozóvezetékekkel, 35 mm².

Az alábbi gyűjtősínekhez mm	Cs.e.	Rend. sz. SV
12 x 5/10	1 db	**9350.400**
15 x 5/10	1 db	**9350.410**

Szükséges kiegészítő:
Fenéklemez-profil,
lásd a 343. oldalon.

Gyűjtősín-rendszer 342. oldal **Csatlakozóadapter** 344. oldal **Berendezéstálca** 346. oldal

Gyűjtősín-rendszerek 360 A-ig (40 mm)

Multifunkciós berendezésadapter 12 A/25 A (3 pólusú)

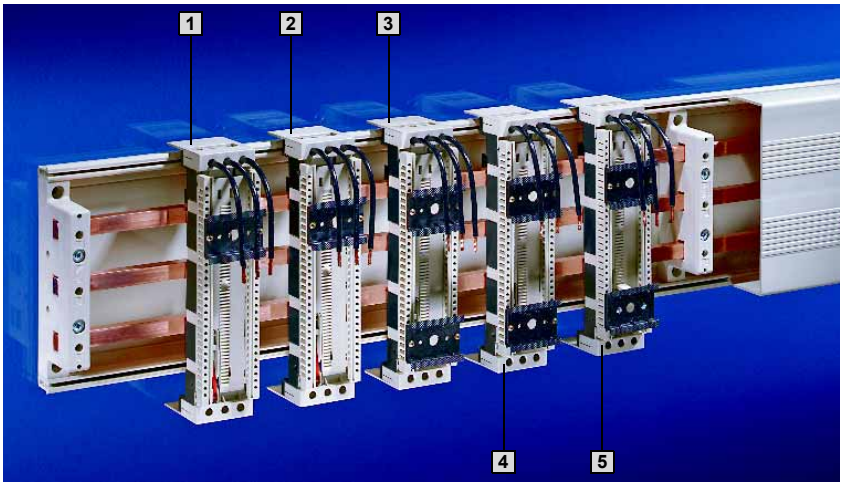

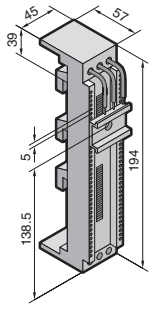

1 + 2

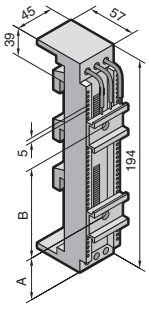

3 – 5

Anyag:
poliamid (PA 6.6),
25 % üvegszál erősítéssel.
Tartós üzemi hőmérséklet
max. 140°C.
UL 94-V0 szerinti tűzállóság.

Szín:
RAL 7035,
RAL 9011 (sín)

Fontos:
A piacon megtalálható kapcsolóberendezések áttekintését a megfelelő berendezés-hozzárendeléssel együtt
lásd az 1238. oldalon.

Az alapkivitelben felszerelt csatlakozóvezetékek elektromos terhelhetőségét
lásd az 1236. oldalon.

Bepattintással szerelhető			1	2	3	4	5	Oldal
Szerkezeti szélesség			45 mm	45 mm	45 mm	45 mm	45 mm	
Névleges áramerősség max.			12 A	25 A	25 A	25 A	25 A	
Névleges üzemi feszültség			690 V~	690 V~	690 V~	690 V~	690 V~	
Kábelkivezetés			felül	felül	felül	felül	felül	
Csatlakozóvezetékek[1)]			AWG 14	AWG 12	AWG 12	AWG 12	AWG 12	
Tartósínek	darabszám		1	1	2	2	2 (1 állítható)	
	magasság		10 mm	10 mm	10 mm	10 mm	10 mm	
	A		–	–	38,5 mm	28 mm	állítható	
	B		–	–	100 mm	125 mm	állítható	
Cs.e.			1 db	1 db	1 db	1 db	1 db	
5 mm sínvastagsághoz **Rend. sz. SV**			**9350.080**	**9350.100**	**9350.120**	**9350.260**	**9350.140**	
10 mm sínvastagsághoz **Rend. sz. SV**			**9350.090**	**9350.110**	**9350.130**	**9350.270**	**9350.150**	
Tartozékok		Cs.e.						
Tartósínek Szélesség 45 mm, magasság 10 mm		5 db	9320.090	9320.090	9320.090	9320.090	9320.090	404
Csatlakozó		1 db	9320.110	9320.110	9320.110	9320.110	9320.110	405
Rögzítőkapocs		5 db	9320.140	9320.140	9320.140	9320.140	9320.140	405

[1)] AWG = American Wire Gauges
AWG 14 = 2,08 mm² ≙ 2,5 mm²
AWG 12 = 3,31 mm² ≙ 4 mm²

Gyűjtősín-rendszer 342. oldal **Csatlakozóadapter** 344. oldal **Lovas biztosítós elem** 345. oldal **NH biztosítós terhelésszakaszoló** 345. oldal

Multifunkciós berendezésadapter 25 A (3 pólusú)

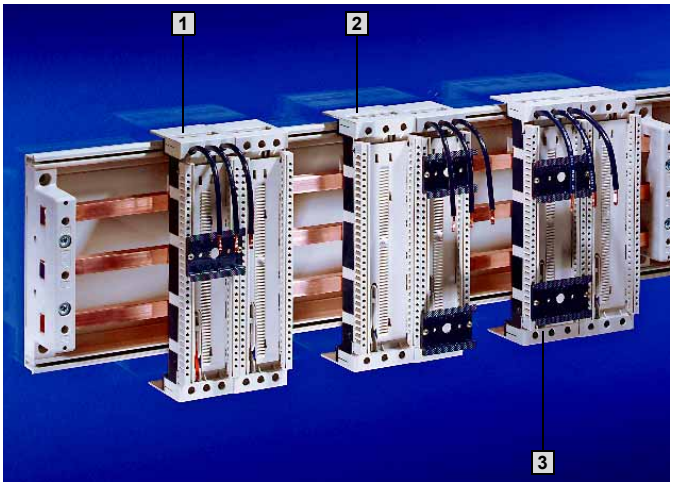

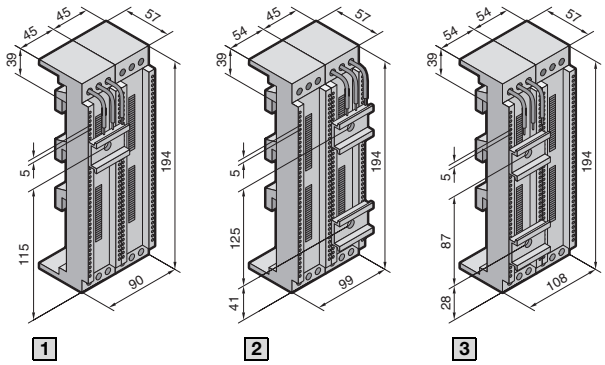

Anyag:
poliamid (PA 6.6),
25 % üvegszál erősítéssel.
Tartós üzemi hőmérséklet
max. 140°C.
UL 94-V0 szerinti tűzállóság.

Szín:
RAL 7035,
RAL 9011 (sín)

Fontos:
A piacon megtalálható kapcsolóberendezések áttekintését a megfelelő berendezés-hozzárendeléssel együtt
lásd az 1238. oldalon.

Az alapkivitelben felszerelt csatlakozóvezetékek elektromos terhelhetőségét
lásd az 1236. oldalon.

Bepattintással szerelhető		1	2	3	Oldal
Szerkezeti szélesség		90 mm	99 mm	108 mm	
Névleges áramerősség max.		25 A	25 A	25 A	
Névleges üzemi feszültség		690 V~	690 V~	690 V~	
Kábelkivezetés		felül	felül	felül	
Csatlakozóvezetékek[1)]		AWG 12	AWG 12	AWG 12	
Tartósínek	darabszám	1	2	2	
	magasság	10 mm	10 mm	10 mm	
Cs.e.		1 db	1 db	1 db	
5 mm sínvastagsághoz **Rend. sz. SV**		**9350.280**	**9350.300**	**9350.320**	
10 mm sínvastagsághoz **Rend. sz. SV**		**9350.290**	**9350.310**	**9350.330**	

Tartozékok	Cs.e.				
Tartósínek Szélesség 45 mm, magasság 10 mm	5 db	9320.090	9320.090	–	404
Tartósínek Szélesség 54 mm, magasság 10 mm	5 db	–	9320.100	9320.100	404
Rögzítőkapocs	5 db	9320.140	9320.140	–	405

[1)] AWG = American Wire Gauges
AWG 12 = 3,31 mm² ≙ 4 mm²

Gyűjtősín-rendszer 342. oldal **Csatlakozóadapter** 344. oldal **Lovas biztosítós elem** 345. oldal **NH biztosítós terhelésszakaszoló** 345. oldal

Multifunkciós berendezésadapter 25 A/40 A (3 pólusú)



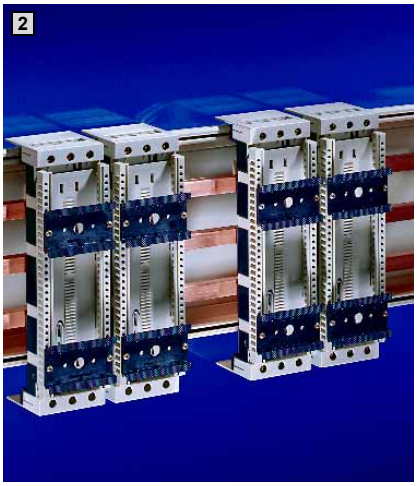

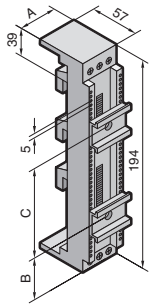

1 + 2

Anyag:
poliamid (PA 6.6),
25 % üvegszál erősítéssel.
Tartós üzemi hőmérséklet
max. 140°C.
UL 94-V0 szerinti tűzállóság.

Szín:
RAL 7035,
RAL 9011 (sín)

Bepattintással szerelhető		1		2		Oldal
Szerkezeti szélesség (A)		45 mm		54 mm		
Névleges áramerősség max.		25 A	25 A	40 A	40 A	
Névleges üzemi feszültség		690 V~	690 V~	690 V~	690 V~	
Kábelkivezetés		felül	felül/alul	felül	felül/alul	
Körkeresztmetszetű vezetékek csatlakoztatása max.		16 mm²	16 mm²	16 mm²	16 mm²	
Tartósínek	darabszám	2 (1 állítható)	2	2	2	
	magasság	10 mm	10 mm	10 mm	10 mm	
	B	állítható	38,5 mm	38,5 mm	38,5 mm	
	C	állítható	100 mm	100 mm	100 mm	
Cs.e.		1 db	1 db	1 db	1 db	
5 mm sínvastagsághoz **Rend. sz. SV**		**9350.160**	**9350.180**	**9350.220**	**9350.240**	
10 mm sínvastagsághoz **Rend. sz. SV**		**9350.170**	**9350.190**	**9350.230**	**9350.250**	

Tartozékok	Cs.e.					
Tartósínek Szélesség 45 mm, magasság 10 mm	5 db	9320.090	9320.090	–	–	404
Tartósínek Szélesség 54 mm, magasság 10 mm	5 db	–	–	9320.100	9320.100	404
Csatlakozó	1 db	9320.110	–	–	–	405
Rögzítőkapocs	5 db	9320.140	9320.140	–	–	405

Gyűjtősín-rendszer 342. oldal **Csatlakozóadapter** 344. oldal **Lovas biztosítós elem** 345. oldal **NH biztosítós szakaszoló** 345. oldal

Multifunkciós berendezésadapter 40 A/Berendezéstálca 100 A (3 pólusú)

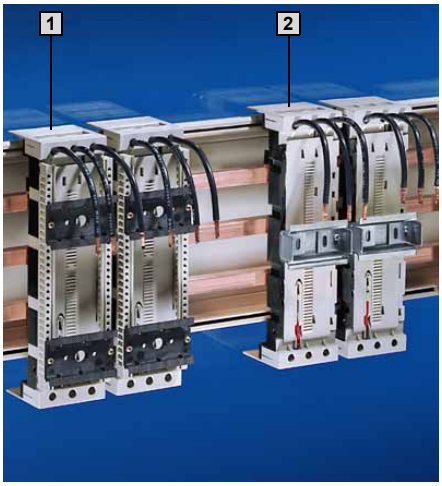



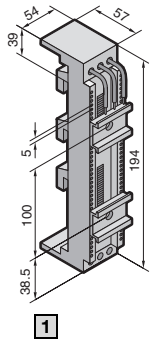

1

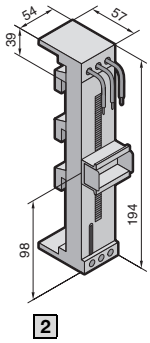

2

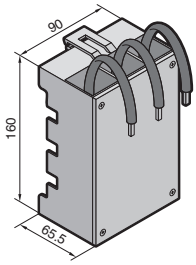

3

Anyag:
poliamid (PA 6.6),
25 % üvegszál erősítéssel.
Tartós üzemi hőmérséklet
max. 140°C.
UL 94-V0 szerinti tűzállóság.

Szín:
RAL 7035,
RAL 9011 (sín)

Fontos:
A piacon megtalálható kapcsolóberendezések áttekintését a megfelelő berendezés-hozzárendeléssel együtt
lásd az 1238. oldalon.

Az alapkivitelben felszerelt csatlakozóvezetékek elektromos terhelhetőségét
lásd az 1236. oldalon.

Bepattintással szerelhető		1	2	3	3	Oldal
Szerkezeti szélesség		54 mm	54 mm	90 mm	90 mm	
Névleges áramerősség max.		40 A	40 A	100 A	100 A	
Névleges üzemi feszültség		690 V~	690 V~	690 V~	690 V~	
Kábelkivezetés		felül	felül	felül	felül	
Csatlakozóvezetékek		AWG 10[1)]	AWG 10[1)]	35 mm²	35 mm²	
Tartósínek	darabszám	2	1	–	–	
	magasság	10 mm	15 mm	–	–	
Mely sínszélességhez		12/15 mm	12/15 mm	12 mm	15 mm	
Cs.e.		1 db	1 db	1 db	1 db	
5 mm sínvastagsághoz **Rend. sz. SV**		**9350.200**	**9350.340**	**9350.420**	**9350.430**	
10 mm sínvastagsághoz **Rend. sz. SV**		**9350.210**	**9350.350**			
Ezen felül szükséges						
Fenéklemez-profil		–	–	■	■	343
Tartozékok	Cs.e.					
Tartósínek Szélesség 72 mm, magasság 15 mm	5 db	–	–	9320.120	9320.120	405

[1)] AWG = American Wire Gauges
AWG 10 = 5,26 mm² ≙ 6 mm²

Gyűjtősín-rendszer 342. oldal **Csatlakozóadapter** 344. oldal **Lovas biztosítós elem** 345. oldal **NH biztosítós szakaszoló** 345. oldal

Gyűjtősíntartó (3 pólusú)



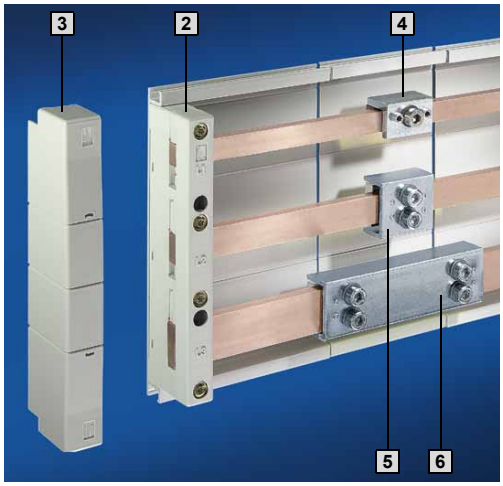

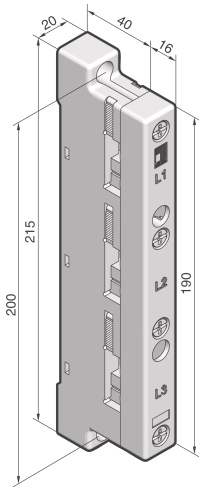

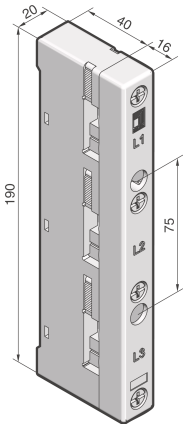

Anyag:
poliamid (PA 6.6),
25 % üvegszál erősítéssel.
Tartós üzemi hőmérséklet
max. 130°C.
UL 94-V0 szerinti tűzállóság.

Szín:
RAL 7035

A rövidzárlati szilárdsági diagramot
lásd az 1229. oldalon.

Műszaki adatok
a méretezési áramok kiszámolásához,
lásd az 1247. oldalon.

1 Külső rögzítő furatokkal

2 Belső rögzítő furatokkal

Kivitel	Cs.e.	1 Külső rögzítéssel	2 Belső rögzítéssel	Oldal
Pólusszám		3 pólusú	3 pólusú	
Sínközép-távolság		60 mm	60 mm	
E-Cu gyűjtősínekhez		12 x 5/10 mm[1], 15 x 5 – 30 x 10 mm		
Meghúzónyomaték ● Rögzítőcsavar (M5 x 16) ● Fedél rögzítése		 3 – 5 Nm 1 – 3 Nm	 3 – 5 Nm 1 – 3 Nm	
Rend. sz. SV	4 db	**9340.010**	**9340.000**	
Tartozékok				
3 Véglezáró oldalsó érintésvédelemhez	2 db	**9340.070**	**9340.070**	
Távtartóelemek SV 9340.000/.010-hez	12 db	**9340.090**	**9340.090**	400

[1] 12 x 5/10 mm-es gyűjtősínek használata esetén szükséges egy kiegészítő SV 9340.090 távtartó is.

E-Cu gyűjtősínek

DIN EN 13 601 szerint.
Hossz: 2400 mm/sín.

Méretek mm	Cs.e.	**Rend. sz. SV**	Oldal
12 x 5	6 db	**3580.000**	
12 x 10	6 db	**3580.100**	
15 x 5	6 db	**3581.000**	
15 x 10	6 db	**3581.100**	
20 x 5	6 db	**3582.000**	
20 x 10	6 db	**3585.000**	
25 x 5	6 db	**3583.000**	
30 x 5[1]	6 db	**3584.000**[2]	
30 x 10[1]	6 db	**3586.000**[2]	
Tartozékok			
Gyűjtősín-takaróprofil (hossz 1 m/db)	10 db	3092.000	408
Sínösszekötő E-Cu-hoz			
4 12 x 5 – 15 x 10 mm (egyszeres kötés)	3 db	9350.075	410
5 20 x 5 – 30 x 10 mm (egyszeres kötés)	3 db	9320.020	410
6 20 x 5 – 30 x 10 mm (soroló-összekötő)[3]	3 db	9320.030	410

[1] Más gyűjtősín-hosszokat lásd a 409. oldalon.
[2] Ónozott kivitel érdeklődésre.
[3] Szekrényből szekrénybe.

Csatlakozóadapter 356/357. oldal **Sorkapcsok** 358. oldal **OM/OT-adapter** 362 – 367. oldal **OM/OT-tartó** 368/369. oldal
Berendezésadapter 359 – 361., 370/371. oldal **Lovas biztosítós elemek** 372/373. oldal **NH biztosítós terhelésszakaszolók** 374. oldal
NH lovas biztosítós terhelésszakaszoló 375 – 379. oldal **Tartozékok** 400 – 411. oldal

Rendszerkomponensek (3 pólusú)

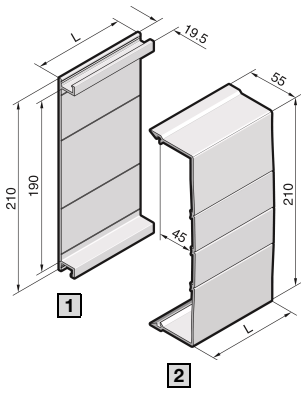

1 Fenéklemez-profil

A lapos sínfelépítmény hátoldali érintésvédelméhez.

Hossz (L) mm	Cs.e.	Rend. sz. SV
500	2 db	**9340.100**
700	2 db	**9340.110**
900	2 db	**9340.120**
1100	2 db	**9340.130**
2400	1 db	**9340.170**

2 Takaróprofil

Egyénileg a tetszőleges hosszra vágható, a fenéktakaróra pattintható.

Hossz (L) mm	Cs.e.	Rend. sz. SV
700	2 db	**9340.200**
1100	2 db	**9340.210**

Fenéklemez és takaróprofil
Anyag:
Hőkezelt kemény PVC.
Tartós üzemi hőmérséklet max. 91°C.
UL 94-V0 szerinti tűzállóság.

Szín:
RAL 7035

Fontos:
A takaróprofil elülső terhelése esetén a stabilitás érdekében támaszlemezt (SV 9340.220) kell használni.

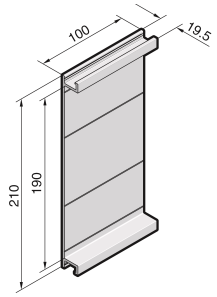

Közdarab fenéklemezhez

A szekrényeket összekapcsoló gyűjtősínek hátoldali érintésvédelme céljából.

Anyag:
Hőkezelt kemény PVC.
Tartós üzemi hőmérséklet max. 91°C.
UL 94-V0 szerinti tűzállóság.

Szín:
RAL 7035

Cs.e.	Rend. sz. SV
2 db	**9340.140**

Szállítás:
Rögzítési segédanyagokkal együtt.



Fenéklemez-merevítés

A fenéktálcába pattintható.
OT-adapterek ill. OT-tartók használata esetén szükséges, lásd a 366/367. és 369. oldalon.

Anyag:
alumínium

Fontos:
Befúrt csavarok (SZ 2487.000) a fenéktálca-merevítés szerelési szintre történő rögzítéséhez, lásd az 1011. oldalon.

Hossz (L) mm	Cs.e.	Rend. sz. SV
500	2 db	**9340.150**
1000	2 db	**9340.160**

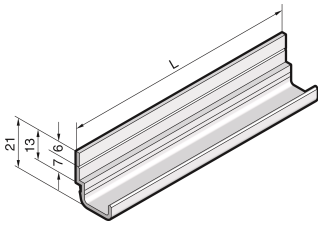



Támasztóelem

takaróprofilhoz
A takaróprofil oldalsó átnyúlásának megakadályozásához. Ezen felül a támasztólemez még jobb stabilitást nyújt.

Anyag:
poliamid (PA 6.6).
Tartós üzemi hőmérséklet max. 105°C.
UL 94-V0 szerinti tűzállóság.

Szín:
RAL 7035

Cs.e.	Rend. sz. SV
5 db	**9340.220**

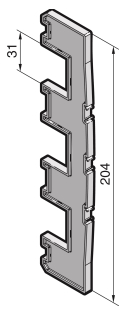

Csatlakozóadapter 356/357. oldal **Sorkapcsok** 358. oldal **OM/OT-adapter** 362 – 367. oldal **OM/OT-tartó** 368/369. oldal
Berendezésadapter 359 – 361., 370/371. oldal **Lovas biztosítós elemek** 372/373. oldal **NH biztosítós terhelésszakaszolók** 374. oldal
NH lovas biztosítós terhelésszakaszoló 375 – 379. oldal **Tartozékok** 400 – 411. oldal

PLS gyűjtősíntartó (3 pólusú)



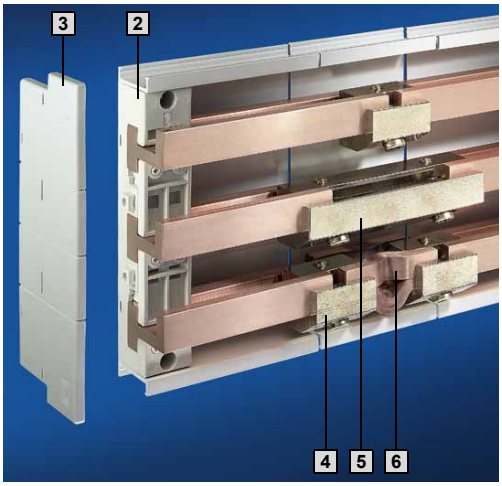

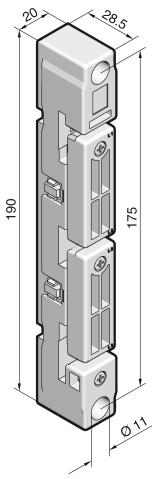

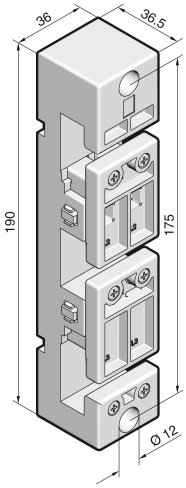

1 Rittal PLS 800

2 Rittal PLS 1600

Anyag:
poliamid (PA 6.6),
25 % üvegszál erősítéssel.
Tartós üzemi hőmérséklet
max. 130°C.
UL 94-V0 szerinti tűzállóság.

Szín:
RAL 7035

A rövidzárlati szilárdsági diagramot
lásd az 1229. oldalon.

Műszaki adatok
a méretezési áramok kiszámításához,
lásd az 1247. oldalon.

Rittal rendszerhez	Cs.e.	1 PLS 800	2 PLS 1600
Pólusszám		3 pólusú	3 pólusú
Sínközép-távolság		60 mm	60 mm
Meghúzó nyomaték ● Rögzítőcsavar (M6 x 20) ● Sín elcsúszása elleni védelem		 3 – 5 Nm 0,7 Nm	 3 – 5 Nm 0,7 Nm
Rend. sz. SV	4 db	**9341.000**	**9342.000**
Tartozékok			
3 Véglezáró oldalsó érintésvédelemhez	2 db	**9341.070**	**9342.070**

PLS speciális gyűjtősínek

E-Cu-ból

Rittal rendszerhez		Cs.e.	PLS 800	PLS 1600	Oldal
Keresztmetszet			300 mm²	900 mm²	
Sínvastagság			5 mm	10 mm	
Hossz mm	szekrényszélesség mm		**Rend. sz. SV**	**Rend. sz. SV**	
495	600[1]	3 db	**3524.000**[2]	**3527.000**[2]	
695	800[1]	3 db	**3525.000**[2]	**3528.000**[2]	
895	1000[1]	3 db	**3525.010**[2]	**3528.010**[2]	
1095	1200[1]	3 db	**3526.000**[2]	**3529.000**[2]	
2400	állítható	1 db	**3509.000**[2]	**3516.000**[2]	
Tartozékok					
4 PLS sínösszekötő (egyszeres összekötő)		3 db	3504.000	3514.000	410
5 PLS sínösszekötő (soroló-összekötő)[3]		3 db	3505.000	3515.000	410
6 PLS táguló összekötő[4]		3 db	9320.060	9320.070	410

[1] Rittal TS 8/ES szekrényrendszerekhez.
[2] Az ónozott kivitel a .2X0 végű számon rendelhető. Szállítási határidő megegyezés szerint.
[3] Szekrényből szekrénybe.
[4] Egy táguló összekötő felszereléséhez 2-2 db PLS sínösszekötő (egyszeres összekötő) szükséges.

Csatlakozóadapter 356/357. oldal **Sorkapcsok** 358. oldal **OM/OT-adapter** 362 – 367. oldal **OM/OT-tartó** 368/369. oldal
Berendezésadapter 359 – 361., 370/371. oldal **Lovas biztosítós elemek** 372/373. oldal **NH biztosítós terhelésszakaszolók** 374. oldal
NH lovas biztosítós terhelésszakaszoló 375 – 379. oldal **Tartozékok** 400 – 411. oldal

Rendszerkomponensek (3 pólusú)

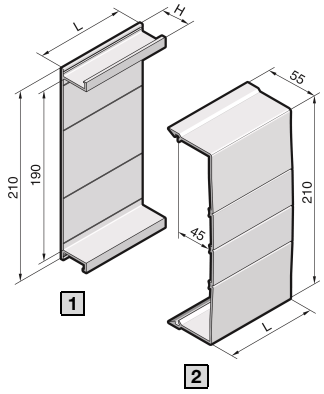

1 Fenéklemez-profil

A PLS gyűjtősín-felépítmény hátoldali érintésvédelméhez.

Hossz (L) mm	Cs.e.	Rend. sz. SV rendszerhez	
		PLS 800	PLS 1600
500	2 db	**9341.100**	**9342.100**
700	2 db	**9341.110**	**9342.110**
900	2 db	**9341.120**	**9342.120**
1100	2 db	**9341.130**	**9342.130**
2400	1 db	**9341.170**	**9342.170**
Mag. (H) mm		32	43

2 Takaróprofil

Egyénileg tetszés szerinti hosszra vágható, a PLS 800/1600 Rittal rendszerhez való fenéktakaróra pattintható.

Hossz (L) mm	Cs.e.	Rend. sz. SV
700	2 db	**9340.200**
1100	2 db	**9340.210**

Fenéklemez és takaróprofil
Anyag:
Hőkezelt kemény PVC.
Tartós üzemi hőmérséklet max. 91°C.
UL 94-V0 szerinti tűzállóság.

Szín:
RAL 7035

Fontos:
A takaróprofil elülső terhelése esetén a stabilitás érdekében támasztólemezt (SV 9340.220) kell használni.

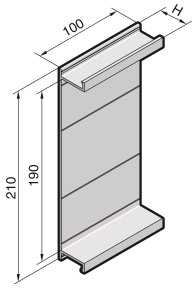

Közdarab fenéklemezhez

A szekrényeket összekapcsoló gyűjtősínek hátoldali érintésvédelme céljából.

Anyag:
Hőkezelt kemény PVC.
Tartós üzemi hőmérséklet max. 91°C.
UL 94-V0 szerinti tűzállóság.

Szín:
RAL 7035

Az alábbi rendszerhez	Mag. (H) mm	Cs.e.	Rend. sz. SV
PLS 800	32	2 db	**9341.140**
PLS 1600	43	2 db	**9342.140**

Szállítás:
Rögzítési segédanyagokkal együtt.



Fenéklemez-merevítés

A fenéktálcába pattintható.
OT-adapterek ill. OT-tartók használata esetén szükséges, lásd a 366/367. és 369. oldalon.

Anyag:
alumínium

Fontos:
Befúrt csavarok (SZ 2487.000) a fenéktálca-merevítés szerelési szintre történő rögzítéséhez, lásd az 1011. oldalon.

Hossz (L) mm	Cs.e.	Rend. sz. SV az alábbi rendszerhez	
		PLS 800	PLS 1600
500	2 db	**9341.150**	**9342.150**
1000	2 db	**9341.160**	**9342.160**

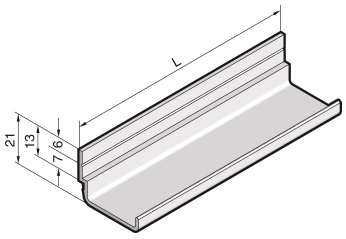



Támasztóelem

takaróprofilhoz
A takaróprofil oldalsó átnyúlásának megakadályozásához. Ezen felül a támasztólemez még jobb stabilitást nyújt.

Anyag:
poliamid (PA 6.6).
Tartós üzemi hőmérséklet max. 105°C.
UL 94-V0 szerinti tűzállóság.

Szín:
RAL 7035

Cs.e.	Rend. sz. SV
5 db	**9340.220**

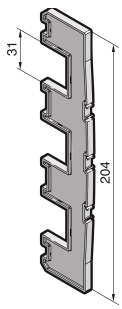

Csatlakozóadapter 356/357. oldal **Sorkapcsok** 358. oldal **OM/OT-adapter** 362 – 367. oldal **OM/OT-tartó** 368/369. oldal
Berendezésadapter 359 – 361., 370/371. oldal **Lovas biztosítós elemek** 372/373. oldal **NH biztosítós terhelésszakaszolók** 374. oldal
NH lovas biztosítós terhelésszakaszoló 375 – 379. oldal **Tartozékok** 400 – 411. oldal

Gyűjtősíntartó tápáramkörök számára 700 A (3 pólusú)



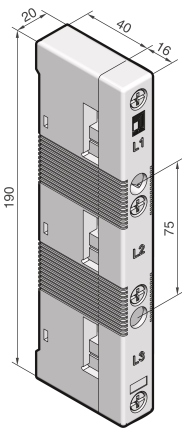

Anyag:
poliamid (PA 6.6),
25 % üvegszál erősítéssel.
Tartós üzemi hőmérséklet
max. 130°C.
UL 94-V0 szerinti tűzállóság.

Szín:
RAL 7035

A rövidzárlati szilárdsági diagramot
lásd az 1230. oldalon.

Fontos:
Az UL szerinti adatok
eltérhetnek az IEC szerinti
adatoktól,
lásd az 1233 – 1235. oldalon.

1 Belső rögzítő furatokkal

Kivitel	Cs.e.	1 Belső rögzítéssel	Oldal
Pólusszám		3 pólusú	
Sínközép-távolság		60 mm	
E-Cu gyűjtősínekhez		15 x 5 – 30 x 10 mm	
Meghúzónyomaték ● Rögzítőcsavar (M5 x 16) ● Fedél rögzítése		 3 – 5 Nm 1 – 3 Nm	
Rend. sz. SV	4 db	**9340.050**	
Tartozékok			
2 Véglezáró oldalsó érintésvédelemhez	2 db	**9340.070**	
Fenéklemez-profil			351
Takaróprofil			351
Köztes elem fenéktakaróhoz			351
Fenéktakaró-merevítő			351
Támasztóelem			351

E-Cu gyűjtősínek

DIN EN 13 601 szerint.
Hossz: 2400 mm/sín.

Méretek mm	Méretezési áramerősség max. A	Cs.e.	**Rend. sz. SV**	Oldal
15 x 5	175	6 db	**3581.000**	
15 x 10	350	6 db	**3581.100**	
20 x 5	230	6 db	**3582.000**	
20 x 10	465	6 db	**3585.000**	
25 x 5	290	6 db	**3583.000**	
30 x 5	350	6 db	**3584.000**[1)]	
30 x 10	700	6 db	**3586.000**[1)]	
Tartozékok				
Gyűjtősín-takaróprofil (hossz 1 m/db)		10 db	3092.000	408

[1)] Ónozott kivitel külön kérésre.

Csatlakozóadapter 356/357. oldal **OM/OT-adapter** 364/365. oldal 367 **OM/OT-tartó** 368/369. oldal **Berendezéstálca** 370/371. oldal

PLS gyűjtősíntartó tápáramkörök számára 700 A/1400 A (3 pólusú)



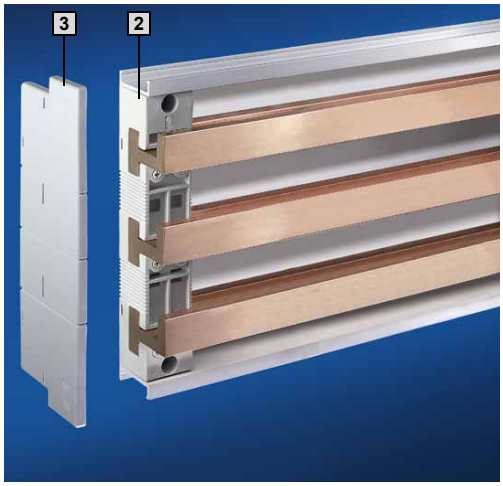

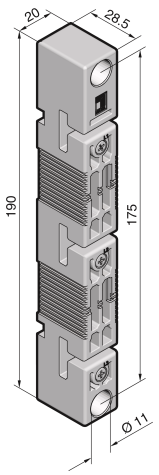

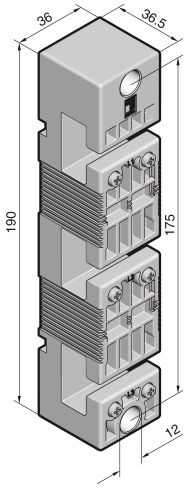

1 Rittal PLS 800

2 Rittal PLS 1600

Anyag:
poliamid (PA 6.6),
25 % üvegszál erősítéssel.
Tartós üzemi hőmérséklet
max. 130°C.
UL 94-V0 szerinti tűzállóság.

Szín:
RAL 7035

A rövidzárlati szilárdsági diagramot
lásd az 1230. oldalon.

Fontos:
Az UL szerinti adatok
eltérhetnek az IEC szerinti
adatoktól,
lásd az 1233 – 1235. oldalon.

Rittal rendszerhez	Cs.e.	1 PLS 800	2 PLS 1600	Oldal
Pólusszám		3 pólusú	3 pólusú	
Sínközép-távolság		60 mm	60 mm	
Meghúzó nyomaték ● Rögzítőcsavar (M6 x 20) ● Sín elcsúszása elleni védelem		 3 – 5 Nm 0,7 Nm	 3 – 5 Nm 0,7 Nm	
Rend. sz. SV	4 db	**9341.050**	**9342.050**	
Tartozékok				
3 Véglezáró oldalsó érintésvédelemhez	2 db	**9341.070**	**9342.070**	
Fenéklemez-profil				353
Takaróprofil				353
Köztes elem fenéktakaróhoz				353
Fenéktakaró-merevítő				353
Támasztóelem				353

PLS speciális gyűjtősínek

E-Cu-ból

Rittal rendszerhez		Cs.e.	PLS 800	PLS 1600
Méretezési áram (max.)			700 A	1400 A
Keresztmetszet			300 mm²	900 mm²
Sínvastagság			5 mm	10 mm
Hossz mm	szekrényszélesség mm		**Rend. sz. SV**	**Rend. sz. SV**
495	600[1)]	3 db	**3524.000**[2)]	**3527.000**[2)]
695	800[1)]	3 db	**3525.000**[2)]	**3528.000**[2)]
895	1000[1)]	3 db	**3525.010**[2)]	**3528.010**[2)]
1095	1200[1)]	3 db	**3526.000**[2)]	**3529.000**[2)]
2400	állítható	1 db	**3509.000**[2)]	**3516.000**[2)]

[1)] Rittal TS 8/ES szekrényrendszerekhez.
[2)] Az ónozott kivitel a .2X0 végű számon rendelhető. Szállítási határidő megegyezés szerint.

Csatlakozóadapter 356/357. oldal **OM/OT-adapter** 364/365. oldal. 367 **OM/OT-tartó** 368/369. oldal **Berendezéstálca** 370/371. oldal

Csatlakozóadapter (3 pólusú)

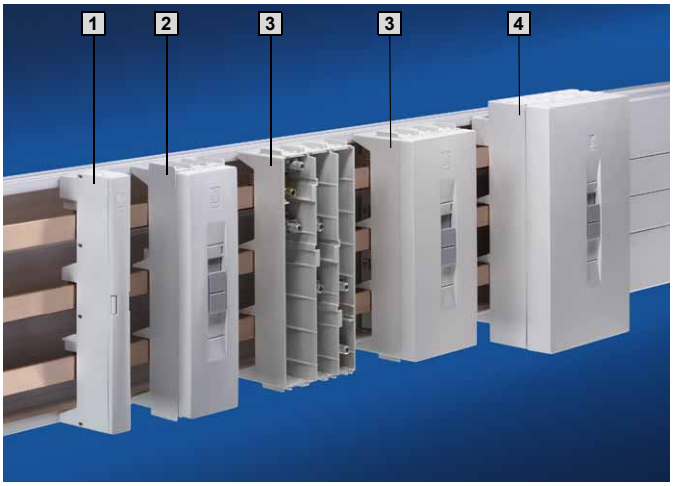

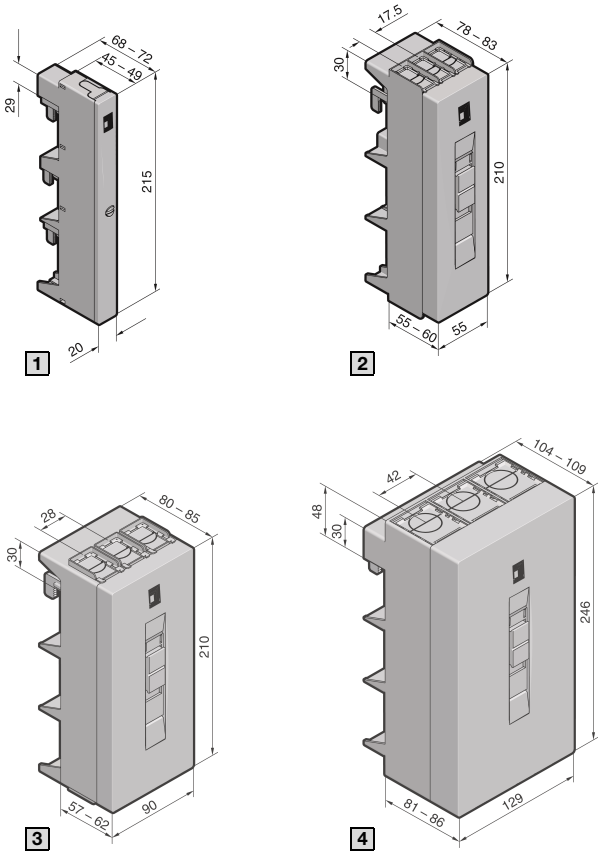

Anyag:
Sínek
poliamid (PA 6.6),
25 % üvegszál erősítéssel.
Tartós üzemi hőmérséklet
max. 130°C.
UL 94-V0 szerinti tűzállóság.
Fedél
ABS,
UL 94-V0 szerinti tűzállóság.

Szín:
RAL 7035

Szállítás:
fedéllel együtt.

Fontos:
A táblázatban megadott műszaki adatok UL-felhasználás esetén eltérőek lehetnek, lásd az 1235. oldalon.

Kivitel (3 pólusú)	Cs.e.	1	2	3	4	Oldal
Áramfelvétel max.		63 A	125 A	250 A	800 A	
Mért üzemi feszültség		690 V~	690 V~	690 V~	690 V~	
Körkeresztmetszetű vezetékek csatlakoztatása ● Sodrott eres érvéghüvellyel ● Többeres ● Tömör		 2,5 – 10 mm² 2,5 – 16 mm² 2,5 – 16 mm²	 10 – 25 mm² 16 – 35 mm² –	 35 – 120 mm² 35 – 120 mm² –	 95 – 185 mm² [1] 95 – 300 mm² –	
Sorkapocshely lamellált rézsínek csatlakoztatásához		–	10 x 7,8 mm	18,5 x 15,5 mm	33 x 20 mm	
Meghúzó nyomaték ● Rögzítőcsavar ● Vezetékcsatlakozó csavar		 2 Nm 2,5 Nm	 2 Nm 2 – 3 Nm	 4 – 6 Nm 12 Nm	 6 Nm 12 – 14 Nm	
Sínvastagság		5/10 mm	5/10 mm	5/10 mm	5/10 mm	
Kábelkivezetés felül/alul **Rend. sz. SV**	1 db	**–**	**9342.220**[2]	**9342.250**	**9342.280**[2]	
Kábelkivezetés felül **Rend. sz. SV**	1 db	**9342.200**	**9342.230**	**9342.260**	**9342.290**	
Kábelkivezetés alul **Rend. sz. SV**	1 db	**9342.210**	**9342.240**	**9342.270**	**9342.300**	
Tartozékok						
Lamellált rézsínek		–	■	■	■	411

[1] 120 mm-nél kisebb keresztmetszet esetén nem használunk vezetékvéghüvelyt.
[2] UL-használatra nem alkalmas.

Gyűjtősín-rendszerek 350 – 355. oldal **Sorkapcsok** 358. oldal **OM/OT-adapterek** 362 – 367. oldal **OM/OT-tartók** 368/369. oldal
Berendezés-adapterek 359 – 361., 370/371. oldal **Lovas biztosítós elemek** 372/373. oldal **NH biztosítós terhelésszakaszolók** 374. oldal
NH lovas biztosítós terhelésszakaszolók 375 – 379. oldal **Tartozékok** 400 – 411. oldal

Csatlakozóadapter (3 pólusú)

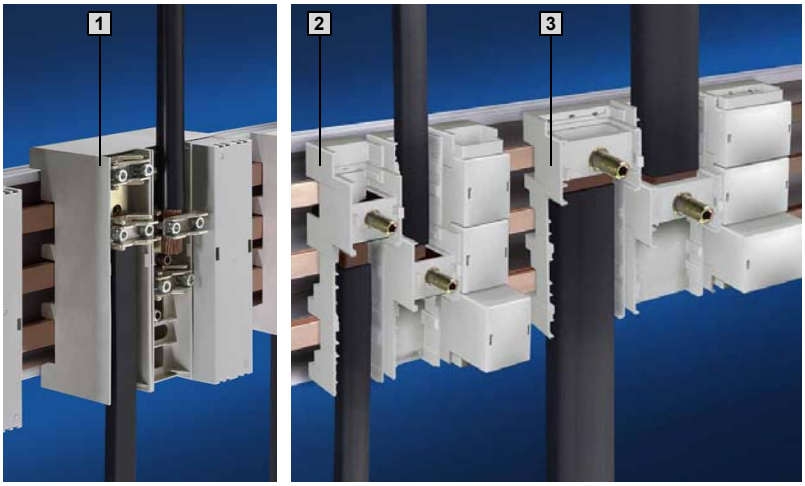

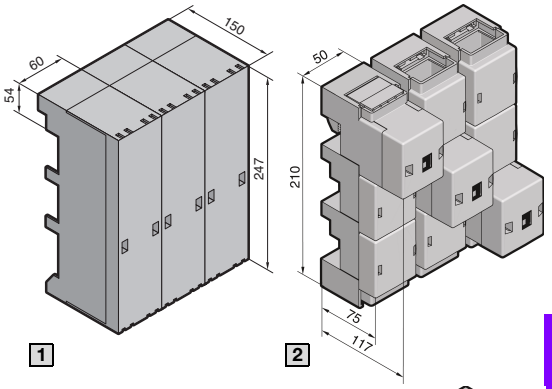

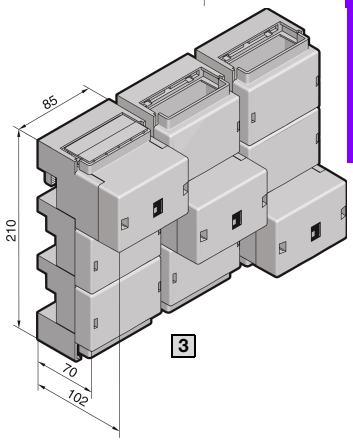

Anyag:
Alaplemez
SV 3439.010
Üvegszál erősítésű, termoplasztikus poliészter (PBT).
Tartós üzemi hőmérséklet max. 140°C.
UL 94-V0 szerinti tűzállóság.
SV 9342.310/.320
poliamid (PA 6.6), 25 % üvegszál erősítéssel.
Tartós üzemi hőmérséklet max. 130°C.
UL 94-V0 szerinti tűzállóság.

Fedél
ABS,
UL 94-V0 szerinti tűzállóság.

Szín:
RAL 7035

Szállítás:
fedéllel együtt.

Fontos:
A táblázatban megadott műszaki adatok UL-felhasználás esetén eltérőek lehetnek, lásd az 1235. oldalon.

SV 3439.010
A 300 mm²-es, kábelsarus körkeresztmetszetű vezetők csatlakoztatása esetén az alapkivitelben a csatlakozóadapterbe szerelt prizmás sorkapcsokat M 10 csavarokra ill. csapokra kell kicserélni.

Kivitel (3 x 1 pólusú)	Cs.e.	1	2	3	Oldal
Áramfelvétel max.		600 A	800 A	1600 A	
Mért üzemi feszültség		690 V~	690 V~	690 V~	
Kábelkivezetés		felül/alul	felül/alul	felül/alul	
Körkeresztmetszetű vezetékek csatlakoztatása ● Sodrott eres, érvéghüvellyel ● Többeres		 35 – 240 mm² 35 – 240 mm²	 95 – 185 mm² 95 – 300 mm²	 – –	
Sorkapocshely lamellált rézsínek csatlakoztatásához ● 5 mm sínvastagság esetén ● 10 mm sínvastagság esetén		 24 x 21 mm 24 x 21 mm	 33 x 27 mm 33 x 22 mm	 65 x 27 mm 65 x 22 mm	
Meghúzó nyomaték ● Rögzítőcsavar ● Vezetékcsatlakoztató csavar		 15 – 20 Nm 15 Nm	 – 12 – 14 Nm	 – 15 – 20 Nm	
Sínvastagság		5/10 mm	5/10 mm	5/10 mm	
Rend. sz. SV	1 készlet	**3439.010**[1)]	**9342.310**	**9342.320**	
Tartozékok					
Lamellált rézsínek		■	■	■	411

[1)] UL-használatra nem alkalmas.

Gyűjtősín-rendszerek 350 – 355. oldal **Sorkapcsok** 358. oldal **OM/OT-adapterek** 362 – 367. oldal **OM/OT-tartók** 368/369. oldal
Berendezés-adapterek 359 – 361., 370/371. oldal **Lovas biztosítós elemek** 372/373. oldal **NH biztosítós terhelésszakaszolók** 374. oldal
NH lovas biztosítós terhelésszakaszolók 375 – 379. oldal **Tartozékok** 400 – 411. oldal

Csatlakozókapcsok/Rendszerborítások

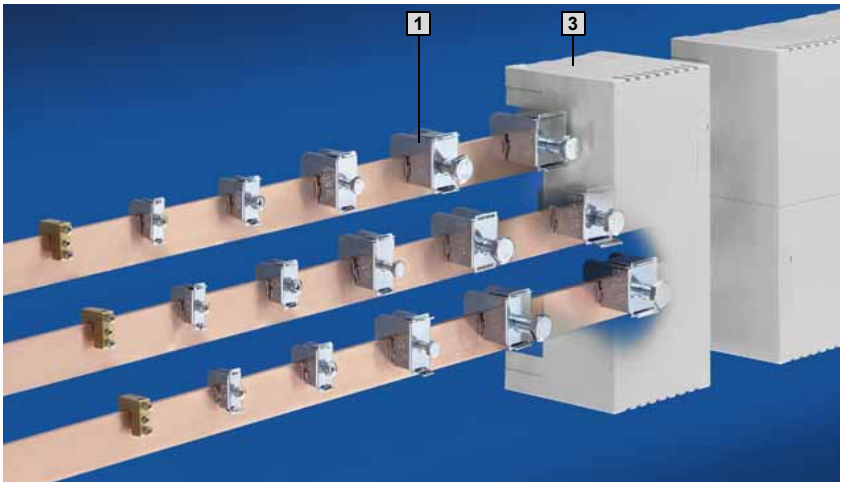

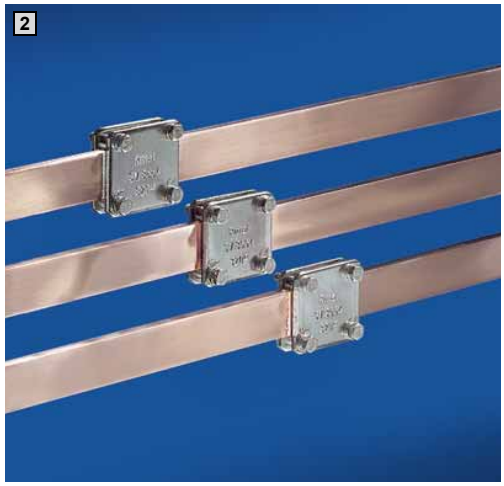

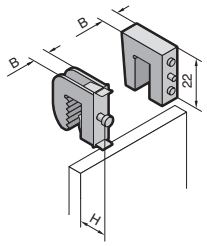

1 Vezetékcsatlakozók

Az alábbi sínvastagsághoz mm	Körkeresztemetszetű vezetékek csatlakoztatása[1] mm²	Sorkapocshely lamellált rézsínek csatlakoztatásához mm	Meghúzó nyomaték Nm	Szél. (B) mm	Mag. (H) mm min.	Mag. (H) mm max.	Cs.e.	Rend. sz. SV
3 – 5	1 – 4	–	2	8,0	–	–	15 db	**3550.000**
5	1 – 4	–	2	11,0	17	23	15 db	**3450.500**
5	2,5 – 16	8 x 8	3	14,0	22	29	15 db	**3451.500**
5	16 – 50	10,5 x 11	6 – 8	18,5	26	39	15 db	**3452.500**
5	35 – 70	16,5 x 15	10 – 12	24,5	39	57	15 db	**3453.500**
5	70 – 185	22,5 x 20	12 – 15	30,5	44	66	15 db	**3454.500**
6 – 10	1 – 4	–	2	8,0	–	–	15 db	**3555.000**
10	1 – 4	–	2	11,0	17	23	15 db	**3455.500**
10	2,5 – 16	8 x 8	3	14,0	22	29	15 db	**3456.500**
10	16 – 50	10,5 x 11	6 – 8	18,5	26	39	15 db	**3457.500**
10	35 – 70	16,5 x 15	10 – 12	24,5	39	57	15 db	**3458.500**
10	70 – 185	22,5 x 20	12 – 15	30,5	44	66	15 db	**3459.500**

[1] Vékony sodrott eres vezetékek használata esetén érvéghüvelyeket kell alkalmazni.

Anyag:
acéllemez, horganyzott, passzivált
(SV 3450.500 – SV 3459.500),
sárgaréz
(SV 3550.000/SV 3555.000).

Tartozékok:
Lamellált rézsínek,
lásd a 411. oldalon.

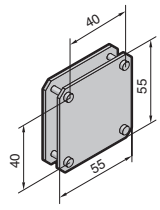

2 Lemezes szorítók

12 x 5 – 30 x 10 mm-es gyűjtősínekhez.
Sorkapocshely lamellált rézsínekhez:
34 x 10 mm.
Meghúzó nyomaték: 6 – 8 Nm.

Anyag:
acéllemez, horganyzott, passzivált.

Cs.e.	Rend. sz. SV
3 db	**3554.000**

Tartozékok:
Lamellált rézsínek,
lásd a 411. oldalon.

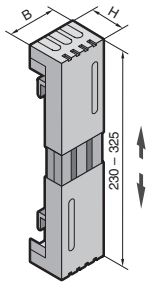

3 Rendszerburkolatok

Vezetékcsatlakozókhoz és szorítólemezes sorkapcsokhoz.

Anyag:
ABS.
Tartós üzemi hőmérséklet max. 80°C.
UL 94-V0 szerinti tűzállóság.

Fontos:
Csak fenéktálca nélküli rendszerek esetén használható.

Szél. (B) mm	Mag. (H) mm	Cs.e.	Rend. sz. SV
50	80	4 db	**3086.000**
100	80	4 db	**3087.000**
100	110	4 db	**3090.000**
200	80	4 db	**3088.000**
200	110	4 db	**3091.000**

Gyűjtősín-rendszerek 350 – 355. oldal **Csatlakozóadapterek** 356/357. oldal **OM/OT-adapterek** 362 – 367. oldal **OM/OT-tartók** 368/369. oldal
Berendezés-adapterek 359 – 361., 370/371. oldal **Lovas biztosítós elemek** 372/373. oldal **NH biztosítós terhelésszakaszolók** 374. oldal
NH lovas biztosítós terhelésszakaszolók 375 – 379. oldal **Tartozékok** 400 – 411. oldal

Multifunkciós berendezésadapter 12 A/25 A (3 pólusú)

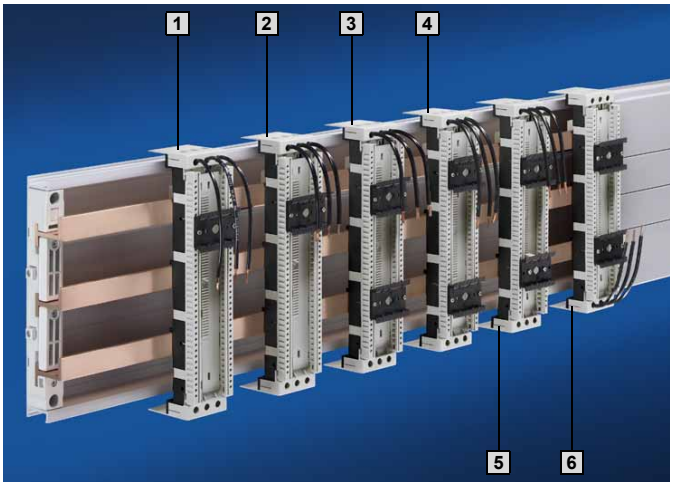

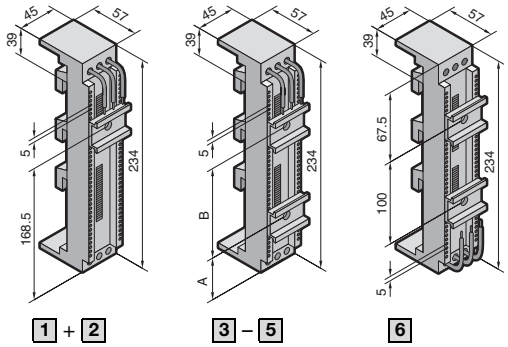

Anyag:
poliamid (PA 6.6),
25 % üvegszál erősítéssel.
Tartós üzemi hőmérséklet
max. 140°C.
UL 94-V0 szerinti tűzállóság.

Szín:
RAL 7035,
RAL 9011 (sín)

Fontos:
A piacon megtalálható kapcsolóberendezések áttekintését a megfelelő berendezés-hozzárendeléssel együtt
lásd az 1239. oldalon.

Az alapkivitelben felszerelt csatlakozóvezetékek elektromos teherbírását
lásd az 1236. oldalon.

Bepattintással szerelhető		1	2	3	4	5	6	Oldal
Szerkezeti szélesség		45 mm	45 mm	45 mm	45 mm	45 mm	45 mm	
Áramfelvétel max.		12 A	25 A	25 A	25 A	25 A	25 A	
Mért üzemi feszültség		690 V~	690 V~	690 V~	690 V~	690 V~	690 V~	
Kábelkivezetés		felül	felül	felül	felül	felül	alul	
Csatlakozóvezetékek[1)]		AWG 14	AWG 12	AWG 12	AWG 12	AWG 12	AWG 12	
Tartósínek	db	1	1	2	2	2 (1 állítható)	2	
	mag.	10 mm	10 mm	10 mm	10 mm	10 mm	10 mm	
	A	–	–	68,5 mm	55 mm	állítható	–	
	B	–	–	100 mm	125 mm	állítható	–	
Cs.e.		1 db	1 db	1 db	1 db	1 db	1 db	
5 mm sínvastagsághoz **Rend. sz. SV**		**9320.160**	**9320.180**	**9320.200**	**9320.440**	**9320.220**	**9320.240**	
10 mm sínvastagsághoz **Rend. sz. SV**		**9320.170**	**9320.190**	**9320.210**	**9320.450**	**9320.230**	**9320.250**	
Tartozékok	Cs.e.							
Tartósínek szélesség 45 mm, magasság 10 mm	5 db	9320.090	9320.090	9320.090	9320.090	9320.090	9320.090	404
Csatoló	1 db	9320.110	9320.110	9320.110	9320.110	9320.110	–	405
Rögzítőkapocs	5 db	9320.140	9320.140	9320.140	9320.140	9320.140	9320.140	405

[1)] AWG = American Wire Gauges
AWG 14 = 2,08 mm² ≙ 2,5 mm²
AWG 12 = 3,31 mm² ≙ 4 mm²

Gyűjtősín-rendszerek 350 – 353. oldal **Csatlakozóadapterek** 356/357. oldal **Sorkapcsok** 358. oldal **OM/OT-adapterek** 362 – 367. oldal
OM/OT-hordozók 368/369. oldal **Berendezésadapterek** 370/371. oldal **Lovas biztosítós elemek** 372/373. oldal
NH biztosítós terhelésszakaszolók 374. oldal **NH lovas biztosítós terhelésszakaszolók** 375 – 379. oldal **Tartozékok** 400 – 411. oldal

Multifunkciós berendezésadapter 25 A (3 pólusú)

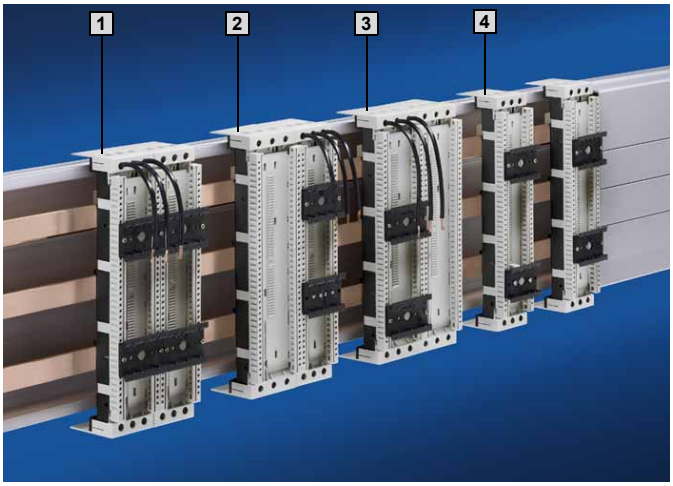

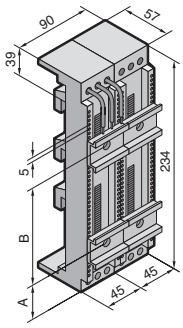

1

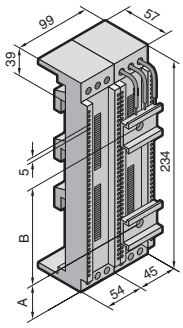

2

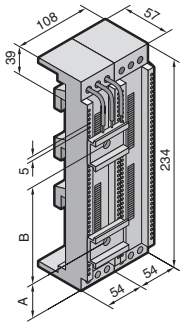

3

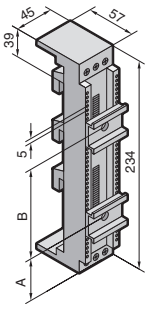

4

Anyag:
poliamid (PA 6.6),
25 % üvegszál erősítéssel.
Tartós üzemi hőmérséklet
max. 140°C.
UL 94-V0 szerinti tűzállóság.

Szín:
RAL 7035,
RAL 9011 (sín)

Fontos:
A piacon megtalálható kapcsolóberendezések áttekintését a megfelelő berendezés-hozzárendeléssel együtt
lásd az 1239. oldalon.

Az alapkivitelben felszerelt csatlakozóvezetékek elektromos teherbírását
lásd az 1236. oldalon.

Bepattintással szerelhető		1	2	3	4	4	Oldal
Szerkezeti szélesség		90 mm	99 mm	108 mm	45 mm	45 mm	
Áramfelvétel max.		25 A	25 A	25 A	25 A	25 A	
Mért üzemi feszültség		690 V~	690 V~	690 V~	690 V~	690 V~	
Kábelkivezetés		felül	felül	felül	felül	felül/alul	
Csatlakozóvezetékek[1)]		AWG 12	AWG 12	AWG 12	–	–	
Kör keresztmetszetű vezetékek csatlakoztatása max.		–	–	–	16 mm²	16 mm²	
Tartósínek	db	2	2	2	2 (1 állítható)	2	
	mag.	10 mm	10 mm	10 mm	10 mm	10 mm	
	A	68,5 mm	43 mm	43 mm	állítható	68,5 mm	
	B	100 mm	125 mm	90 mm	állítható	100 mm	
Cs.e.		1 db	1 db	1 db	1 db	1 db	
5 mm sínvastagsághoz **Rend. sz. SV**		**9320.380**	**9320.400**	**9320.420**	**9320.260**	**9320.280**	
10 mm sínvastagsághoz **Rend. sz. SV**		**9320.390**	**9320.410**	**9320.430**	**9320.270**	**9320.290**	
Tartozékok	Cs.e.						
Tartósínek szélesség 45 mm, magasság 10 mm	5 db	9320.090	9320.090	–	9320.090	9320.090	404
Tartósínek szélesség 54 mm, magasság 10 mm	5 db	–	9320.100	9320.100	–	–	404
Csatoló	1 db	–	–	–	9320.110	–	405
Rögzítőkapocs	5 db	9320.140	9320.140	–	9320.140	9320.140	405

[1)] AWG = American Wire Gauges
AWG 12 = 3,31 mm² ≙ 4 mm²

Gyűjtősín-rendszerek 350 – 353. oldal **Csatlakozóadapterek** 356/357. oldal **Sorkapcsok** 358. oldal **OM/OT-adapterek** 362 – 367. oldal
OM/OT-hordozók 368/369. oldal **Berendezésadapterek** 370/371. oldal **Lovas biztosítós elemek** 372/373. oldal
NH biztosítós terhelésszakaszolók 374. oldal **NH lovas biztosítós terhelésszakaszolók** 375 – 379. oldal **Tartozékok** 400 – 411. oldal

Multifunkciós berendezésadapter 40 A (3 pólusú)

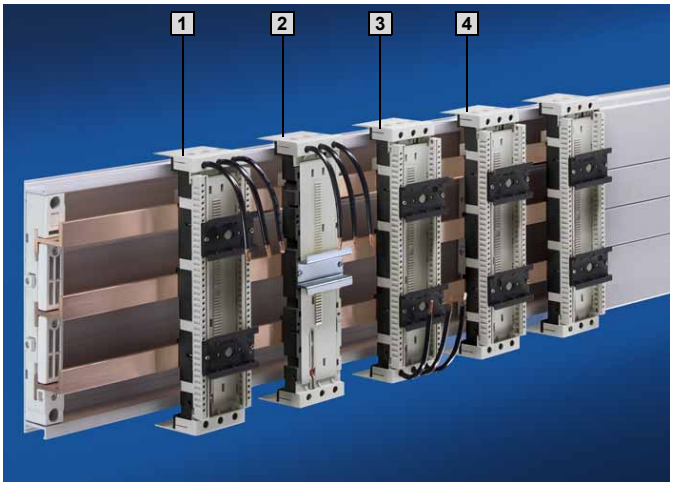

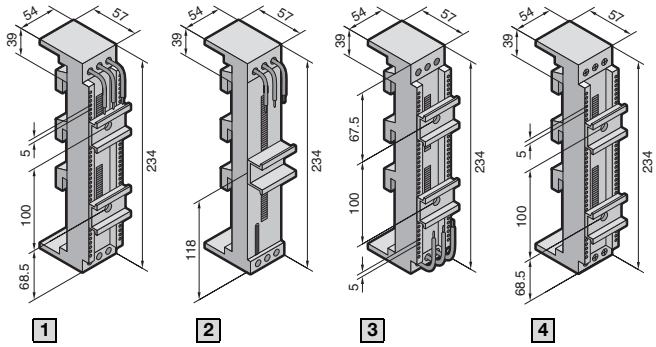

Anyag:
poliamid (PA 6.6),
25 % üvegszál erősítéssel.
Tartós üzemi hőmérséklet
max. 140°C.
UL 94-V0 szerinti tűzállóság.

Szín:
RAL 7035,
RAL 9011 (sín)

Fontos:
A piacon megtalálható kapcsolóberendezések áttekintését a megfelelő berendezés-hozzárendeléssel együtt
lásd az 1239. oldalon.

Az alapkivitelben felszerelt csatlakozóvezetékek elektromos teherbírását
lásd az 1236. oldalon.

Bepattintással szerelhető		1	2	3	4	4	Oldal
Szerkezeti szélesség		54 mm	54 mm	54 mm	54 mm	54 mm	
Áramfelvétel max.		40 A	40 A	40 A	40 A	40 A	
Mért üzemi feszültség		690 V~	690 V~	690 V~	690 V~	690 V~	
Kábelkivezetés		felül	felül	alul	felül	felül/alul	
Csatlakozóvezetékek[1)]		AWG 10	AWG 10	AWG 10	–	–	
Kör keresztmetszetű vezetékek csatlakoztatása max.		–	–	–	16 mm²	16 mm²	
Tartósínek	db	2	1	2	2	2	
	mag.	10 mm	15 mm	10 mm	10 mm	10 mm	
Cs.e.		1 db	1 db	1 db	1 db	1 db	
5 mm sínvastagsághoz **Rend. sz. SV**		**9320.300**	**9320.460**	**9320.320**	**9320.340**	**9320.360**	
10 mm sínvastagsághoz **Rend. sz. SV**		**9320.310**	**9320.470**	**9320.330**	**9320.350**	**9320.370**	
Tartozékok	Cs.e.						
Tartósínek szélesség 54 mm, magasság 10 mm	5 db	9320.100	–	9320.100	9320.100	9320.100	404

[1)] AWG = American Wire Gauges
AWG 10 = 5,26 mm² ≙ 6 mm²

Gyűjtősín-rendszerek 350 – 353. oldal **Csatlakozóadapterek** 356/357. oldal **Sorkapcsok** 358. oldal **OM/OT-adapterek** 362 – 367. oldal
OM/OT-hordozók 368/369. oldal **Berendezésadapterek** 370/371. oldal **Lovas biztosítós elemek** 372/373. oldal
NH biztosítós terhelésszakaszolók 374. oldal **NH lovas biztosítós terhelésszakaszolók** 375 – 379. oldal **Tartozékok** 400 – 411. oldal

OM-adapter 32 A, húzórugós kapoccsal/OM premium adapter 25 A (3 pólusú)

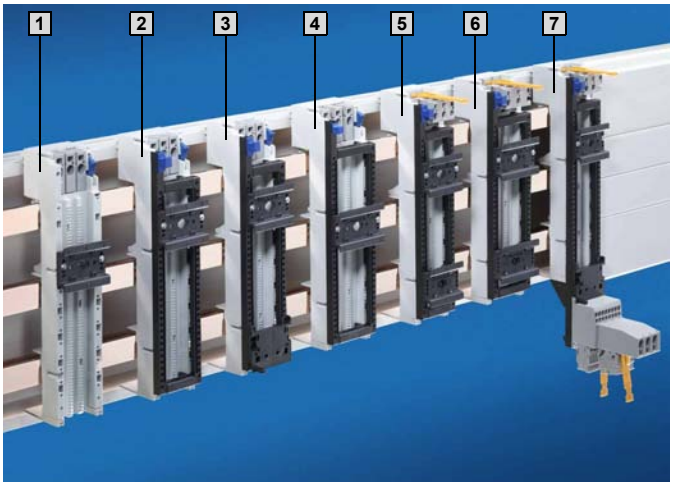

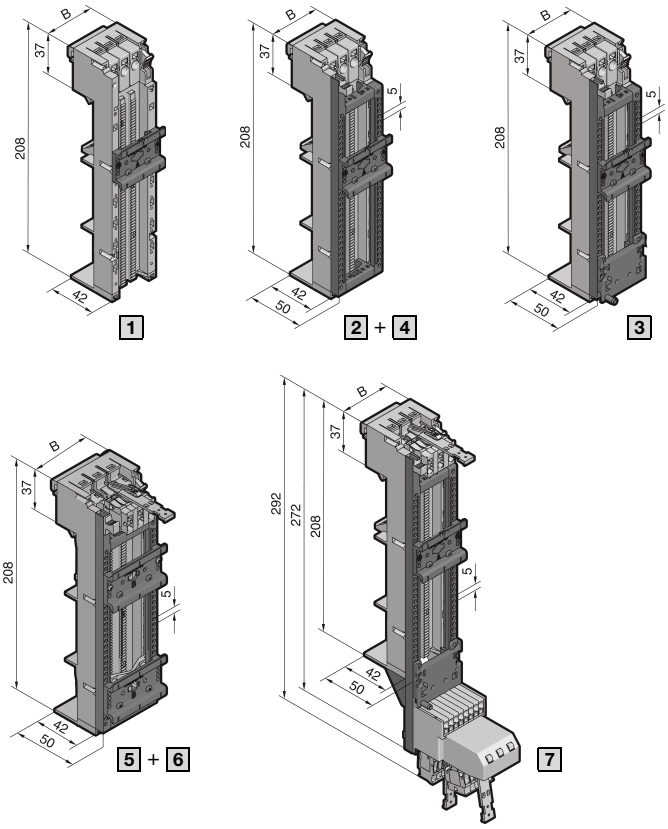

Anyag:
poliamid (PA 6.6),
25 % üvegszál erősítéssel.
Tartós üzemi hőmérséklet
max. 130°C.
UL 94-V0 szerinti tűzállóság.

Szín:
RAL 7035 (sín)

Fontos:
A piacon megtalálható kapcsolóberendezések áttekintését, a megfelelő adapter-hozzárendeléssel lásd az 1240. oldalon.

Kivitel		Cs.e.	1	2	3	4	Premium adapter 5	6	7	Oldal
Szerkezeti szélesség (B)			45 mm	45 mm	45 mm	55 mm	45 mm	55 mm	45 mm	
Hossz			208 mm	208 mm	208 mm	208 mm	208 mm	208 mm	272 mm	
Áramfelvétel max.			32 A	32 A	32 A	32 A	25 A	25 A	25 A	
Mért üzemi feszültség			690 V~	690 V~	690 V~	690 V~	690 V~	690 V~	690 V~	
Kör keresztmetszetű vezetékek csatlakoztatása			1,5 – 6 mm²	1,5 – 6 mm²	1,5 – 6 mm²	1,5 – 6 mm²	1,5 – 4 mm²	1,5 – 4 mm²	1,5 – 4 mm²	
	Tartókerettel		–	45 x 170 mm	45 x 170 mm	55 x 170 mm	45 x 170 mm	55 x 170 mm	45 x 237 mm	
	Tartókeret-alátámasztással		–	–	–	–	–	–	■	
	PinBlock-kal		–	–	■	–	–	–	■	
	Csatlakozó kivezetéssel		–	–	–	–	[1]	[1]	[2]	
Tartósínek száma, magasság 10 mm			1	1	1	1	2[3]	2[3]	1	
Tartósín eltolás elleni védelemmel[4]			■	■	■	–	–	–	■	
5/10 mm sínvastagsághoz **Rend. sz. SV**		1 db	**9340.510**	**9340.530**	**9340.550**	**9340.660**	**9340.910**	**9340.930**	**9340.900**	
Tartozékok										
Kábelkészlet OM-adapterhez	AWG 14	15 db	9340.850	9340.850	9340.850	9340.850	9340.850	9340.850	9340.850	402
	AWG 12	15 db	9340.860	9340.860	9340.860	9340.860	9340.860	9340.860	9340.860	402
	AWG 10	15 db	9340.870	9340.870	9340.870	9340.870	–	–	–	402
	AWG 8	6 db	–	–	–	–	–	–	–	402
	AWG 6	6 db	–	–	–	–	–	–	–	402
Összekötő pin		20 db	9340.280	9340.280	9340.280	9340.280	9340.280	9340.280	9340.280	401
Csatolósáv 10 mm		2 db	9340.290	9340.290	9340.290	9340.290	9340.290	9340.290	9340.290	400
OM-tartó	45 x 208 mm	1 db	9340.260	9340.260	9340.260	9340.260	9340.260	9340.260	9340.260	368
	55 x 208 mm	1 db	9340.270	9340.270	9340.270	9340.270	9340.270	9340.270	9340.270	368
Tartókeret										401
PinBlock tartókerethez										402
PinBlock Plus										402
Tartósínek										404/405
ST-Combi csatlakozó										403

[1] Szállítás: 3 főérintkezős dugasz (1,5 – 4 mm²).
[2] Szállítás: csatlakozó alj 3 fő- (1,5 – 4 mm²) és 8 segédérintkező (0,5 – 2,5 mm²) csatlakoztatásához, csatlakozóval együtt.
[3] Az alsó, speciális reteszelésű tartósínt kioldott tartókeret esetén hátulról kell rögzíteni.
[4] Eltolás elleni védelem a Moeller, Siemens és Télémécanique motorvédő kapcsolókhoz. Univerzális használathoz eltolás elleni védelem nélkül.

Gyűjtősín-rendszerek 350 – 353. oldal **Csatlakozóadapterek** 356/357. oldal **Sorkapcsok** 358. oldal **OM/OT-hordozók** 368/369. oldal
Berendezésadapterek 359 – 361., 370/371. oldal **Lovas biztosítós elemek** 372/373. oldal **NH biztosítós terhelésszakaszolók** 374. oldal
NH lovas biztosítós terhelésszakaszolók 375 – 379. oldal **Tartozékok** 400 – 411. oldal

OM adapter 65 A, húzórugós sorkapoccsal (3 pólusú)



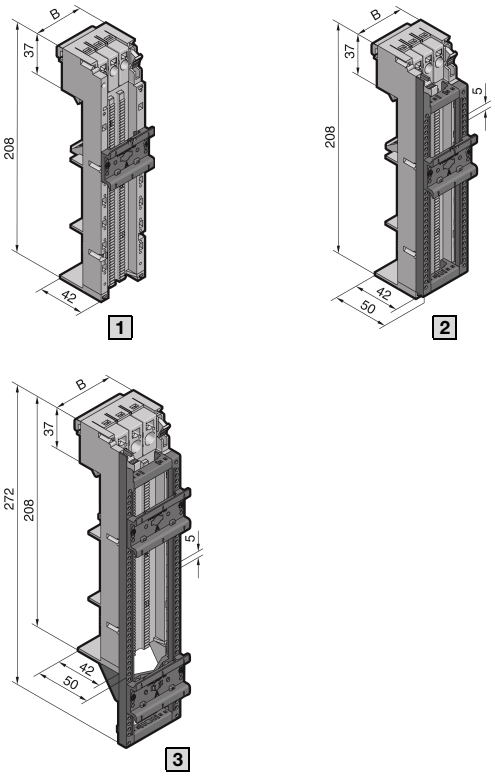

Anyag:
poliamid (PA 6.6),
25 % üvegszál erősítéssel.
Tartós üzemi hőmérséklet
max. 130°C.
UL 94-V0 szerinti tűzállóság.

Szín:
RAL 7035 (sín)

Fontos:
A piacon megtalálható kapcsolóberendezések áttekintését, a megfelelő adapter-hozzárendeléssel lásd az 1240. oldalon.

Kivitel		Cs.e.	1	2	3	Oldal
Szerkezeti szélesség (B)			55 mm	55 mm	55 mm	
Hossz			208 mm	208 mm	272 mm	
Áramfelvétel max.			65 A	65 A	65 A	
Mért üzemi feszültség			690 V~	690 V~	690 V~	
Kör keresztmetszetű vezetékek csatlakoztatása			2,5 – 16 mm²	2,5 – 16 mm²	2,5 – 16 mm²	
	Tartókeret		–	55 x 170 mm	55 x 237 mm	
	Tartókeret-alátámasztással		–	–	■	
Tartósínek száma, magasság 10 mm			1	1	2[1]	
Tartósín eltolás elleni védelemmel[2]			■	■	■	
5/10 mm sínvastagsághoz **Rend. sz. SV**		1 db	**9340.610**	**9340.630**	**9340.650**	
Tartozékok						
Kábelkészlet OM-adapterhez	AWG 14	15 db	9340.850	9340.850	9340.850	402
	AWG 12	15 db	9340.860	9340.860	9340.860	402
	AWG 10	15 db	9340.870	9340.870	9340.870	402
	AWG 8	6 db	9340.880	9340.880	9340.880	402
	AWG 6	6 db	9340.890	9340.890	9340.890	402
Összekötő pin		20 db	9340.280	9340.280	9340.280	401
Csatolósáv 10 mm		2 db	9340.290	9340.290	9340.290	400
OM-tartó	45 x 208 mm	1 db	9340.260	9340.260	9340.260	368
	55 x 208 mm	1 db	9340.270	9340.270	9340.270	368
Tartókeret						401
PinBlock tartókerethez						402
PinBlock Plus						402
Tartósínek						404/405

[1] Az alsó tartósínt szabadon álló tartókeret esetén hátulról speciális reteszeléssel kell rögzíteni.
[2] Eltolás elleni védelem Moeller, Siemens és Telemecanique motorvédő kapcsolókhoz. Univerzális használathoz eltolás elleni védelem nélkül.

Gyűjtősín-rendszerek 350 – 353. oldal **Csatlakozóadapterek** 356/357. oldal **Sorkapcsok** 358. oldal **OM/OT-hordozók** 368/369. oldal
Berendezésadapterek 359 – 361., 370/371. oldal **Lovas biztosítós elemek** 372/373. oldal **NH biztosítós terhelésszakaszolók** 374. oldal
NH lovas biztosítós terhelésszakaszolók 375 – 379. oldal **Tartozékok** 400 – 411. oldal

OM adapter 25 A/32 A, csatlakozóvezetékekkel (3 pólusú)

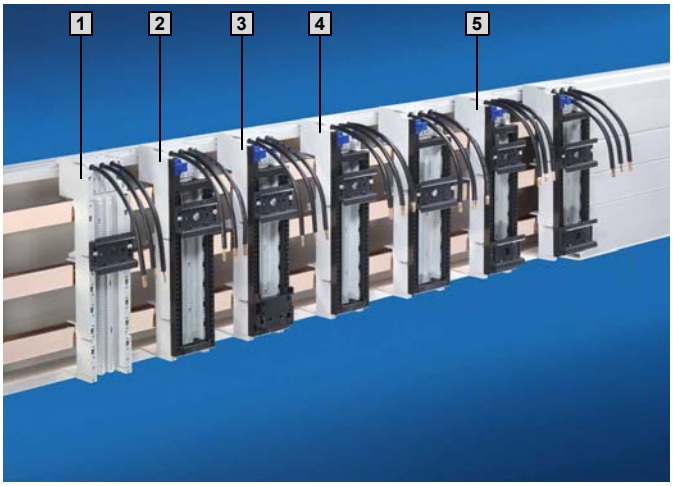

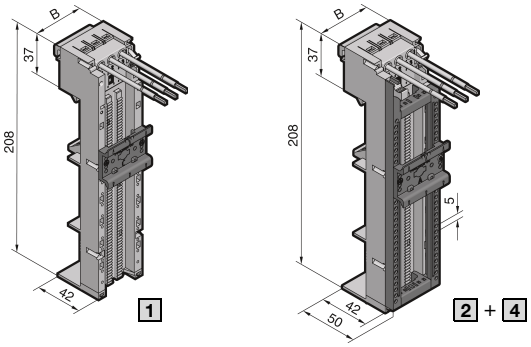

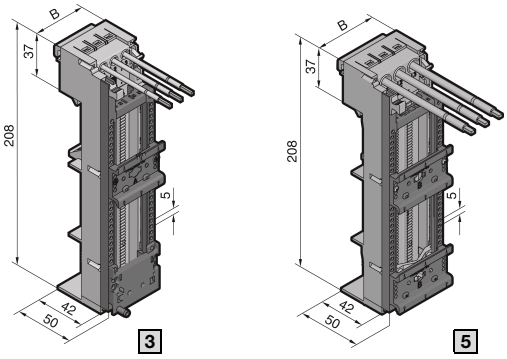

Anyag:
poliamid (PA 6.6),
25 % üvegszál erősítéssel.
Tartós üzemi hőmérséklet
max. 130°C.
UL 94-V0 szerinti tűzállóság.

Szín:
RAL 7035 (sín)

Fontos:
A táblázatban megadott műszaki adatok UL-alkalmazások esetén eltérőek lehetnek,
lásd az 1235. oldalon.

A piacon megtalálható kapcsolóberendezések áttekintését, a megfelelő adapter-hozzárendeléssel
lásd az 1241. oldalon.

Az alapkivitelben felszerelt csatlakozóvezetékek elektromos teherbírását
lásd az 1236. oldalon.

Kivitel		Cs.e.	1	2	3	4	5	4	5	Oldal
Szerkezeti szélesség (B)			45 mm	45 mm	45 mm	45 mm	45 mm	55 mm	55 mm	
Hosszúság			208 mm	208 mm	208 mm	208 mm	208 mm	208 mm	208 mm	
Áramfelvétel max.			25 A	25 A	25 A	32 A	32 A	32 A	32 A	
Mért üzemi feszültség			690 V~	690 V~	690 V~	690 V~	690 V~	690 V~	690 V~	
Csatlakozóvezetékek[1]			AWG 12	AWG 12	AWG 12	AWG 10	AWG 10	AWG 10	AWG 10	
	Tartókeret		–	45 x 170 mm	45 x 170 mm	45 x 170 mm	45 x 170 mm	55 x 170 mm	55 x 170 mm	
	PinBlock-kal		–	–	■	–	–	–	–	
Tartósínek száma, magasság	10 mm		1	1	1	1	2[2]	1	2[2]	
Tartósínek eltolás elleni védelemmel[3]			■	■	■	■	–	–	–	
5/10 mm sínvastagsághoz **Rend. sz. SV**		1 db	**9340.310**	**9340.340**	**9340.370**	**9340.350**	**9340.380**	**9340.460**	**9340.470**	
Tartozékok										
Összekötő pin		20 db	9340.280	9340.280	9340.280	9340.280	9340.280	9340.280	9340.280	401
Csatolósáv 10 mm		2 db	9340.290	9340.290	9340.290	9340.290	9340.290	9340.290	9340.290	400
OM-tartó	45 x 208 mm	1 db	9340.260	9340.260	9340.260	9340.260	9340.260	9340.260	9340.260	368
	55 x 208 mm	1 db	9340.270	9340.270	9340.270	9340.270	9340.270	9340.270	9340.270	368
Tartókeret										401
PinBlock tartókerethez										402
PinBlock Plus										402
Tartósínek										404/405

[1] AWG = American Wire Gauges
AWG 12 = 3,31 mm² ≙ 4 mm²
AWG 10 = 5,26 mm² ≙ 6 mm²
[2] Az alsó, speciális reteszelésű tartósínt eloldott tartókeret esetén hátulról kell rögzíteni.
[3] Eltolás elleni védelem Moeller, Siemens és Telemecanique motorvédő kapcsolókhoz. Univerzális használathoz eltolás elleni védelem nélkül.

Gyűjtősín-rendszerek 350 – 355. oldal **Csatlakozóadapterek** 356/357. oldal **Sorkapcsok** 358. oldal **OM/OT-hordozók** 368/369. oldal
Berendezésadapterek 359 – 361., 370/371. oldal **Lovas biztosítós elemek** 372/373. oldal **NH biztosítós terhelésszakaszolók** 374. oldal
NH lovas biztosítós terhelésszakaszolók 375 – 379. oldal **Tartozékok** 400 – 411. oldal

OM adapter 40 A/65 A, csatlakozóvezetékekkel (3 pólusú)

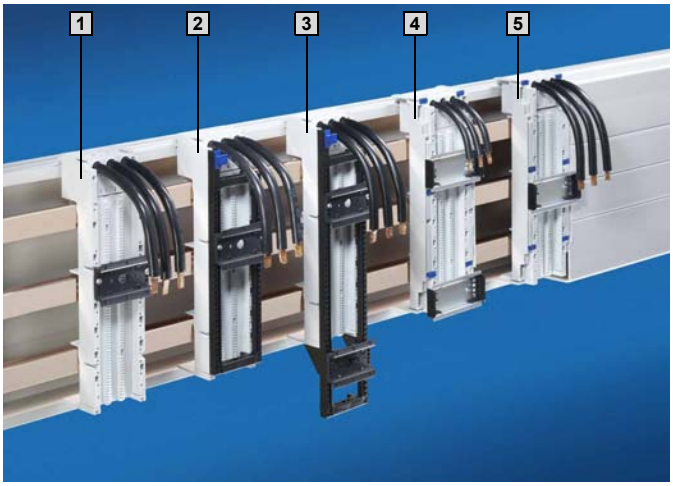

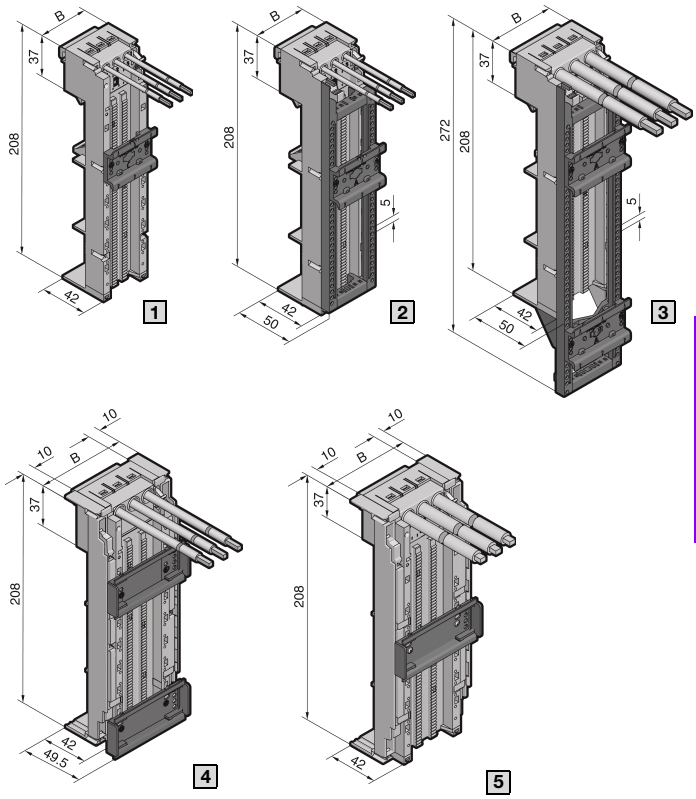

Anyag:
poliamid (PA 6.6),
25 % üvegszál erősítéssel.
Tartós üzemi hőmérséklet
max. 130°C.
UL 94-V0 szerinti tűzállóság.

Szín:
RAL 7035 (sín)

Fontos:
A táblázatban megadott műszaki adatok UL-alkalmazások esetén eltérőek lehetnek,
lásd az 1235. oldalon.

A piacon megtalálható kapcsolóberendezések áttekintését, a megfelelő adapter-hozzárendeléssel
lásd az 1241. oldalon.

Az alapkivitelben felszerelt csatlakozóvezetékek elektromos teherbírását
lásd az 1236. oldalon.

Kivitel		Cs.e.	1	2	3	4	5	Oldal
Szerkezeti szélesség (B)			55 mm	55 mm	55 mm	75 mm	75 mm	
Hosszúság			208 mm	208 mm	272 mm	208 mm	208 mm	
Áramfelvétel max.			65 A	65 A	65 A	40 A	65 A	
Mért üzemi feszültség			690 V~	690 V~	690 V~	690 V~	690 V~	
Csatlakozóvezetékek[1]			AWG 6	AWG 6	AWG 6	AWG 8	AWG 6	
	Tartókeret		–	55 x 170 mm	55 x 237 mm	–	–	
	Tartókeret-alátámasztással		–	–	■	–	–	
	Bővítőlécek		–	–	–	■	■	
Tartósínek száma, magasság	10 mm		1	1	2[2]	–	–	
	7,5 mm		–	–	–	2	1	
Tartósín eltolás elleni védelemmel[3]			■	■	■	–	–	
5/10 mm sínvastagsághoz **Rend. sz. SV**		1 db	**9340.410**	**9340.430**	**9340.450**	**9340.710**	**9340.700**	
Tartozékok								
Összekötő pin		20 db	9340.280	9340.280	9340.280	9340.280	9340.280	401
Csatolósáv 10 mm		2 db	9340.290	9340.290	9340.290	9340.290	9340.290	400
OM-tartó	45 x 208 mm	1 db	9340.260	9340.260	9340.260	9340.260	9340.260	368
	55 x 208 mm	1 db	9340.270	9340.270	9340.270	9340.270	9340.270	368
Tartókeret								401
PinBlock tartókerethez								402
PinBlock Plus								402
Tartósínek								404/405

[1] AWG = American Wire Gauges
AWG 8 = 8,37 mm² ≙ 10 mm²
AWG 6 = 13,3 mm² ≙ 16 mm²
[2] Az alsó, speciális reteszelésű tartósínt kioldott tartókeret esetén hátulról kell rögzíteni.
[3] Eltolás elleni védelem Moeller, Siemens és Télémécanique motorvédő kapcsolókhoz. Univerzális használathoz eltolás elleni védelem nélkül.

Gyűjtősín-rendszerek 350 – 355. oldal **Csatlakozóadapterek** 356/357. oldal **Sorkapcsok** 358. oldal **OM/OT-hordozók** 368/369. oldal
Berendezésadapterek 359 – 361., 370/371. oldal **Lovas biztosítós elemek** 372/373. oldal **NH biztosítós terhelésszakaszolók** 374. oldal
NH lovas biztosítós terhelésszakaszolók 375 – 379. oldal **Tartozékok** 400 – 411. oldal

OM-adapter 32 A/65 A, húzórugós sorkapoccsal/OT premium adapter 25 A (3 pólusú)

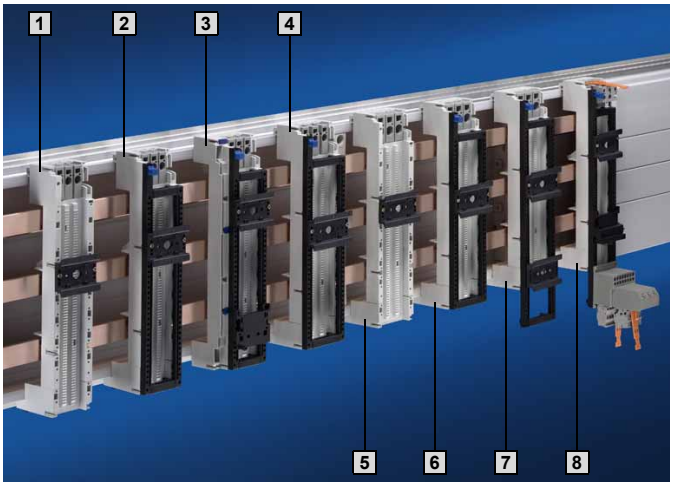

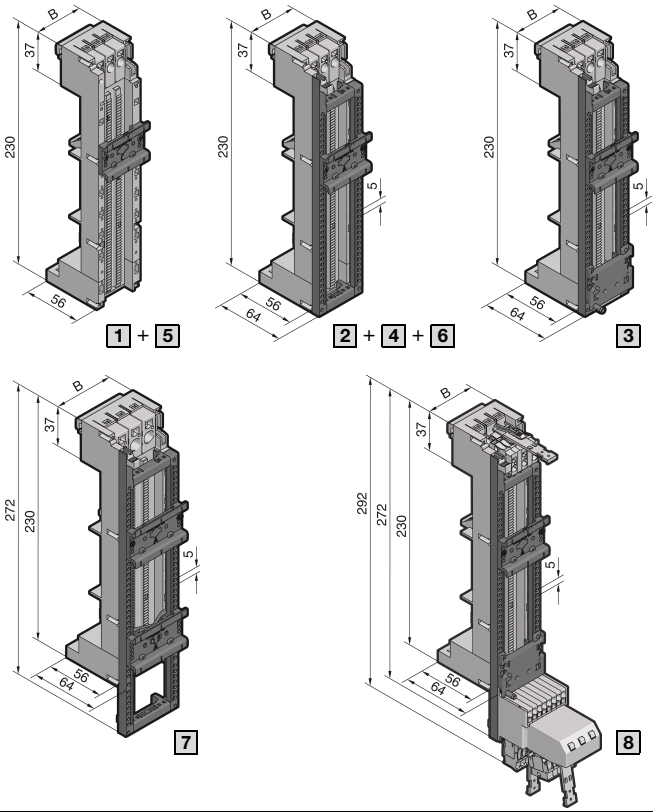

Anyag:
poliamid (PA 6.6),
25 % üvegszál erősítéssel.
Tartós üzemi hőmérséklet
max. 130°C.
UL 94-V0 szerinti tűzállóság.

Szín:
RAL 7035 (sín)

Fontos:
Az OT-adaptereket csak 10 mm vastag vagy Rittal PLS 800/1600 gyűjtősínekre szabad rászerelni.
Max. tartótávolság 300 mm.

A piacon megtalálható kapcsolóberendezések áttekintését, a megfelelő adapter-hozzárendeléssel lásd az 1242. oldalon.

Kivitel		Cs.e.	1	2	3	4	5	6	7	Premium adapter 8	Oldal
Szerkezeti szélesség (B)			45 mm	45 mm	45 mm	55 mm	55 mm	55 mm	55 mm	45 mm	
Hosszúság			230 mm	230 mm	230 mm	230 mm	230 mm	230 mm	272 mm	272 mm	
Áramfelvétel max.			32 A	32 A	32 A	32 A	65 A	65 A	65 A	25 A	
Mért üzemi feszültség			690 V~	690 V~	690 V~	690 V~	690 V~	690 V~	690 V~	690 V~	
Kör keresztmetszetű vezetékek csatlakoztatása			1,5 – 6 mm²	1,5 – 6 mm²	1,5 – 6 mm²	1,5 – 6 mm²	2,5 – 16 mm²	2,5 – 16 mm²	2,5 – 16 mm²	1,5 – 4 mm²	
	Tartókerettel		–	45 x 195 mm	45 x 195 mm	55 x 195 mm	–	55 x 195 mm	55 x 237 mm	45 x 237 mm	
	PinBlock-kal		–	–	■	–	–	–	–	■	
	Csatlakozó kivezetéssel[1]		–	–	–	–	–	–	–	■	
Tartósínek száma, mag. 10 mm			1	1	1	1	1	1	2[2]	1	
Tartósín eltolás elleni védelemmel[3]			■	■	■	–	■	■	■	■	
5/10 mm sínvastagsághoz **Rend. sz. SV**		1 db	**9341.510**	**9341.530**	**9341.550**	**9341.660**	**9341.610**	**9341.630**	**9341.650**	**9341.900**	
Ezen felül szükséges											
Fenéklemez-profil											351, 353
Fenéklemez-merevítés											351, 353
Tartozékok											
Kábelkészlet OT-adapterhez	AWG 14	15 db	9340.850	9340.850	9340.850	9340.850	9340.850	9340.850	9340.850	9340.850	402
	AWG 12	15 db	9340.860	9340.860	9340.860	9340.860	9340.860	9340.860	9340.860	9340.860	402
	AWG 10	15 db	9340.870	9340.870	9340.870	9340.870	9340.870	9340.870	9340.870	–	402
	AWG 8	6 db	–	–	–	–	9340.880	9340.880	9340.880	–	402
	AWG 6	6 db	–	–	–	–	9340.890	9340.890	9340.890	–	402
Összekötő pin		20 db	9340.280	9340.280	9340.280	9340.280	9340.280	9340.280	9340.280	9340.280	401
Csatolósáv 10 mm		2 db	9341.290	9341.290	9341.290	9341.290	9341.290	9341.290	9341.290	9341.290	400
OT-hordozó	45 x 230 mm	1 db	9341.260	9341.260	9341.260	9341.260	9341.260	9341.260	9341.260	9341.260	369
	55 x 230 mm	1 db	9341.270	9341.270	9341.270	9341.270	9341.270	9341.270	9341.270	9341.270	369
Tartókeret											401
PinBlock tartókerethez											402
PinBlock Plus											402
Tartósínek											404/405
ST-Combi csatlakozó											403

[1] Szállítás: csatlakozó alj 3 fő- (1,5 – 4 mm²) és 8 segédérintkező (0,5 – 2,5 mm²) csatlakoztatásához, csatlakozóval együtt.
[2] Az alsó, speciális reteszelésű tartósínt kioldott tartókeret esetén hátulról kell rögzíteni.
[3] Eltolás elleni védelem a Moeller, Siemens és Télémécanique motorvédő kapcsolókhoz. Univerzális használathoz eltolás elleni védelem nélkül.

Gyűjtősín-rendszerek 350 – 353. oldal **Csatlakozóadapterek** 356/357. oldal **Sorkapcsok** 358. oldal **OM/OT-hordozók** 368/369. oldal
Berendezésadapterek 359 – 361., 370/371. oldal **Lovas biztosítós elemek** 372/373. oldal **NH biztosítós terhelésszakaszolók** 374. oldal
NH lovas biztosítós terhelésszakaszolók 375 – 379. oldal **Tartozékok** 400 – 411. oldal

OT adapter 25 A/32 A/65 A, csatlakozóvezetékekkel (3 pólusú)



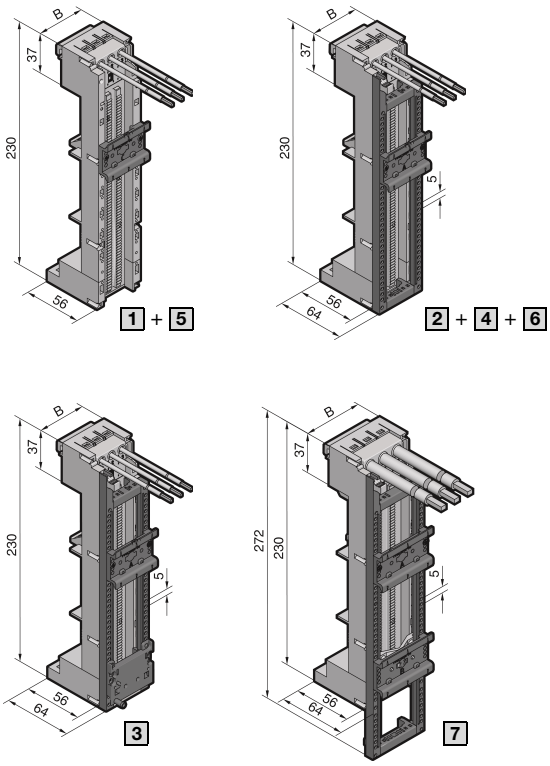

Anyag:
poliamid (PA 6.6),
25 % üvegszál erősítéssel.
Tartós üzemi hőmérséklet
max. 130°C.
UL 94-V0 szerinti tűzállóság.

Szín:
RAL 7035 (sín)

Fontos:
Az OT-adaptereket csak 10 mm vastag vagy Rittal PLS 800/1600 gyűjtősínekre szabad rászerelni.
Max. tartótávolság 300 mm.

A táblázatban megadott műszaki adatok UL-alkalmazások esetén eltérőek lehetnek,
lásd az 1235. oldalon.

A piacon megtalálható kapcsolóberendezések áttekintését, a megfelelő adapter-hozzárendeléssel
lásd az 1243. oldalon.

Az alapkivitelben felszerelt csatlakozóvezetékek elektromos teherbírását
lásd az 1236. oldalon.

Kivitel	Cs.e.	1	2	3	4	5	6	7	Oldal
Szerkezeti szélesség (B)		45 mm	45 mm	45 mm	55 mm	55 mm	55 mm	55 mm	
Hosszúság		230 mm	230 mm	230 mm	230 mm	230 mm	230 mm	272 mm	
Áramfelvétel max.		25 A	25 A	25 A	32 A	65 A	65 A	65 A	
Mért üzemi feszültség		690 V~	690 V~	690 V~	690 V~	690 V~	690 V~	690 V~	
Csatlakozóvezetékek[1]		AWG 12	AWG 12	AWG 12	AWG 10	AWG 6	AWG 6	AWG 6	
Tartókerettel		–	45 x 195 mm	45 x 195 mm	55 x 195 mm	–	55 x 195 mm	55 x 237 mm	
PinBlock-kal		–	–	■	–	–	–	–	
Tartósínek száma, magasság 10 mm		1	1	1	1	1	1	2[2]	
Tartósín eltolás elleni védelemmel[3]		■	■	■	–	■	■	■	
5/10 mm sínvastagsághoz **Rend. sz. SV**	1 db	**9341.310**	**9341.340**	**9341.370**	**9341.460**	**9341.410**	**9341.430**	**9341.450**	
Ezen felül szükséges									
Fenéklemez-profil									351, 353
Fenéklemez-merevítés									351, 353
Tartozékok									
Összekötő pin	20 db	9340.280	9340.280	9340.280	9340.280	9340.280	9340.280	9340.280	401
Csatolósáv 10 mm	2 db	9341.290	9341.290	9341.290	9341.290	9341.290	9341.290	9341.290	400
OT-hordozó 45 x 230 mm	1 db	9341.260	9341.260	9341.260	9341.260	9341.260	9341.260	9341.260	369
OT-hordozó 55 x 230 mm	1 db	9341.270	9341.270	9341.270	9341.270	9341.270	9341.270	9341.270	369
Tartókeret									401
PinBlock tartókerethez									402
PinBlock Plus									402
Tartósínek									404/405

[1] AWG = American Wire Gauges
AWG 12 = 3,31 mm² ≙ 4 mm²
AWG 10 = 5,26 mm² ≙ 6 mm²
AWG 6 = 13,3 mm² ≙ 16 mm²
[2] Az alsó, speciális reteszelésű tartósínt kioldott tartókeret esetén hátulról kell rögzíteni.
[3] Eltolás elleni védelem Moeller, Siemens és Télémécanique motorvédő kapcsolókhoz. Univerzális használathoz eltolás elleni védelem nélkül.

Gyűjtősín-rendszerek 350 – 355. oldal **Csatlakozóadapterek** 356/357. oldal **Sorkapcsok** 358. oldal **OM/OT-hordozók** 368/369. oldal
Berendezésadapterek 359 – 361., 370/371. oldal **Lovas biztosítós elemek** 372/373. oldal **NH biztosítós terhelésszakaszolók** 374. oldal
NH lovas biztosítós terhelésszakaszolók 375 – 379. oldal **Tartozékok** 400 – 411. oldal

OM-tartó, érintkezőrendszer nélkül (3 pólusú)

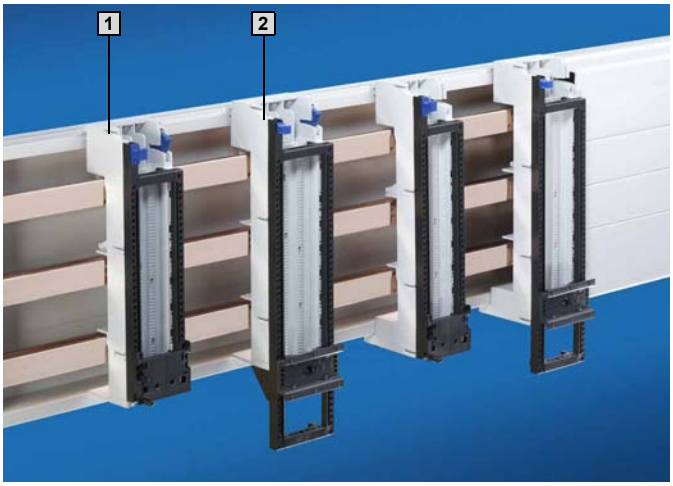

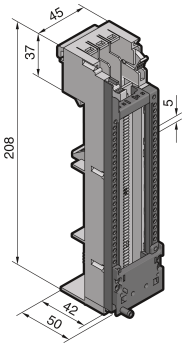

1

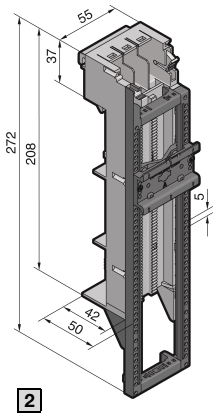

2

Anyag:
poliamid (PA 6.6),
25 % üvegszál erősítéssel.
Tartós üzemi hőmérséklet
max. 130°C.
UL 94-V0 szerinti tűzállóság.

Szín:
RAL 7035 (sín)

Fontos:
UL-alkalmazásokhoz is használható.

Kivitel	Cs.e.	1	2	Oldal
Szerkezeti szélesség		45 mm	55 mm	
Hosszúság		208 mm	272 mm	
Tartókerettel		45 x 170 mm	55 x 237 mm	
Tartókeret-alátámasztással		–	■	
PinBlock-kal		■	–	
Tartósínek száma, magasság 10 mm		–	1[1)]	
5/10 mm sínvastagsághoz **Rend. sz. SV**	1 db	**9340.260**	**9340.270**	
Tartozékok				
Összekötő pin	20 db	9340.280	9340.280	401
Csatolósáv 10 mm	2 db	9340.290	9340.290	400
Tartókeret				401
PinBlock tartókerethez				402
PinBlock Plus				402
Tartósínek				404/405

[1)] Az tartósínt szabadon álló tartókeret esetén hátulról speciális reteszeléssel kell rögzíteni.

Gyűjtősín-rendszerek 350 – 355. oldal **Csatlakozóadapterek** 356/357. oldal **Sorkapcsok** 358. oldal **OM/OT-adapterek** 362 – 367. oldal
Berendezésadapterek 359 – 361., 370/371. oldal **Lovas biztosítós elemek** 372/373. oldal **NH biztosítós terhelésszakaszolók** 374. oldal
NH lovas biztosítós terhelésszakaszolók 375 – 379. oldal **Tartozékok** 400 – 411. oldal

OT-tartó, érintkezőrendszer nélkül (3 pólusú)

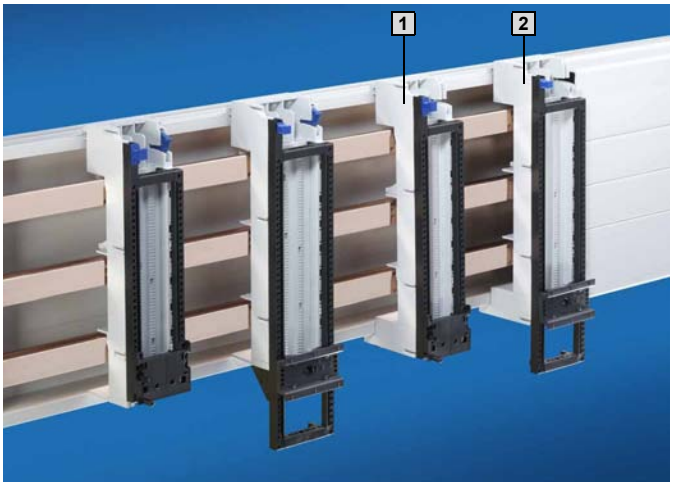

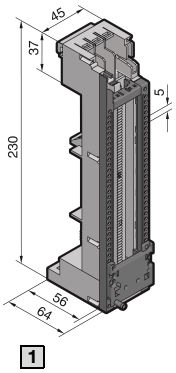

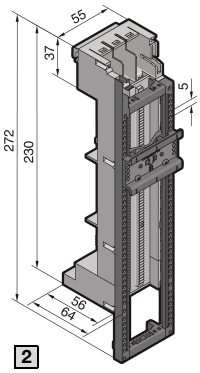

Anyag:
poliamid (PA 6.6),
25 % üvegszál erősítéssel.
Tartós üzemi hőmérséklet
max. 130°C.
UL 94-V0 szerinti tűzállóság.

Szín:
RAL 7035 (sín)

Fontos:
Az OT-tartókat csak 10 mm vastag vagy Rittal PLS 800/1600 gyűjtősínekre szabad rászerelni.
Max. tartótávolság 300 mm.

UL-alkalmazásokhoz is használható.

Kivitel	Cs.e.	1	2	Oldal
Szerkezeti szélesség		45 mm	55 mm	
Hosszúság		230 mm	272 mm	
Tartókerettel		45 x 195 mm	55 x 237 mm	
PinBlock-kal		■	–	
Tartósínek száma, magasság 10 mm		–	1[1)]	
5/10 mm sínvastagsághoz **Rend. sz. SV**	1 db	**9341.260**	**9341.270**	
Ezen felül szükséges				
Fenéklemez-profil				351, 353
Fenéklemez-merevítés				351, 353
Tartozékok				
Összekötő pin	20 db	9340.280	9340.280	401
Csatolósáv 10 mm	2 db	9341.290	9341.290	400
Tartókeret				401
PinBlock tartókerethez				402
PinBlock Plus				402
Tartósínek				404/405

[1)] Az tartósínt szabadon álló tartókeret esetén hátulról speciális reteszeléssel kell rögzíteni.

Gyűjtősín-rendszerek 350 – 355. oldal **Csatlakozóadapterek** 356/357. oldal **Sorkapcsok** 358. oldal **OM/OT-adapterek** 362 – 367. oldal
Berendezésadapterek 359 – 361., 370/371. oldal **Lovas biztosítós elemek** 372/373. oldal **NH biztosítós terhelésszakaszolók** 374. oldal
NH lovas biztosítós terhelésszakaszolók 375 – 379. oldal **Tartozékok** 400 – 411. oldal

Berendezéstálca 100 A/CB berendezéstálca 125 A/160 A (3 pólusú)

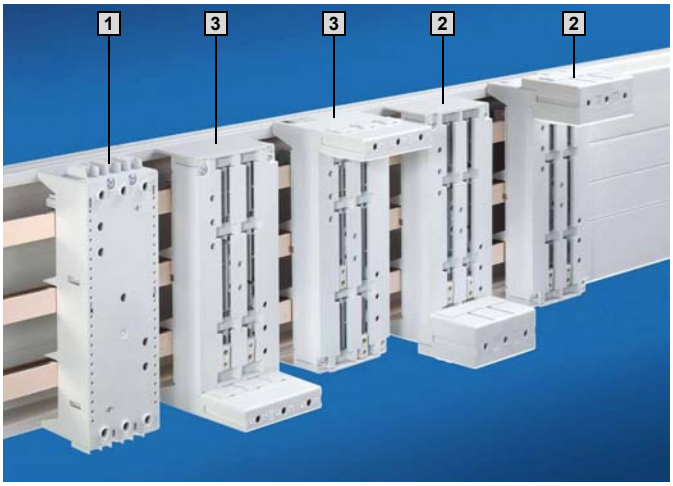

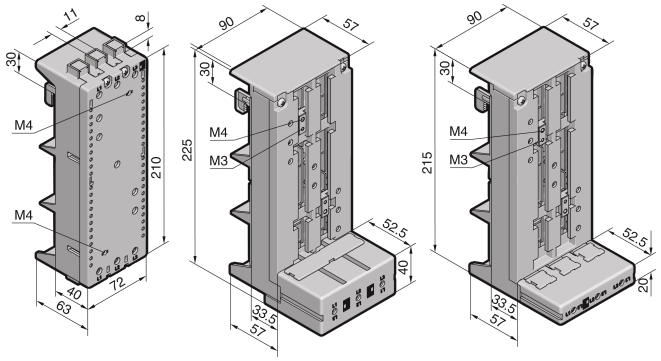

1 SV 9342.400/ SV 9342.410 | 2 SV 9342.540 | 3 SV 9342.500

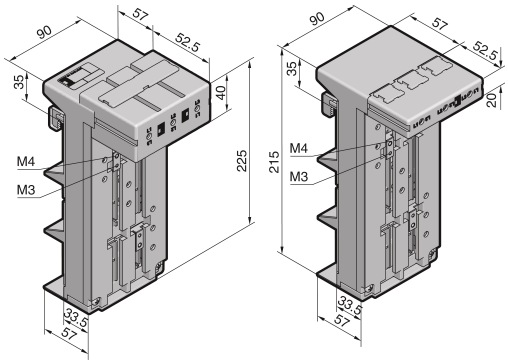

2 SV 9342.550 | 3 SV 9342.510

Anyag:
poliamid (PA 6.6),
25 % üvegszál erősítéssel.
Tartós üzemi hőmérséklet
max. 130°C.
UL 94-V0 szerinti tűzállóság.

Szín:
RAL 7035

Szállítás,
CB berendezésadapter:
A kapcsolók rögzítéséhez bepattintható sorkapocs-fedéllel és horonycsapokkal.

Fontos:
A táblázatban megadott műszaki adatok UL-alkalmazások esetén eltérőek lehetnek,
lásd az 1235. oldalon.

Kivitel		Cs.e.	1 Berendezéstálca	2 CB berendezés-adapter	3 CB berendezés-adapter	Oldal
Szerkezeti szélesség			72 mm	90 mm	90 mm	
Hosszúság			210 mm	225 mm	215 mm	
Áramfelvétel max.			100 A	125 A	160 A	
Mért üzemi feszültség			690 V~	690 V~		
Csatlakozókapocs			Keretkapcsok	Keretkapcsok		
Kör keresztmetszetű vezetékek csatlakoztatása			10 – 35 mm²	35 – 120 mm²		
Sorkapocshely lamellált rézsínek csatlakoztatásához			10 x 7,8 mm	18,5 x 15,5 mm		
Meghúzó nyomaték ● Vezetékcsatlakozó csavar ● Sínrögzítés ● Kapcsolóberendezés-rögzítés			 2 – 3 Nm 2 Nm 1,5 Nm	 12 Nm 4 – 6 Nm 1,5 Nm		
Az alábbi gyártmányú/ típusú kapcsolóberen-dezésekhez	ABB		MS 497	S2, T1, T2		
	GE		–	FD		
	Merlin Gerin		–	NS80, NSC100		
	Moeller		PKZ2[1]	NZM1		
	Siemens		S3	–		
	Telemecanique		GV3[1]	–		
	Univerzálisan használható		■ [1]	–		
Az alábbi sínvastagsághoz			5/10 mm	5/10 mm		
Kábelkivezetés felül[2] **Rend. sz. SV**		1 db	**9342.400**	**9342.540**	**9342.500**[3]	
Kábelkivezetés alul[2] **Rend. sz. SV**		1 db	**9342.410**	**9342.550**	**9342.510**[3]	
Tartozékok						
Tartósín szélesség 72 mm, magasság 15 mm		5 db	9320.120	–	–	405
Horonycsapok		6 db	–	9342.560	9342.560	401
Csatlakozó sarokelem			–	■	■	403

[1] Rögzítés csak SV 9320.120 tartósínnel.
[2] Kapcsoló kimenete ill. kimenővezetéke.
[3] UL-alkalmazásokhoz nem alkalmas.

Gyűjtősín-rendszerek 350 – 355. oldal **Csatlakozóadapterek** 356/357. oldal **Sorkapcsok** 358. oldal **OM/OT-adapterek** 362 – 367. oldal
OM/OT-tartók 368/369. oldal **Berendezésadapterek** 359 – 361. oldal **Lovas biztosítós elemek** 372/373. oldal
NH biztosítós terhelésszakaszolók 374. oldal **NH lovas biztosítós terhelésszakaszolók** 375 – 379. oldal **Tartozékok** 400 – 411. oldal

CB berendezésadapter 250 A/630 A (3 pólusú)

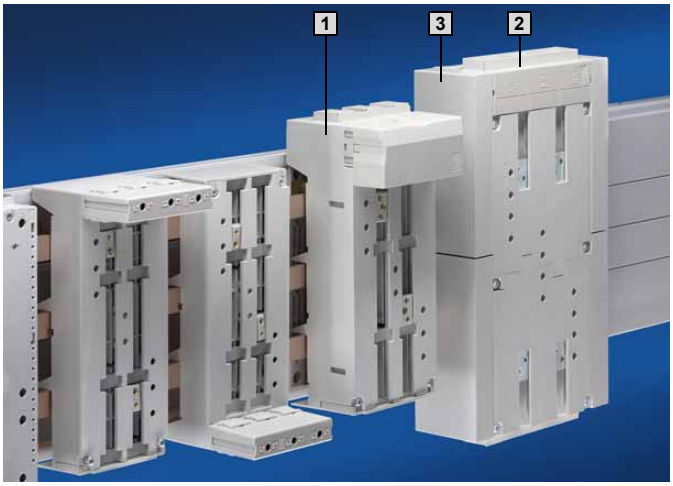

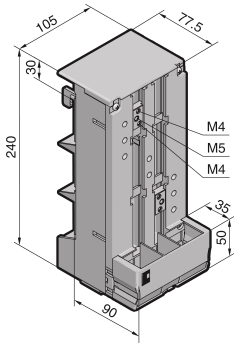

1 SV 9342.600

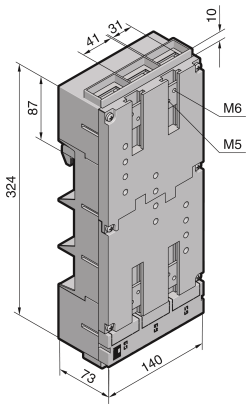

2 SV 9342.700

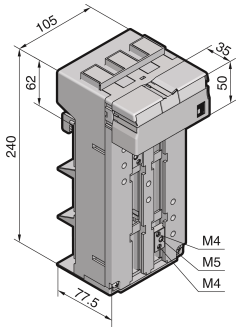

1 SV 9342.610

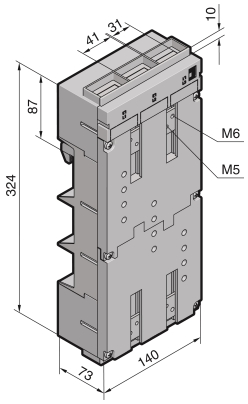

2 SV 9342.710

Anyag:
poliamid (PA 6.6),
25 % üvegszál erősítéssel.
Tartós üzemi hőmérséklet
max. 130°C.
UL 94-V0 szerinti tűzállóság.

Szín:
RAL 7035

Szállítás:
A kapcsolók rögzítéséhez bepattintható sorkapocs-fedéllel és horonycsapokkal.

Fontos:
A táblázatban megadott műszaki adatok UL-alkalmazások esetén eltérőek lehetnek,
lásd az 1235. oldalon.

Kivitel		Cs.e.	1	2	Oldal
Szerkezeti szélesség			105 mm	140 mm	
Hosszúság			240 mm	324 mm	
Áramfelvétel max.			250 A	630 A	
Mért üzemi feszültség			690 V~	690 V~	
Csatlakozókapocs			Keretkapcsok	M10 csavarcsatlakozás	
Kör keresztmetszetű vezetékek csatlakoztatása			35 – 120 mm^2	max. 150 mm^2 [2)]	
Sorkapocshely lamellált rézsínek csatlakoztatásához			18,5 x 15,5 mm	32 x 10 mm	
Meghúzó nyomaték ● Vezetékcsatlakozó csavar ● Sínrögzítés ● Kapcsolóberendezés-rögzítés			 12 Nm 4 – 6 Nm 1,5 Nm	 30 – 32 Nm 12 – 14 Nm 2,5 Nm	
Az alábbi gyártmányú/ típusú kapcsolóberen-dezésekhez	ABB		S3, T3, T4	S5, T5	
	GE		FE	–	
	Merlin Gerin		NS100, NS160, NS250	NS400, NS630	
	Moeller		NZM2	NZM3	
	Siemens		VL160X, VL160, VL250	VL400, VL630[3)]	
	Telemecanique		GV7	–	
Az alábbi sínvastagsághoz			5/10 mm	5/10 mm	
Kábelkivezetés felül[1)] **Rend. sz. SV**		1 db	**9342.600**	**9342.700**	
Kábelkivezetés alul[1)] **Rend. sz. SV**		1 db	**9342.610**	**9342.710**	
Tartozékok					
3 Bővítőléc 25 mm a beépítési szélességnek 140 mm-ről 190 mm-re növeléséhez		4 db (1 készlet)	–	9342.720	400
Horonycsapok		6 db	9342.640	–	401
Csatlakozó sarokelem			■	■	403

[1)] Kapcsoló kimenete ill. kimenővezetéke.
[2)] Kábelsaruval.
[3)] Ezen felül szükséges: bővítőléc 25 mm (SV 9342.720).

Gyűjtősín-rendszerek 350 – 355. oldal **Csatlakozóadapterek** 356/357. oldal **Sorkapcsok** 358. oldal **OM/OT-adapterek** 362 – 367. oldal
OM/OT-tartók 368/369. oldal **Berendezésadapterek** 359 – 361. oldal **Lovas biztosítós elemek** 372/373. oldal
NH biztosítós terhelésszakaszolók 374. oldal **NH lovas biztosítós terhelésszakaszolók** 375 – 379. oldal **Tartozékok** 400 – 411. oldal

Lovas biztosítós elemek (3 pólusú)

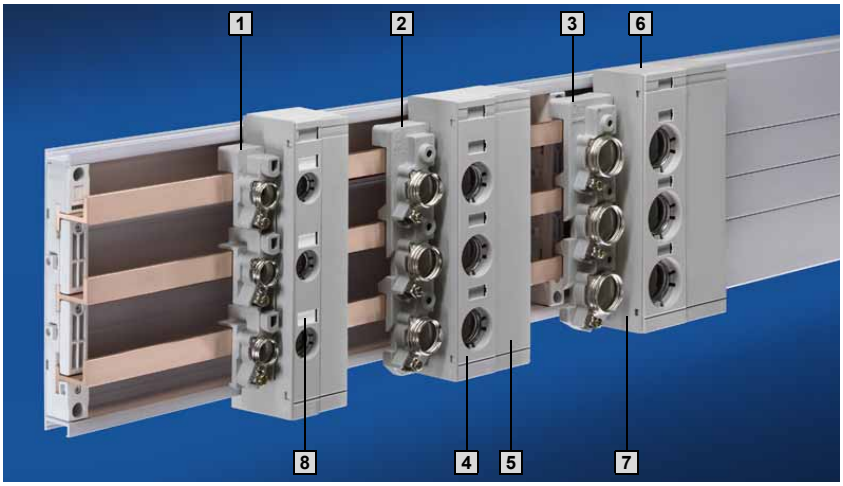

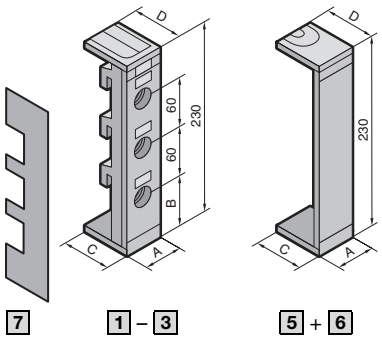

7 | 1 – 3 az alábbiakkal: 4 + 6 | 5 + 6

Anyag:
Lovas biztosítós elem:
üvegszálerősítésű, hőre lágyuló poliészter (PBT).
Tartós üzemi hőmérséklet max. 140°C.
UL 94-V0 szerinti tűzállóság.

Érintésvédelmi fedél:
poliamid (PA 6.6).
Tartós üzemi hőmérséklet max. 105°C.
UL 94-V0 szerinti tűzállóság.

Szín:
RAL 7035

Szorítócsavarral rögzítendő	Cs.e.	1	2	3
Típus		D 02-E 18 (illesztőhüvely)	D II-E 27 (illesztőcsavar)	D II-E 33 (illesztőcsavar)
Szélesség (A)		27 mm	42 mm	57 mm
Áramfelvétel		63 A	25 A	63 A
Mért üzemi feszültség		400 V~	500 V~	690 V~
Szorítókapocs kör keresztmetszetű vezetékhez[1)]		1,5 – 16 mm²	1,5 – 16 mm²	1,5 – 16 mm²
Meghúzó nyomaték ● Rögzítőcsavar ● Vezetékcsatlakoztató csavar		 2 Nm 2,5 Nm	 2 Nm 2,5 Nm	 2 Nm 2,5 Nm
5/10 mm sínvastagsághoz **Rend. sz. SV**	10 db	**3418.000**	**3427.000**	**3433.000**
Tartozékok				
4 **Érintésvédő fedél** **Rend. sz. SV**	10 db	**3419.000**	**3428.000**	**3434.000**
5 **Üresterület-takarás** **Rend. sz. SV**	10 db	**3421.000**	**3430.000**	**3436.000**
6 **Homlok- és talplemez** fenéklemezzel ellátott rendszerhez **Rend. sz. SV**	10 db	**3420.010**	**3429.010**	**3435.010**
Homlok- és talplemez fenéklemez nélküli rendszerhez **Rend. sz. SV**	10 db	**3420.000**	**3429.000**	**3435.000**
7 **Oldallapok** **Rend. sz. SV**	10 db	**3093.000**	**3093.000**	**3093.000**
8 **Adattáblák** **Rend. sz. SV**	100 db	**9320.080**	**9320.080**	**9320.080**
Szélesség (A) mm		27	42	57
Távolság (B) mm		57	40	40
Mélység (C) mm[2)]		67	71,5	71,5
Mélység (D) mm[3)] az alábbi rendszer esetén	fenéktakaróval	47	51,5	51,5
	fenéktakaró nélkül	67	71,5	71,5

[1)] Sodrott eres vezetékek használata esetén érvéghüvelyeket kell alkalmazni.
[2)] Talplemez
[3)] Homloklemez

Gyűjtősín-rendszerek 350 – 353. oldal **Csatlakozóadapterek** 356/357. oldal **Sorkapcsok** 358. oldal **OM/OT-adapter** 362 – 367. oldal
OM/OT-tartók 368/369. oldal **Berendezésadapterek** 359 – 361., 370/371. oldal **NH biztosítós terhelésszakaszolók** 374. oldal
NH lovas biztosítós terhelésszakaszolók 375 – 379. oldal **Tartozékok** 400 – 411. oldal

Lovas biztosítós elemek (3 pólusú)

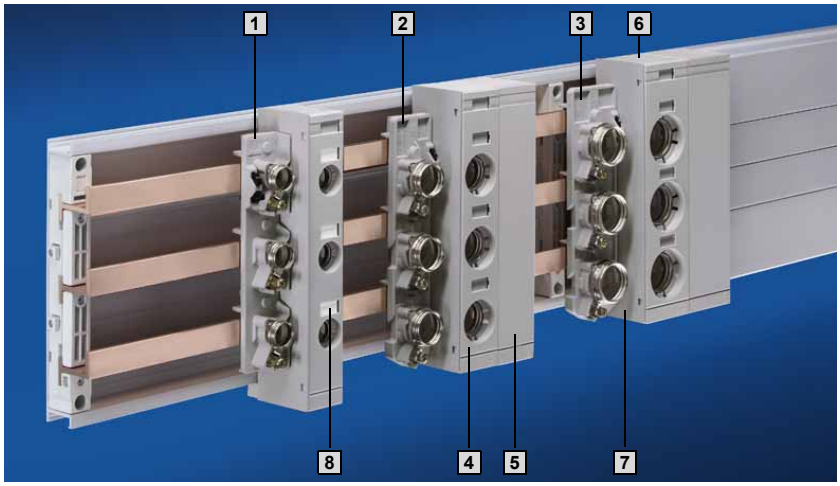

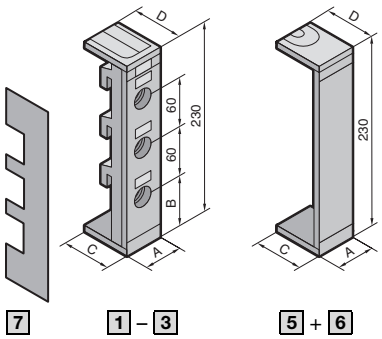

7 | 1 – 3 | 5 + 6

az alábbiakkal:

4 + 6

Anyag:
Lovas biztosítós elem:
üvegszálerősítésű hőre lágyuló poliészter (PBT).
Tartós üzemi hőmérséklet max. 140°C.
UL 94-V0 szerinti tűzállóság.

Érintésvédelmi fedél:
poliamid (PA 6.6).
Tartós üzemi hőmérséklet max. 105°C.
UL 94-V0 szerinti tűzállóság.

Szín:
RAL 7035

Bepattintással szerelhető	Cs.e.	1	2	3
Típus		D 02-E 18 (illesztőhüvely)	D II-E 27 (illesztőgyűrű)	D II-E 33 (illesztőgyűrű)
Szélesség (A)		36 mm	42 mm	57 mm
Áramfelvétel		63 A	25 A	63 A
Mért üzemi feszültség		400 V~	500 V~	690 V~
Szorítókapocs kör keresztmetszetű vezetékhez[1]		1,5 – 16 mm²	1,5 – 16 mm²	1,5 – 16 mm²
Meghúzó nyomaték ● Csavar vezeték csatlakoztatásához		2,5 Nm	2,5 Nm	2,5 Nm
5 mm sínvastagsághoz **Rend. sz. SV**	10 db	**3422.000**	**3520.000**	**3530.000**
10 mm sínvastagsághoz **Rend. sz. SV**	10 db	**3423.000**	**3521.000**	**3531.000**
Tartozékok				
4 **Érintésvédő fedél** **Rend. sz. SV**	10 db	**3424.000**	**3428.000**	**3434.000**
5 **Üresterület-takarás** **Rend. sz. SV**	10 db	**–**	**3430.000**	**3436.000**
6 **Homlok- és talplemez** fenéklemezzel ellátott rendszerhez **Rend. sz. SV**	10 db	**3425.010**	**3429.010**	**3435.010**
Homlok- és talplemez fenéklemez nélküli rendszerhez **Rend. sz. SV**	10 db	**3425.000**	**3429.000**	**3435.000**
7 **Oldalsó lefedés** **Rend. sz. SV**	10 db	**3093.000**	**3093.000**	**3093.000**
8 **Jelölőtáblák** **Rend. sz. SV**	100 db	**9320.080**	**9320.080**	**9320.080**
Szélesség (A) mm		36	42	57
Távolság (B) mm		57	40	40
Mélység (C) mm[2]		67	71,5	71,5
Mélység (D) mm[3] az alábbi rendszer esetén	fenéktakaróval	47	51,5	51,5
	fenéktakaró nélkül	67	71,5	71,5

[1] Sodrott eres vezetékek használata esetén érvéghüvelyeket kell alkalmazni.
[2] Talplemez
[3] Homloklemez

Gyűjtősín-rendszerek 350 – 353. oldal **Csatlakozóadapterek** 356/357. oldal **Sorkapcsok** 358. oldal **OM/OT-adapter** 362 – 367. oldal
OM/OT-tartók 368/369. oldal **Berendezésadapterek** 359 – 361., 370/371. oldal **NH biztosítós terhelésszakaszolók** 374. oldal
NH lovas biztosítós terhelésszakaszolók 375 – 379. oldal **Tartozékok** 400 – 411. oldal

NH függőleges biztosítós terhelésszakaszolók Gr. 00 (3 pólusú)

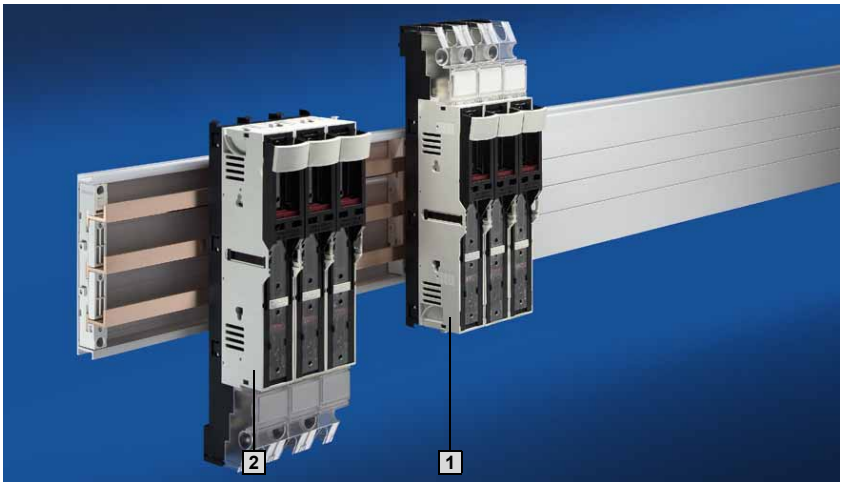

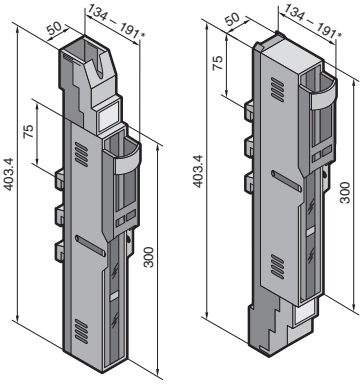

1 2

* Nulla állás

Anyag:
Fedél, lécsín:
üvegszálerősítésű poliamid
Érintkezőpályák:
ezüstözött keményréz

A műszaki adatokat
lásd az 1244. oldalon.

Kivitel	Cs.e.	1	2	Oldal
Szerkezeti méret		Gr. 00	Gr. 00	
Áramfelvétel		160 A	160 A	
Mért üzemi feszültség		690 V~	690 V~	
Kábelkivezetés		felül	alul	
Csatlakozási mód		M8 csavar	M8 csavar	
Meghúzó nyomaték ● Rögzítőcsavar ● Vezetékcsatlakoztató csavar		 6 Nm 14 Nm	 6 Nm 14 Nm	
Az alábbi sínvastagsághoz		5/10 mm	5/10 mm	
Rend. sz. SV	1 db	**3591.020**	**3591.030**	
Tartozékok				
Takarólemez	2 db	9341.230	9341.230	405
Jelölőtábla-tartó	6 db	3595.010	3595.010	406
Mikrokapcsoló	5 db	3071.000	3071.000	406
Szorítóbilincses csatolórész	1 készlet	3592.020	3592.020	407
Szorítóbilincses csatolóprizma	1 készlet	3592.010	3592.010	407

Gyűjtősín-rendszerek 350 – 353. oldal **Csatlakozóadapterek** 356/357. oldal **Sorkapcsok** 358. oldal **OM/OT-adapterek** 362 – 367. oldal
OM/OT-tartók 368/369. oldal **Berendezésadapterek** 359 – 361., 370/371. oldal **Lovas biztosítóelemek** 372/373. oldal
NH lovas biztosítós terhelésszakaszolók 375 – 379. oldal **Tartozékok** 400 – 411. oldal

NH biztosítós szakaszoló Gr. 000 (3 pólusú)

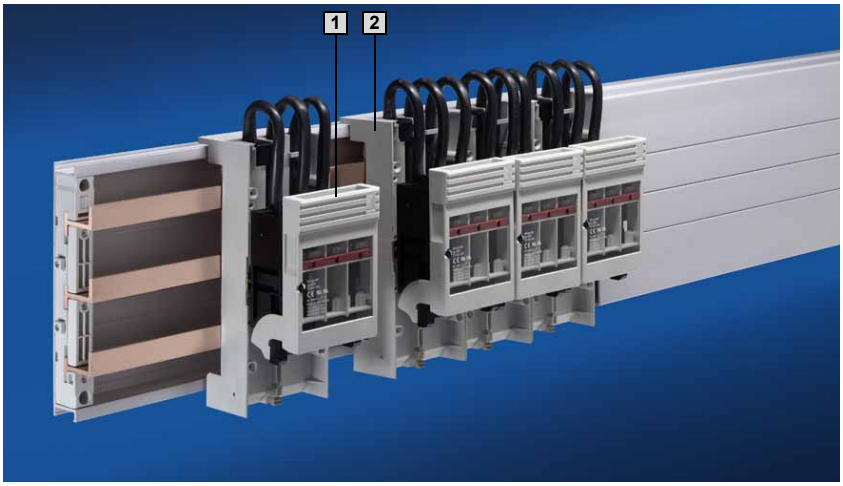

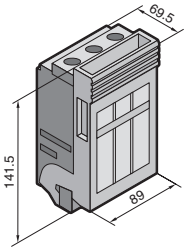

Anyag:
Szerelőlap, fedél, érintésvédelem:
üvegszálerősítésű poliamid
Érintkezőpályák:
ezüstözött keményréz

A műszaki adatokat
lásd az 1246. oldalon.

Beépítési méret	Cs.e.	Gr. 000	Oldal
Áramfelvétel		100 A (160 A)[1]	
Mért üzemi feszültség		690 V~	
Kábelkivezetés		felül/alul	
Csatlakozási mód		szorítókapocs	
Körvezetékek csatlakoztatása		1,5 – 50 mm²	
Sorkapocshely lamellált rézsínek csatlakoztatásához		10 x 10 mm	
Meghúzó nyomaték ● Csavar vezeték csatlakoztatásához		3 Nm	
1 **Rend. sz. SV**	1 db	**3431.000**	
Ezen felül szükséges			
Gyűjtősín-adapter		lásd alul	
Tartozékok			
Mikrokapcsoló	5 db	3071.000	406

[1] 160 A, 95 mm²-csatlakozó keresztmetszet esetén (95 mm² csatlakozódarabok külön rendelésre).

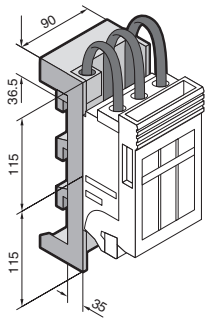

2 Gyűjtősín-adapter

Az SV 3431.000 modell 60 mm-es sínrendszerre történő rögzítéséhez.

Anyag:
Üvegszálerősítésű, hőre lágyuló poliészter (PBT).
Tartós üzemi hőmérséklet max. 140°C.
UL 94-V0 szerinti tűzállóság.

Szín:
RAL 7035

Szállítás:
Alapkivitelben felszerelt, 35 mm²-es csatlakozóvezetékekkel.

Az alábbi sínvastagsághoz mm	Cs.e.	**Rend. sz. SV**
5	1 db	**9320.040**
10	1 db	**9320.050**

Gyűjtősín-rendszerek 350 – 353. oldal **Csatlakozóadapterek** 356/357. oldal **Sorkapcsok** 358. oldal **OM/OT-adapterek** 362 – 367. oldal
OM/OT-tartók 368/369. oldal **Berendezésadapterek** 359 – 361., 370/371. oldal **Lovas biztosítós elemek** 372/373. oldal
NH biztosítós terhelésszakaszolók 374. oldal **Tartozékok** 400 – 411. oldal

NH lovas biztosítós szakaszoló Gr. 00 (3 pólusú)

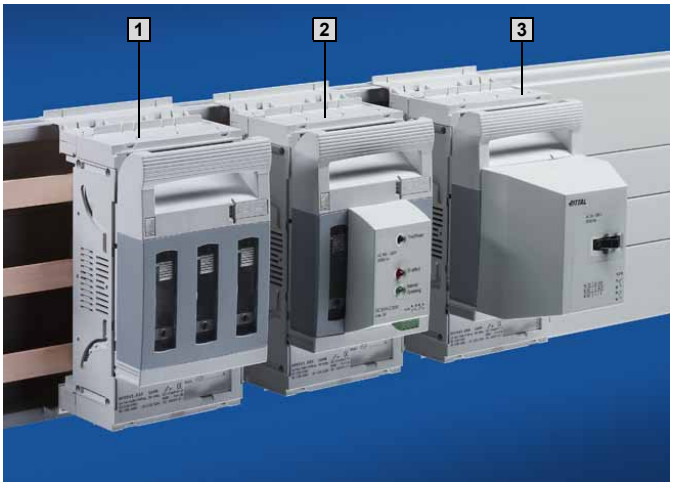

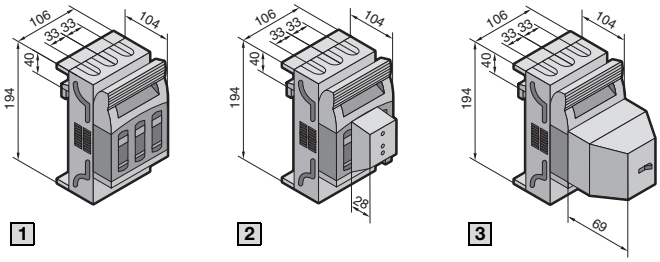

Anyag:
Szerelőlap, fedél,
érintésvédelem: poliamid PA6
Érintkezőpályák:
elektrolitréz, ezüstözött

Szállítás:
fedőlemezekkel együtt.

A műszaki adatokat
lásd az 1244 – 1246. oldalon.

Beépítési méret	Cs.e.	Gr. 00		Oldal
Áramfelvétel		160 A		
Mért üzemi feszültség		690 V~/500 V~[1]		
Kábelkivezetés		felül/alul		
Csatlakozási mód		szorítókapocs	M8 csavar	
Körvezetékek csatlakoztatása		4 – 95 mm²	95 mm²-ig	
Sorkapocshely lamellált rézsínek csatlakoztatásához		13 x 13 mm	20 x 5 mm	
Meghúzó nyomaték ● Rögzítőcsavar ● Vezetékcsatlakoztató csavar		 6 Nm 4,5 Nm	 6 Nm 12 Nm	
Az alábbi sínvastagsághoz		5/10 mm	5/10 mm	
1 **Rend. sz. SV**	1 db	**9343.000**	**9343.010**	
2 **Elektronikus biztosítékfelügyelettel (ESÜ)[1] Rend. sz. SV**	1 db	**9343.020**	**9343.030**	
3 **Elektromechanikus biztosítékfelügyelettel (MSÜ) Rend. sz. SV**	1 db	**9343.040**	**9343.050**	
Tartozékok				
Mikrokapcsoló	5 db	3071.000	3071.000	406
Csatlakozótér-takarás	2 db	9344.520	9344.520	406
Prizmás kapocs	3 db	–	9344.600	407
Lamellált rézsínek		■	■	411

[1] Névleges üzemi feszültség 400 V~ – 500 V~, az elektronikus biztosítékfelügyelettel (ESÜ) ellátott NH szakaszoló esetén.

Gyűjtősín-rendszerek 350 – 353. oldal **Csatlakozóadapterek** 356/357. oldal **Sorkapcsok** 358. oldal **OM/OT-adapterek** 362 – 367. oldal
OM/OT-tartók 368/369. oldal **Berendezésadapterek** 359 – 361., 370/371. oldal **Lovas biztosítós elemek** 372/373. oldal
NH biztosítós terhelésszakaszolók 374. oldal **Tartozékok** 400 – 411. oldal

NH lovas biztosítós szakaszoló Gr. 1 (3 pólusú)

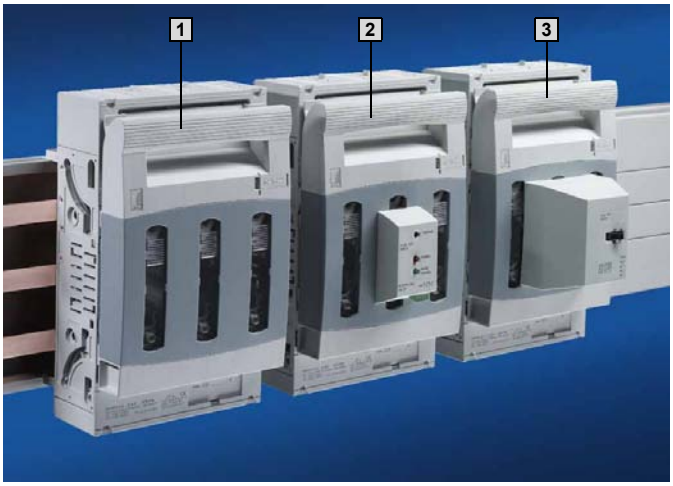

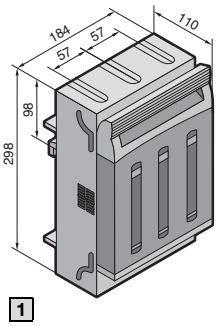

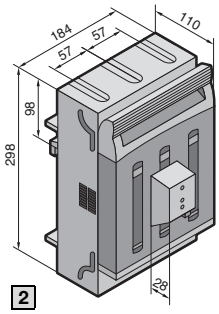

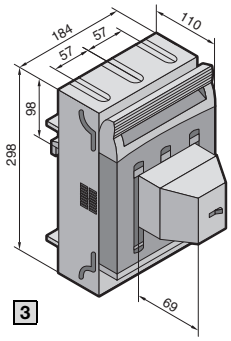

Anyag:
Szerelőlap, fedél,
érintésvédelem: poliamid PA6
Érintkezőpályák:
elektrolitréz, ezüstözött

Szállítás:
fedőlemezekkel együtt.

A műszaki adatokat
lásd az 1244 – 1246. oldalon.

Beépítési méret	Cs.e.	1-es méret		Oldal
Áramfelvétel		250 A		
Mért üzemi feszültség		690 V~/500 V~[1]		
Kábelkivezetés		felül/alul		
Csatlakozási mód		szorítókapocs	M10 csavar	
Körvezetékek csatlakoztatása		35 – 150 mm² [2]	150 mm²-ig	
Sorkapocshely lamellált rézsínek csatlakoztatásához		20 x 14 mm	32 x 10 mm	
Meghúzó nyomaték ● Rögzítőcsavar ● Vezetékcsatlakoztató csavar		 6 Nm 12 Nm	 6 Nm 20 Nm	
Az alábbi sínvastagsághoz		5/10 mm	5/10 mm	
1 **Rend. sz. SV**	1 db	**9343.100**	**9343.110**	
2 **Elektronikus biztosítékfelügyelettel (ESÜ)[1] Rend. sz. SV**	1 db	**9343.120**	**9343.130**	
3 **Elektromechanikus biztosítékfelügyelettel (MSÜ) Rend. sz. SV**	1 db	**9343.140**	**9343.150**	
Tartozékok				
Mikrokapcsoló	2 db	9344.510	9344.510	406
Csatlakozótér-takarás	2 db	9344.530	9344.530	406
Keretes szorító	3 db	–	9344.610	407
Oltókamra	3 db	9344.680	9344.680	407
Lamellált rézsínek		■	■	411

[1] Névleges üzemi feszültség 400 V~ – 500 V~, az elektronikus biztosítékfelügyelettel (ESÜ) ellátott NH szakaszoló esetén.
[2] 50 – 150 mm²-es szakaszvezetékek csatlakoztatása.

Gyűjtősín-rendszerek 350 – 353. oldal **Csatlakozóadapterek** 356/357. oldal **Sorkapcsok** 358. oldal **OM/OT-adapterek** 362 – 367. oldal
OM/OT-tartók 368/369. oldal **Berendezésadapterek** 359 – 361., 370/371. oldal **Lovas biztosítós elemek** 372/373. oldal
NH biztosítós terhelésszakaszolók 374. oldal **Tartozékok** 400 – 411. oldal

NH lovas biztosítós szakaszoló Gr. 2 (3 pólusú)

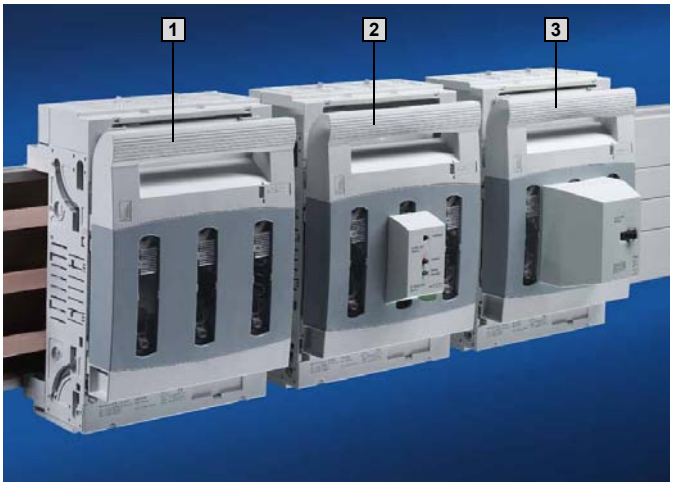

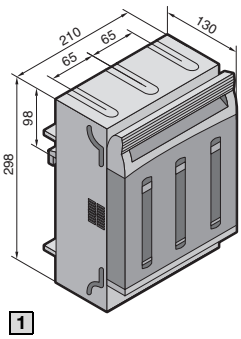

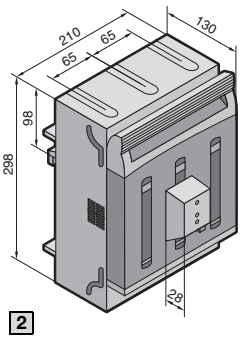

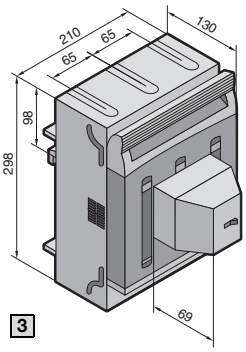

Anyag:
Szerelőlap, fedél,
érintésvédelem: poliamid PA6
Érintkezőpályák:
elektrolitréz, ezüstözött

Szállítás:
fedőlemezekkel együtt.

A műszaki adatokat
lásd az 1244 – 1246. oldalon.

Beépítési méret	Cs.e.	2-es méret		Oldal
Áramfelvétel		400 A		
Mért üzemi feszültség		690 V~/500 V~[1]		
Kábelkivezetés		felül/alul		
Csatlakozási mód		szorítókapocs	M10 csavar	
Körvezetékek csatlakoztatása		95 – 300 mm² [2]	240 mm²-ig	
Sorkapocshely lamellált rézsínek csatlakoztatásához		32 x 20 mm	50 x 10 mm	
Meghúzó nyomaték ● Rögzítőcsavar ● Vezetékcsatlakoztató csavar		 8 Nm 20 Nm	 8 Nm 20 Nm	
Az alábbi sínvastagsághoz		5/10 mm	5/10 mm	
1 **Rend. sz. SV**	1 db	**9343.200**	**9343.210**	
2 **Elektronikus biztosítékfelügyelettel (ESÜ)[1] Rend. sz. SV**	1 db	**9343.220**	**9343.230**	
3 **Elektromechanikus biztosítékfelügyelettel (MSÜ) Rend. sz. SV**	1 db	**9343.240**	**9343.250**	
Tartozékok				
Mikrokapcsoló	2 db	9344.510	9344.510	406
Csatlakozótér-takarás	2 db	9344.540	9344.540	406
Keretes szorító	3 db	–	9344.620	407
Oltókamra	3 db	9344.680	9344.680	407
Lamellált rézsínek		■	■	411

[1] Névleges üzemi feszültség 400 V~ – 500 V~, az elektronikus biztosítékfelügyelettel (ESÜ) ellátott NH szakaszoló esetén.
[2] 120 – 300 mm²-es szakaszvezetékek csatlakoztatása.

Gyűjtősín-rendszerek 350 – 353. oldal **Csatlakozóadapterek** 356/357. oldal **Sorkapcsok** 358. oldal **OM/OT-adapterek** 362 – 367. oldal
OM/OT-tartók 368/369. oldal **Berendezésadapterek** 359 – 361., 370/371. oldal **Lovas biztosítós elemek** 372/373. oldal
NH biztosítós terhelésszakaszolók 374. oldal **Tartozékok** 400 – 411. oldal

NH lovas biztosítós szakaszoló Gr. 3 (3 pólusú)

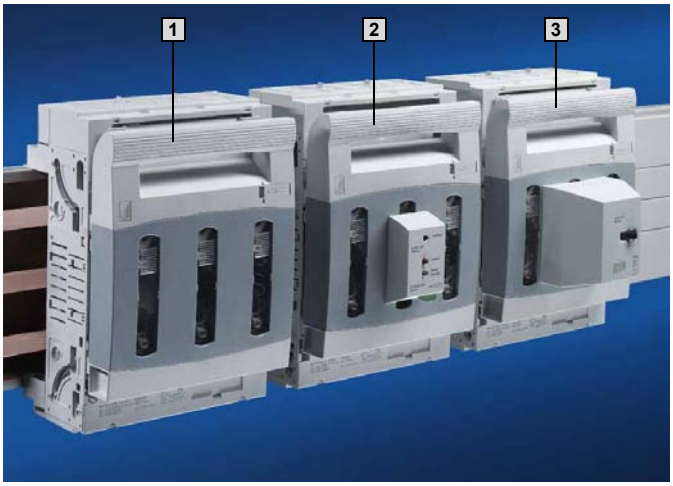

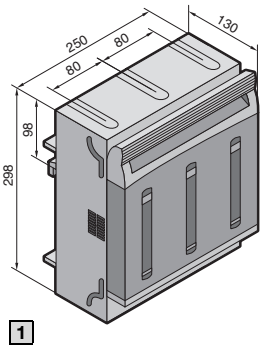

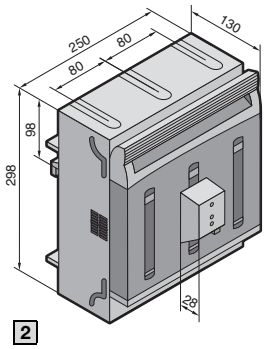

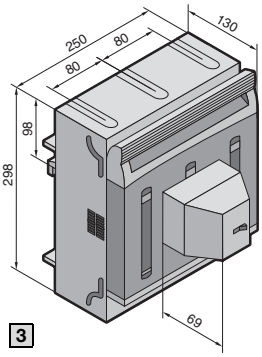

Anyag:
Szerelőlap, fedél,
érintésvédelem: poliamid PA6
Érintkezőpályák:
elektrolitréz, ezüstözött

Szállítás:
fedőlemezekkel együtt.

A műszaki adatokat
lásd az 1244 – 1246. oldalon.

Beépítési méret	Cs.e.	3-as méret		Oldal
Áramfelvétel		630 A		
Mért üzemi feszültség		690 V~/500 V~[1]		
Kábelkivezetés		felül/alul		
Csatlakozási mód		szorítókapocs	M10 csavar	
Körvezetékek csatlakoztatása		95 – 300 mm² [2]	300 mm²-ig	
Sorkapocshely lamellált rézsínek csatlakoztatásához		32 x 20 mm	50 x 10 mm	
Meghúzó nyomaték ● Rögzítőcsavar ● Vezetékcsatlakoztató csavar		 8 Nm 20 Nm	 8 Nm 20 Nm	
Az alábbi sínvastagsághoz		5/10 mm	5/10 mm	
1 **Rend. sz. SV**	1 db	**9343.300**	**9343.310**	
2 **Elektronikus biztosítékfelügyelettel (ESÜ)[1] Rend. sz. SV**	1 db	**9343.320**	**9343.330**	
3 **Elektromechanikus biztosítékfelügyelettel (MSÜ) Rend. sz. SV**	1 db	**9343.340**	**9343.350**	
Tartozékok				
Mikrokapcsoló	2 db	9344.510	9344.510	406
Csatlakozótér-fedél	2 db	9344.550	9344.550	406
Keretes szorító	3 db	–	9344.620	407
Ívoltó kamra	3 db	9344.680	9344.680	407
Lamellált rézsínek		■	■	411

[1] Névleges üzemi feszültség 400 V~ – 500 V~, az elektronikus biztosítékfelügyelettel (ESÜ) ellátott NH szakaszoló esetén.
[2] 120 – 300 mm²-es szakaszvezetékek csatlakoztatása.

Gyűjtősín-rendszerek 350 – 353. oldal **Csatlakozóadapterek** 356/357. oldal **Sorkapcsok** 358. oldal **OM/OT-adapterek** 362 – 367. oldal
OM/OT-tartók 368/369. oldal **Berendezésadapterek** 359 – 361., 370/371. oldal **Lovas biztosítós elemek** 372/373. oldal
NH biztosítós terhelésszakaszolók 374. oldal **Tartozékok** 400 – 411. oldal

Gyűjtősíntartó (4 pólusú)

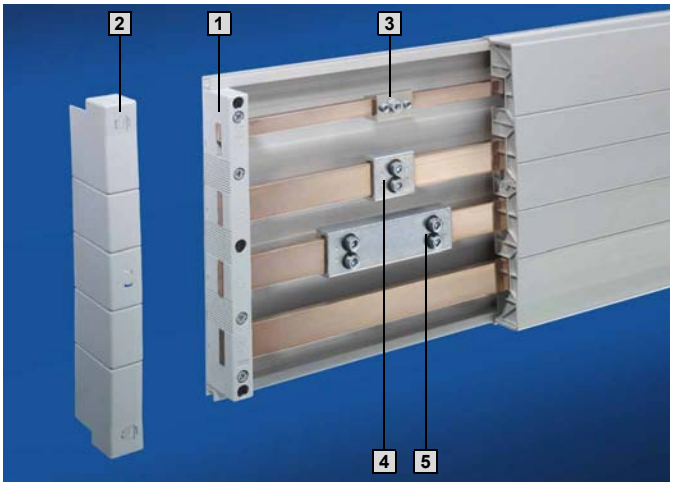

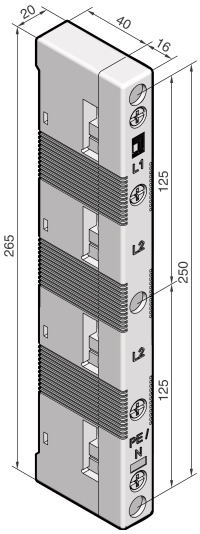

1 Belső rögzítő furatokkal

Anyag:
poliamid (PA 6.6),
25 % üvegszál erősítéssel.
Tartós üzemi hőmérséklet
max. 130°C.
UL 94-V0 szerinti tűzállóság.

Szín:
RAL 7035

A rövidzárlati szilárdsági diagramot
lásd az 1231. oldalon.

A műszaki adatokat
a méretezési áramerősségek kiszámításához
lásd az 1247. oldalon.

Kivitel	Cs.e.	1	Oldal
Pólusszám		4 pólusú	
Sínközéptávolság		60 mm	
E-Cu gyűjtősínekhez		12 x 5/10 mm[1], 15 x 5 – 30 x 10 mm	
Meghúzónyomaték ● Rögzítőcsavar (M5 x 25) ● Fedél rögzítése		 3 – 5 Nm 1 – 3 Nm	
Rend. sz. SV	4 db	**9340.004**	
Tartozékok			
2 Véglezáró oldalsó érintésvédelemhez	2 db	**9340.074**	
Távtartóelemek SV 9340.004-hez	12 db	**9340.090**	400

[1] 12 x 5/10 mm-es gyűjtősínek használata esetén szükséges egy kiegészítő SV 9340.090 távtartó is.

E-Cu gyűjtősínek

DIN EN 13 601 szerint.
Hossz: 2400 mm/sín.

Méretek mm	Cs.e.	Rend. sz. SV	Oldal
12 x 5	6 db	**3580.000**	
12 x 10	6 db	**3580.100**	
15 x 5	6 db	**3581.000**	
15 x 10	6 db	**3581.100**	
20 x 5	6 db	**3582.000**	
20 x 10	6 db	**3585.000**	
25 x 5	6 db	**3583.000**	
30 x 5[1]	6 db	**3584.000**[2]	
30 x 10[1]	6 db	**3586.000**[2]	
Tartozékok			
Gyűjtősín-takaróprofil (hossz 1 m/db)	10 db	3092.000	408
Sínösszekötő E-Cu-hoz			
3 12 x 5 – 15 x 10 mm (egyszeres kötés)	3 db	9350.075	410
4 20 x 5 – 30 x 10 mm (egyszeres kötés)	3 db	9320.020	410
5 20 x 5 – 30 x 10 mm (soroló-összekötő)[3]	3 db	9320.030	410

[1] További gyűjtősín-hosszak, lásd a 409. oldalon.
[2] Ónozott kivitel külön rendelhető.
[3] Szekrényből szekrénybe.

Csatlakozóadapter 384/385. oldal **Csatlakozókapcsok** 358. oldal **Berendezéstálcák** 386. oldal **Tartozékok** 408 – 411. oldal

Rendszerkomponensek (4 pólusú)

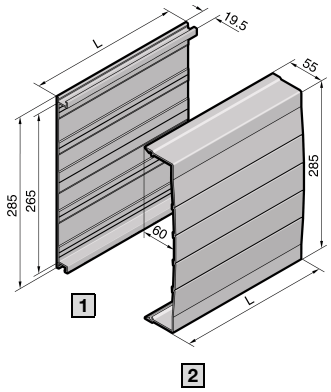

1 Fenéklemez-profil

A lapos sínfelépítmény hátoldali érintésvédelméhez.

Hossz (L) mm	Cs.e.	**Rend. sz. SV**
1100	2 db	**9340.134**

2 Takaróprofil

Egyénileg a tetszőleges hosszra vágható, a fenéktakaróra pattintható.

Hossz (L) mm	Cs.e.	**Rend. sz. SV**
1100	2 db	**9340.214**

Fenéklemez és takaróprofil
Anyag:
Hőkezelt kemény PVC.
Tartós üzemi hőmérséklet max. 91°C.
UL 94-V0 szerinti tűzállóság.

Szín:
RAL 7035

Fontos:
A takaróprofil elülső terhelése esetén a stabilitás érdekében támasztólemezt (SV 9340.224) kell használni.



Támasztóelem

takaróprofilhoz
A takaróprofil oldalsó átnyúlásának megakadályozásához. Ezen felül a támasztólemez még jobb stabilitást nyújt.

Anyag:
poliamid (PA 6.6).
Tartós üzemi hőmérséklet max. 105°C.
UL 94-V0 szerinti tűzállóság.

Szín:
RAL 7035

Cs.e.	**Rend. sz. SV**
5 db	**9340.224**

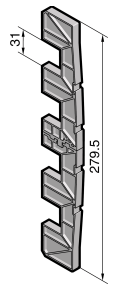

Csatlakozóadapter 384/385. oldal **Csatlakozókapcsok** 358. oldal **Berendezéstálcák** 386. oldal **Tartozékok** 408 – 411. oldal

PLUS gyűjtősíntartó (4 pólusú)



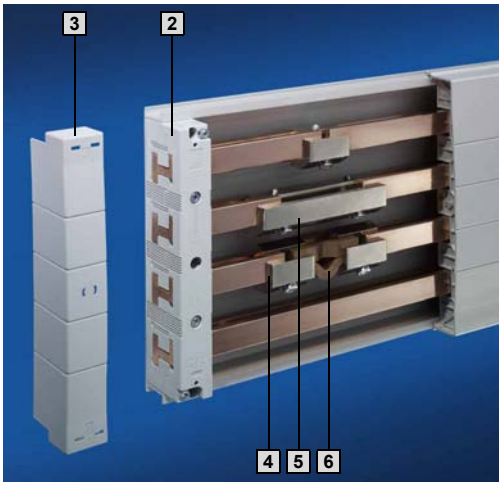

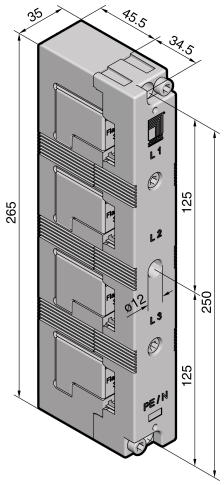

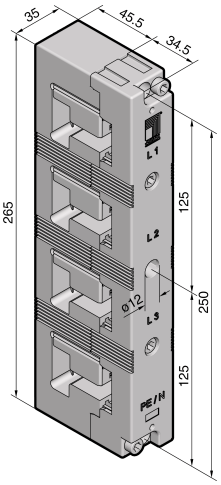

1 Rittal 30 x 10 PLUS 2 Rittal PLS 1600 PLUS

Anyag:
poliamid (PA 6.6),
25 % üvegszál erősítéssel.
Tartós üzemi hőmérséklet
max. 130°C.
UL 94-V0 szerinti tűzállóság.

Szín:
RAL 7035

A rövidzárlati szilárdsági diagramot
lásd az 1231. oldalon.

A műszaki adatokat
a méretezési áramerősségek kiszámításához
lásd az 1249. oldalon.

Az alábbi rendszerhez		Cs.e.	1 Rittal 30 x 10 PLUS	2 Rittal PLS 1600 PLUS
Pólusszám			4 pólusú	4 pólusú
Sínközép-távolság			60 mm	60 mm
az alábbi	E-Cu 30 x 10 mm-es gyűjtősínekhez		■	–
	PLS speciális gyűjtősínekhez (PLS 1600)		–	■
Meghúzó nyomaték ● Rögzítőcsavar (M6 x 20) ● Fedőborítás rögzítése			 3 – 5 Nm 5 – 7 Nm	 3 – 5 Nm 5 – 7 Nm
Rend. sz. SV		4 db	**9342.014**	**9342.004**
Tartozékok				
3 Véglezáró oldalsó érintésvédelemhez		2 db	**9342.074**	**9342.074**

Gyűjtősínek
E-Cu-ból

Részletrajz:
SV 9661.300-tól .380-ig, lásd a 409. oldalon.

Az alábbi rendszerhez		Rittal 30 x 10 PLUS			Rittal PLS 1600 PLUS			Oldal
Méretek		30 x 10 mm			–			
Keresztmetszet (sínvastagság)		–			900 mm² (10 mm)[1]			
Az alábbi szekrényszélességhez mm		Hossz mm	Cs.e.	**Rend. sz. SV**	Hossz mm	Cs.e.	**Rend. sz. SV**	
300[2]		265	2 db	**9661.330**	–	–	**–**	
400[2]		365	2 db	**9661.340**	–	–	**–**	
600[2]		565	2 db	**9661.360**	495	3 db	**3527.000**	
800[2]		765	2 db	**9661.380**	695	3 db	**3528.000**	
1000[2]		965	2 db	**9661.300**	895	3 db	**3528.010**	
1200[2]		1165	2 db	**9661.320**	1095	3 db	**3529.000**	
Állítható		2400	6 db	**3586.000**	2400	1 db	**3516.000**	
Tartozékok								
4 PLS sínösszekötő (egyszeres összekötő)		–	–	–	–	3 db	3514.000	410
5 PLS sínösszekötő (soroló-összekötő)[3]		–	–	–	–	3 db	3515.000	410
6 PLS táguló összekötő[4]		–	–	–	–	3 db	9320.070	410
Sorolófülek SV 9661.300-tól .380-ig (soroló-összekötő)		95	4 db	9661.350				409
Sínösszekötő SV 3586.000-hoz	Egyszeres összekötő	–	3 db	9320.020	–	–	–	410
	Soroló-összekötő[3]	–	3 db	9320.030	–	–	–	410
Gyűjtősín-takaróprofil		1000	10 db	3092.000	–	–	–	408

[1] PLS speciális gyűjtősínek (1600 A). Az önozott kivitel a .2X0 végű számon rendelhető. Szállítási határidő megegyezés szerint.
[2] Rittal TS 8 szekrényrendszerekhez.
[3] Szekrényből szekrénybe.
[4] Egy táguló összekötő felszereléséhez 2-2 db PLS sínösszekötő (egyszeres összekötő) szükséges.

Csatlakozóadapter 384/385. oldal **Csatlakozókapcsok** 358. oldal **Berendezéstálcák** 386. oldal **Tartozékok** 408 – 411. oldal

Rendszerkomponensek (4 pólusú)

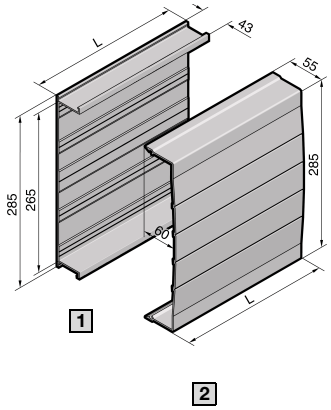

1 Fenéklemez-profil

A PLUS gyűjtősín-felépítmény hátoldali érintésvédelméhez.

Hossz (L) mm	Cs.e.	**Rend. sz. SV**
1100	2 db	**9342.134**

2 Takaróprofil

Egyénileg a tetszőleges hosszra vágható, a fenéktakaróra pattintható.

Hossz (L) mm	Cs.e.	**Rend. sz. SV**
1100	2 db	**9340.214**

Fenéklemez és takaróprofil
Anyag:
Hőkezelt kemény PVC.
Tartós üzemi hőmérséklet max. 91°C.
UL 94-V0 szerinti tűzállóság.

Szín:
RAL 7035

Fontos:
A takaróprofil elülső terhelése esetén a stabilitás érdekében támasztólemezt (SV 9340.224) kell használni.



Támasztóelem

takaróprofilhoz
A takaróprofil oldalsó átnyúlásának megakadályozásához. Ezen felül a támasztólemez még jobb stabilitást nyújt.

Anyag:
poliamid (PA 6.6).
Tartós üzemi hőmérséklet max. 105°C.
UL 94-V0 szerinti tűzállóság.

Szín:
RAL 7035

Cs.e.	**Rend. sz. SV**
5 db	**9340.224**

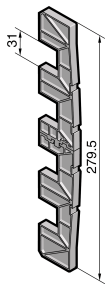

Csatlakozóadapter 384/385. oldal **Csatlakozókapcsok** 358. oldal **Berendezéstálcák** 386. oldal **Tartozékok** 408 – 411. oldal

Csatlakozóadapter (4 pólusú)

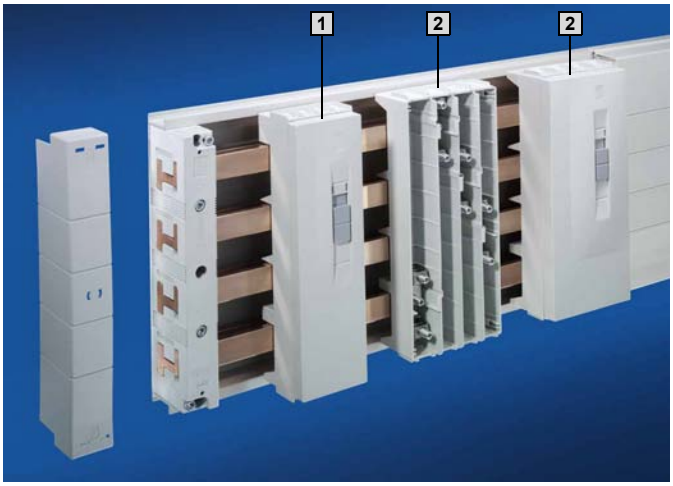

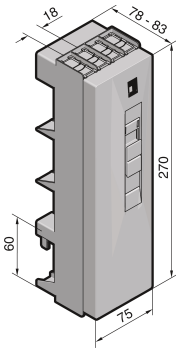

1

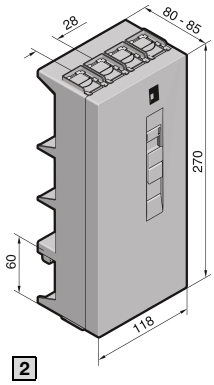

2

Anyag:
Sínek
poliamid (PA 6.6),
25 % üvegszál erősítéssel.
Tartós üzemi hőmérséklet
max. 130°C.
UL 94-V0 szerinti tűzállóság.
Fedél
ABS,
UL 94-V0 szerinti tűzállóság.

Szín:
RAL 7035

Szállítás:
fedéllel együtt.

Kivitel (4 pólusú)	Cs.e.	1	2	Oldal
Áramfelvétel max.		125 A	250 A	
Mért üzemi feszültség		690 V~	690 V~	
Körkeresztmetszetű vezetékek csatlakoztatása ● Sodrott eres, érvéghüvellyel ● Többeres		 10 – 25 mm² 16 – 35 mm²	 35 – 120 mm² 35 – 120 mm²	
Sorkapocshely lamellált rézsínek csatlakoztatásához		10 x 7,8 mm	18,5 x 15,5 mm	
Meghúzó nyomaték ● Rögzítőcsavar ● Vezetékcsatlakoztató csavar		 2 Nm 2 – 3 Nm	 4 – 6 Nm 12 Nm	
Az alábbi sínvastagsághoz		5/10 mm	5/10 mm	
Kábelkivezetés felül/alul **Rend. sz. SV**	1 db	**9342.224**	**9342.254**	
Kábelkivezetés felül **Rend. sz. SV**	1 db	**9342.234**	**9342.264**	
Kábelkivezetés alul **Rend. sz. SV**	1 db	**9342.244**	**9342.274**	
Tartozékok				
Lamellált rézsínek		■	■	411

Gyűjtősín-rendszerek 380 – 383. oldal **Csatlakozókapcsok** 358. oldal **Berendezéstálcák** 386. oldal **Tartozékok** 408 – 411. oldal

Csatlakozóadapter (4 pólusú)

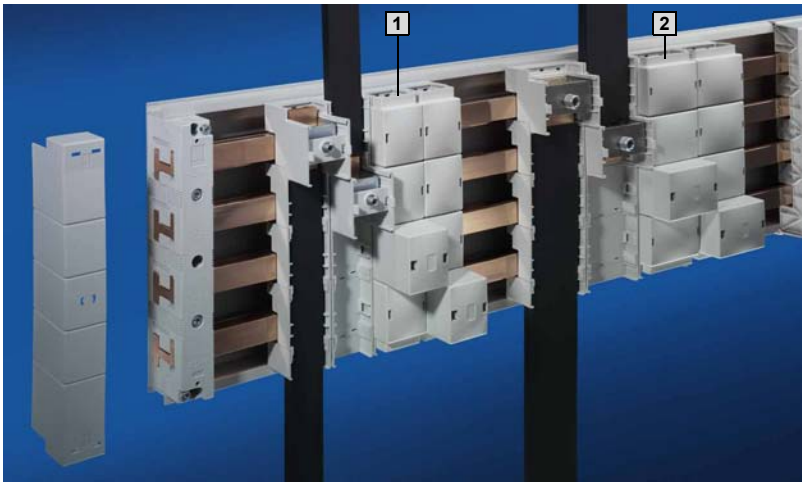

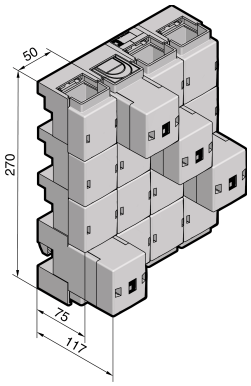

1 SV 9342.310, SV 9342.314-gyel

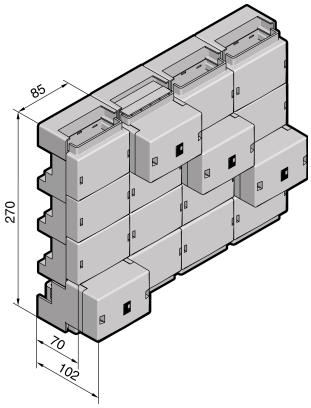

2 SV 9342.320, SV 9342.324-gyel

Anyag:
Sínek
poliamid (PA 6.6),
25 % üvegszál erősítéssel.
Tartós üzemi hőmérséklet
max. 130°C.
UL 94-V0 szerinti tűzállóság.
Fedél
ABS,
UL 94-V0 szerinti tűzállóság.

Szín:
RAL 7035

Szállítás:
fedéllel együtt.

Kivitel	Cs.e.	1	2	Oldal
Áramfelvétel max.		800 A	1600 A	
Mért üzemi feszültség		690 V~	690 V~	
Kábelkivezetés		felül/alul	felül/alul	
Körkeresztmetszetű vezetékek csatlakoztatása ● Sodrott eres, érvéghüvellyel ● Többeres		 95 – 185 mm² 95 – 300 mm²	 – –	
Sorkapocshely lamellált rézsínek csatlakoztatásához ● 5 mm sínvastagság esetén ● 10 mm sínvastagság esetén		 33 x 27 mm 33 x 22 mm	 65 x 27 mm 65 x 22 mm	
Meghúzó nyomaték		12 – 14 Nm	15 – 20 Nm	
Az alábbi sínvastagsághoz		5/10 mm	5/10 mm	
Csatlakozóadapter (3 x 1 pólusú) **Rend. sz. SV**	1 készlet	**9342.310**	**9342.320**	
Ezen felül szükséges				
Csatlakozóadapter (kiegészítő készlet a 4 pólusú felépítéshez)	1 db	**9342.314**	**9342.324**	
Tartozékok				
Lamellált rézsínek		■	■	411

Gyűjtősín-rendszerek 380 – 383. oldal **Csatlakozókapcsok** 358. oldal **Berendezéstálcák** 386. oldal **Tartozékok** 408 – 411. oldal

CB berendezéstálca 160 A/250 A (4 pólusú)





Anyag:
poliamid (PA 6.6),
25 % üvegszál erősítéssel.
Tartós üzemi hőmérséklet
max. 130°C.
UL 94-V0 szerinti tűzállóság.

Szín:
RAL 7035

Szállítás:
A kapcsolók rögzítéséhez bepattintható sorkapocs-fedéllel és horonycsapokkal.

Fontos:
CB berendezéstálca 630 A-es kivitelben külön rendelésre.

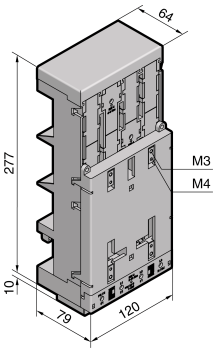

1 SV 9342.504

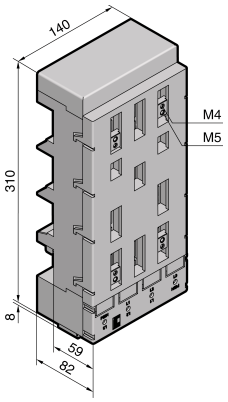

2 SV 9342.604

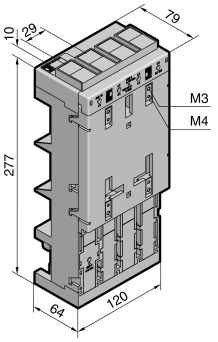

1 SV 9342.514

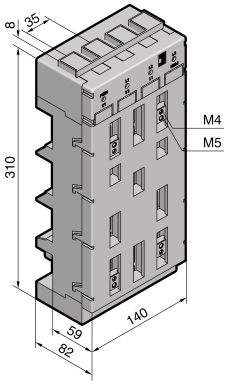

2 SV 9342.614

Kivitel		Cs.e.	1	2
Szerkezeti szélesség			120 mm	140 mm
Hosszúság			277 mm	310 mm
Áramfelvétel max.			160 A	250 A
Mért üzemi feszültség			690 V~	690 V~
Csatlakozókapocs			szorítókapocs	szorítókapocs
Körvezetékek csatlakoztatása			35 – 120 mm^2	35 – 120 mm^2
Sorkapocshely lamellált rézsínek csatlakoztatásához			18,5 x 15,5 mm	18,5 x 15,5 mm
Meghúzó nyomaték ● Vezetékcsatlakozó csavar ● Sínrögzítés ● Kapcsolóberendezés-rögzítés			 12 Nm 4 – 6 Nm 1,5	 12 Nm 4 – 6 Nm 1,5
Az alábbi gyártmányú/típusú kapcsolóberendezésekhez	ABB		T1 (160 A), T2 (160 A)	T3S (250 A), T4V (315 A)
	Merlin Gerin		NSC100	NS100, NS160, NS250
	Moeller		NZM1-4 (125 A)	NZM1-4 (250 A)
	Siemens		–	VL160X, VL160, VL250
Az alábbi sínvastagsághoz			5/10 mm	5/10 mm
Kábelkivezetés felül[1] **Rend. sz. SV**		1 db	**9342.504**	**9342.604**
Kábelkivezetés alul[1] **Rend. sz. SV**		1 db	**9342.514**	**9342.614**

[1] Kapcsoló kimenete ill. kimenővezetéke.

Gyűjtősín-rendszerek 380 – 383. oldal **Csatlakozóadapter** 384/385. oldal **Sorkapcsok** 358. oldal **Tartozékok** 408 – 411. oldal

Gyűjtősíntartó (3 pólusú)

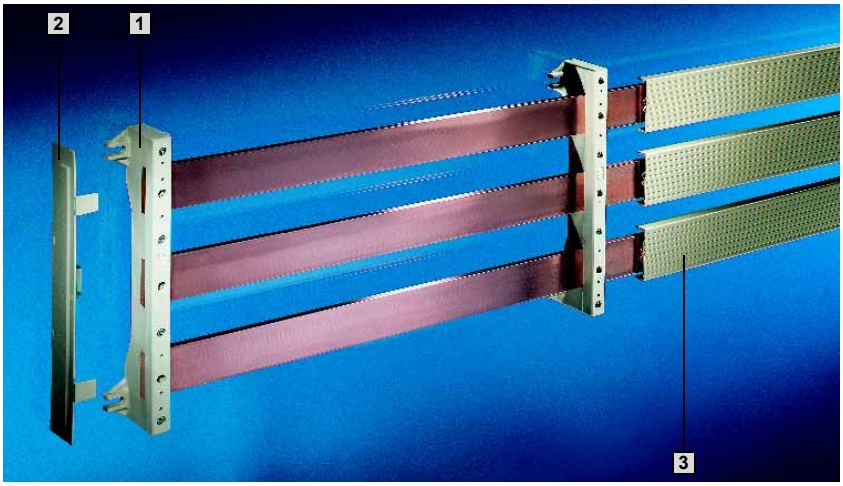

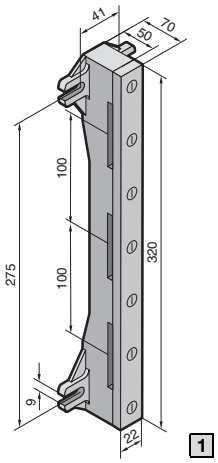

Anyag:
üvegszálerősítésű
hőre lágyuló poliészter (PBT).
Tartós üzemi hőmérséklet
max. 140°C.
UL 94-V0 szerinti tűzállóság.

Szín:
RAL 7035

A rövidzárlati szilárdsági diagramot
lásd az 1232. oldalon.

A műszaki adatokat
a méretezési áramok kiszámolásához,
lásd az 1247. oldalon.

Kivitel	Cs.e.	1
Pólusszám		3 pólusú
Sínközép-távolság		100 mm
Max. elhelyezhető sínek száma csatolóelemek nélkül		60 x 10 mm
Csatolóelemekkel sínek rögzítéséhez		30 x 10 – 50 x 10 mm
Meghúzó nyomaték ● Rögzítőcsavar ● Fedélrögzítés		 8 – 10 Nm 1 – 3 Nm
Rend. sz. SV	4 db	**3073.000**
Tartozékok		
2 Véglezáró oldalsó érintésvédelemhez	10 db	**3083.000**
Csatolóelemek a sínméretek bővítéséhez		
30 x 10 mm	24 db	**3074.000**
40 x 10 mm	24 db	**3075.000**
50 x 10 mm	24 db	**3076.000**

E-Cu gyűjtősínek

DIN EN 13 601 szerint.
Hossz: 2400 mm/sín.

Méretek mm	Cs.e.	Rend. sz. SV	Oldal
30 x 10[1)]	6 db	**3586.000**[2)]	
40 x 10[1)]	3 db	**3587.000**	
50 x 10	3 db	**3588.000**	
60 x 10	3 db	**3589.000**	
Tartozékok			
3 Gyűjtősín-takaróprofil (hossz 1 m/db) E-Cu-hoz			
30 x 10 mm	10 db	3092.000	408
40 x 10 – 60 x 10 mm	10 db	3085.000	408

[1)] További gyűjtősín hosszak, lásd a 409. oldalon.
[2)] Önozott kivitel külön rendelésre.

Csatlakozókapcsok 388. oldal **NH biztosítós szakaszoló-kapcsolók** 389. oldal **NH biztosítós terhelésszakaszolók** 390. oldal **Tartozékok** 408 – 411. oldal

Csatlakozókapcsok/Rendszeborítások

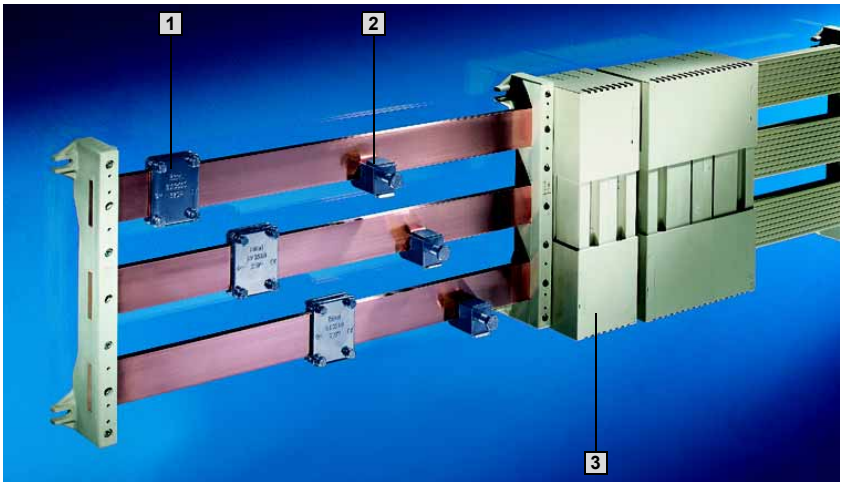

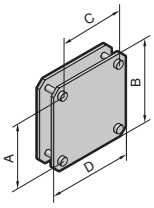

1 Lemezes szorítók

Lamellált rézsínek fúrás nélküli csatlakoztatásához.

Anyag:
acéllemez, horganyzott, passzivált.

Tartozékok:
Lamellált rézsínek,
lásd a 411. oldalon.

Az alábbi gyűjtősínekhez mm	Sorkapocshely lamellált rézsínek csatlakoztatásához mm	Meghúzó nyomaték Nm	A mm	B mm	C mm	D mm	Cs.e.	Rend. sz. SV
30 x 10	34 x 10	6 – 8	40	55	40	55	3 db	**3554.000**
40 x 10	34 x 10	6 – 8	50	65	40	55	3 db	**3559.000**
50 x 10	34 x 10	6 – 8	60	75	40	55	3 db	**3560.000**
50 x 10	54 x 10	6 – 8	60	75	60	75	3 db	**3562.000**
60 x 10	34 x 10	6 – 8	70	85	40	55	3 db	**3561.000**
60 x 10	54 x 10	6 – 8	70	85	60	75	3 db	**3563.000**

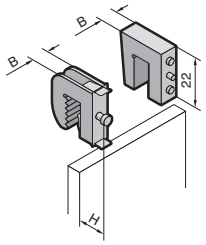

2 Vezetékcsatlakozók

10 mm sínvastagsághoz.

Anyag:
acéllemez, horganyzott, passzivált
(SV 3455.500 – SV 3459.500),
sárgaréz (SV 3555.000).

Fontos:
Vezetékcsatlakozók 5 mm sínvastagsághoz,
lásd a 358. oldalon.

Tartozékok:
Lamellált rézsínek,
lásd a 411. oldalon.

Körkeresztmetszetű vezetékek csatlakoztatása[1] mm²	Sorkapocshely lamellált rézsínek csatlakoztatásához mm	Meghúzó nyomaték Nm	Szél. (B) mm	Mag. (H) mm min.	Mag. (H) mm max.	Cs.e.	Rend. sz. SV
1 – 4	–	2	8	–	–	15 db	**3555.000**
1 – 4	–	2	11	17	23	15 db	**3455.500**
2,5 – 16	8 x 8	3	14	22	29	15 db	**3456.500**
16 – 50	10,5 x 11	6 – 8	18,5	26	39	15 db	**3457.500**
35 – 70	16,5 x 15	10 – 12	24,5	39	57	15 db	**3458.500**
70 – 185	22,5 x 20	12 – 15	30,5	44	66	15 db	**3459.500**

[1] Sodrott eres vezetékek használata esetén érvéghüvelyeket kell alkalmazni.

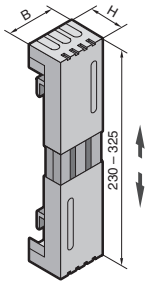

3 Rendszerburkolatok

Vezetékcsatlakozókhoz és szorítólemezes sorkapcsokhoz.

Anyag:
ABS.
Tartós üzemi hőmérséklet max. 80°C.
UL 94-V0 szerinti tűzállóság.

Szín:
RAL 7035

Szél. (B) mm	Mag. (H) mm	Cs.e.	Rend. sz. SV
50	80	4 db	**3086.000**
100	80	4 db	**3087.000**
100	110	4 db	**3090.000**
200	80	4 db	**3088.000**
200	110	4 db	**3091.000**

Gyűjtősín-rendszer 387. oldal **NH biztosítós szakaszoló-kapcsolók** 389. oldal **NH biztosítós szakaszolók** 390. oldal **Tartozékok** 408 – 411. oldal

NH biztosítós szakaszoló-kapcsoló Gr. 00 (3 pólusú)

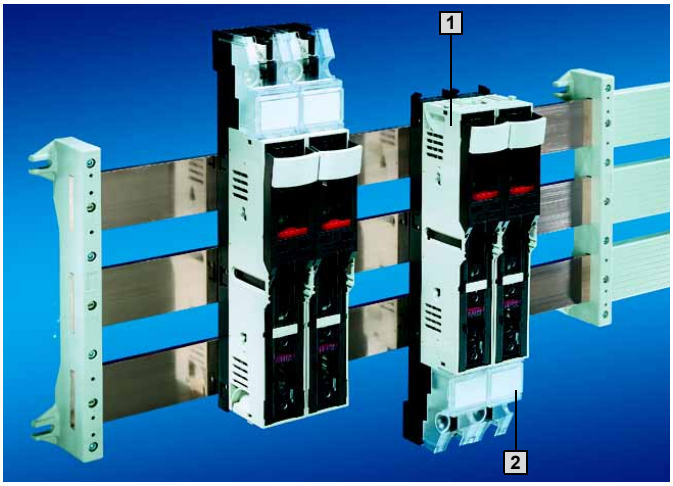

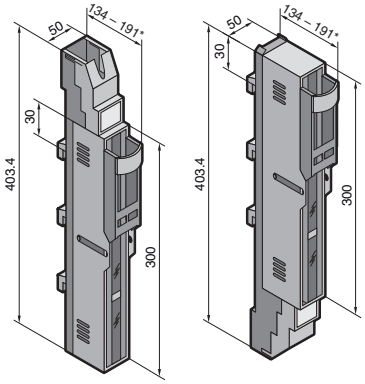

* Nulla állás

Anyag:
Fedél, lécsín:
üvegszálerősítésű poliamid
Érintkezőpályák:
ezüstözött keményréz

A műszaki adatokat
lásd az 1244. oldalon.

Beépítési méret	Cs.e.	00	Oldal
Áramfelvétel		160 A	
Mért üzemi feszültség		690 V AC	
Kábelkivezetés		felül/alul	
Csatlakozási mód		M8 csavar	
Meghúzó nyomaték ● Rögzítőcsavar ● Vezetékcsatlakoztató csavar		 6 Nm 14 Nm	
Cs.e.		1 db	
1 Rend. sz. SV		**3591.010**	
Tartozékok			
2 Jelölőtábla-tartó	6 db	3595.010	406
Mikrokapcsoló	5 db	3071.000	406
Szorítóbilincses csatolórész	1 készlet	3592.020	407
Szorítóbilincses csatolóprizma	1 készlet	3592.010	407

Gyűjtősín-rendszer 387. oldal **Vezetékcsatlakozók** 388. oldal **NH biztosítós szakaszolók** 390. oldal **Tartozékok** 408 – 411. oldal

Gyűjtősín-rendszerek 1250 A-ig (100 mm)

NH biztosítós szakaszoló Gr. 1, 2, 3

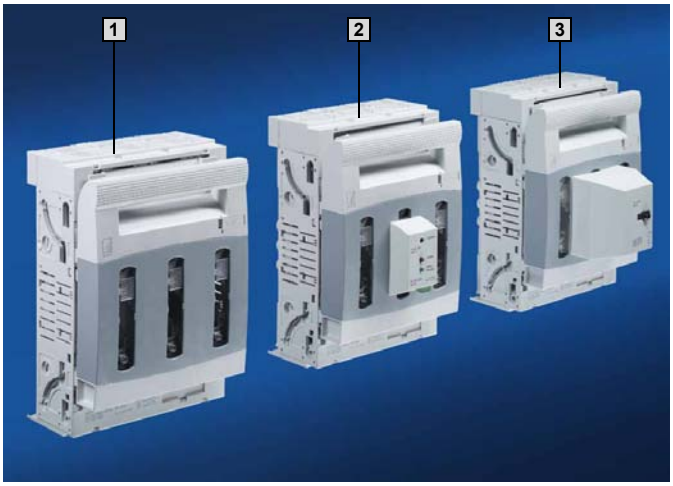

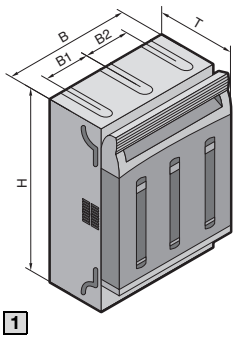

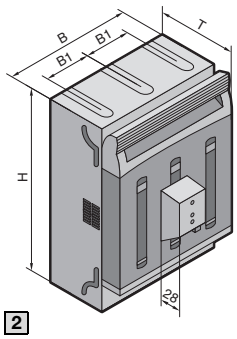

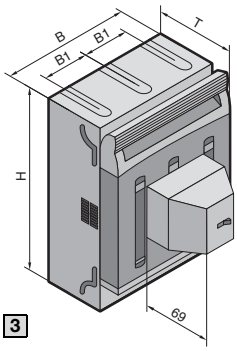

Anyag:
Szerelőlap, fedél,
érintésvédelem: poliamid PA6
Érintkezőpályák:
keményréz, ezüstözött

Szín:
RAL 7035

A műszaki adatokat
lásd az 1244 – 1246. oldalon.

Beépítési méret	Cs.e.	Gr. 1	Gr. 2	Gr. 3	Oldal
Áramfelvétel		250 A	400 A	630 A	
Mért üzemi feszültség		690 V~/500 V~[1]	690 V~/500 V~[1]	690 V~/500 V~[1]	
Kábelkivezetés		felül/alul	felül/alul	felül/alul	
Csatlakozási mód		M10 csavar	M10 csavar	M10 csavar	
Körvezetékek csatlakoztatása		150 mm^2-ig	240 mm^2-ig	300 mm^2-ig	
Sorkapocshely lamellált rézsínek csatlakoztatásához		32 x 10 mm	50 x 10 mm	50 x 10 mm	
Meghúzó nyomaték Vezetékcsatlakozó csavar		20 Nm	20 Nm	20 Nm	
Szélesség (B) mm		184	210	250	
Magasság (H) mm		298	298	298	
Mélység (T) mm		110	130	130	
Távolság (B1)		57	65	80	
1 **Rend. sz. SV**	1 db	**9344.110**	**9344.210**	**9344.310**	
2 **Elektronikus biztosítékfelügyelettel (ESÜ)[1] Rend. sz. SV**	1 db	**9344.130**	**9344.230**	**9344.330**	
3 **Elektromechanikus biztosítékfelügyelettel (MSÜ) Rend. sz. SV**	1 db	**9344.150**	**9344.250**	**9344.350**	
Szükséges tartozékok					
Gyűjtősín-adapter	1 db	9344.810	9344.820	9344.830	l. a
Tartozékok					
Mikrokapcsoló	2 db	9344.510	9344.510	9344.510	406
Sorkapocstér-lefedés	2 db	9344.530	9344.540	9344.550	406
Keretes szorító	3 db	9344.610	9344.620	9344.620	407
Ívoltó kamra	3 db	9344.680	9344.680	9344.680	407
Lamellált rézsínek		■	■	■	411

[1] Névleges üzemi feszültség 400 V~ – 500 V~, az elektronikus biztosítékfelügyelettel (ESÜ) ellátott NH szakaszoló esetén.



Gyűjtősín-adapter

3 pólusú, NH biztosítós szakaszolóhoz
Az NH szakaszoló 100 mm-es gyűjtősín-rendszerre szereléséhez.
Kábelkivezetés felül/alul.

Műszaki információk,
összeszerelési útmutató: 1249. oldal.

NH szakaszolóhoz	Cs.e.	**Rend. sz. SV**
Gr. 1	1 db	**9344.810**
Gr. 2	1 db	**9344.820**
Gr. 3	1 db	**9344.830**

Gyűjtősín-rendszer 387. oldal **Vezetékcsatlakozók** 388. oldal **NH biztosítós terhelésszakaszolók** 389. oldal **Tartozékok** 408 – 411. oldal

Gyűjtősíntartó (3 pólusú)

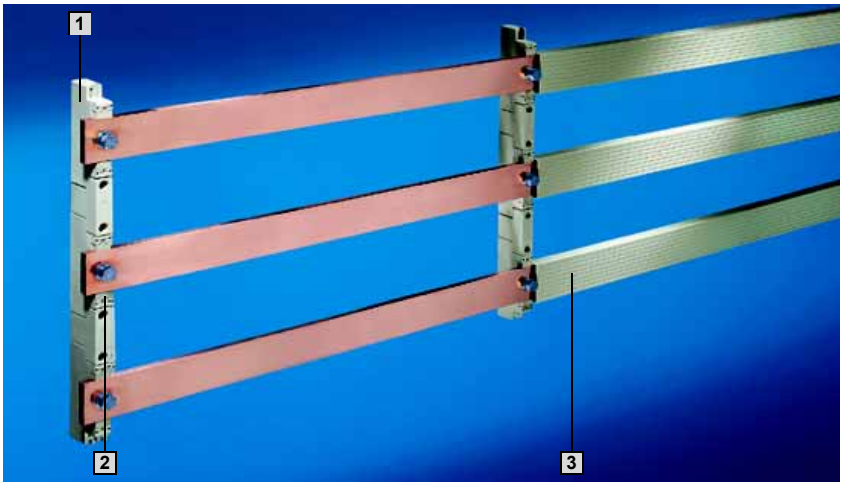

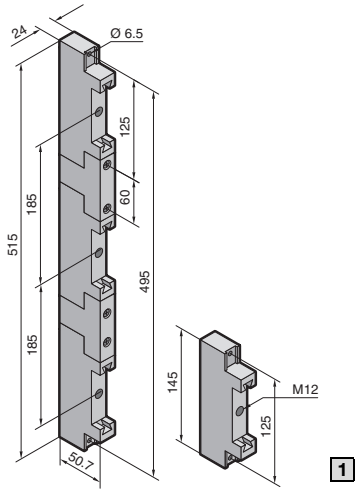

Anyag:
üvegszálerősítésű hőre lágyuló poliészter (PBT).
Tartós üzemi hőmérséklet max. 140°C.
UL 94-V0 szerinti tűzállóság.

Szín:
RAL 7035

Fontos:
A gyűjtősíntartó alapeleme 1 pólusú tartóként is használható.

A rövidzárlati szilárdsági diagramot
lásd az 1232. oldalon.

A műszaki adatokat
a méretezési áramerősségek kiszámításához
lásd az 1247. oldalon.

Kivitel	Cs.e.	1
Pólusszám		3 pólusú
Sínközép-távolság		185 mm
Max. elhelyezhető sínek száma csatolóelemek nélkül		80 x 10 mm
Csatolóelemekkel sínek rögzítéséhez		50 – 60 x 10 mm
Meghúzó nyomaték ● Rögzítőcsavar ● Sínrögzítő csavar		 3 – 5 Nm 40 Nm
Rend. sz. SV	2 db	**3052.000**
Tartozékok		
2 Csatolóelemek a sínméretek bővítéséhez		
50 x 10 mm	24 db	**3074.000**
60 x 10 mm	24 db	**3075.000**

E-Cu gyűjtősínek

DIN EN 13 601 szerint.
Hossz: 2400 mm/sín.

Méretek mm	Cs.e.	Rend. sz. SV	Oldal
50 x 10	3 db	**3588.000**	
60 x 10	3 db	**3589.000**	
80 x 10[1)]	3 db	**3590.000**	
Tartozékok			
3 Gyűjtősín-takaróprofil (hossz 1 m/db) E-Cu-hoz			
50 x 10 – 60 x 10 mm	10 db	3085.000	408

[1)] További gyűjtősín-hosszak, lásd a 409. oldalon.

Csatlakozókapcsok 392. oldal **NH biztosítós szakaszoló-kapcsolók** 393. oldal **Tartozékok** 408 – 411. oldal

Csatlakozókapcsok

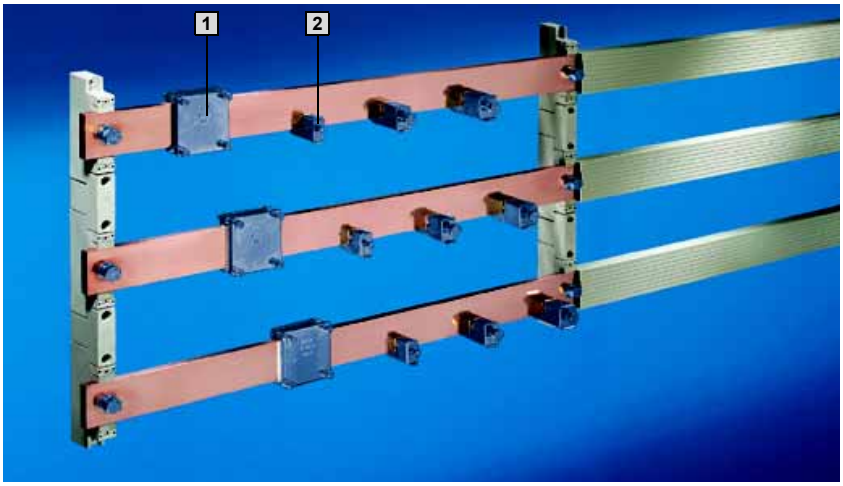

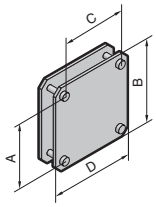

1 Lemezes szorítók

Lamellált rézsínek fúrás nélküli csatlakoztatásához.

Anyag:
acéllemez, horganyzott, passziált.

Tartozékok:

Lamellált rézsínek,
lásd a 411. oldalon.

Mely gyűjtősínekhez mm	Sorkapocshely lamellált rézsínek csatlakoztatásához mm	Meghúzó nyomaték Nm	A mm	B mm	C mm	D mm	Cs.e.	**Rend. sz. SV**
50 x 10	34 x 10	6 – 8	60	75	40	55	3 db	**3560.000**
50 x 10	54 x 10	6 – 8	60	75	60	75	3 db	**3562.000**
60 x 10	34 x 10	6 – 8	70	85	40	55	3 db	**3561.000**
60 x 10	54 x 10	6 – 8	70	85	60	75	3 db	**3563.000**
80 x 10	65 x 10	6 – 8	90	105	71	86	3 db	**3460.500**

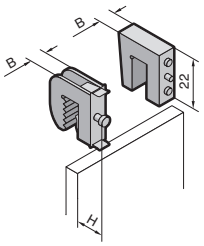

2 Vezetékcsatlakozók

10 mm sínvastagsághoz.

Anyag:
acéllemez, horganyzott, passziált
(SV 3455.500 – SV 3459.500),
sárgaréz (SV 3555.000).

Fontos:
Vezetékcsatlakozó kapcsok 5 mm sínvastagsághoz, lásd a 358. oldalon.

Tartozékok:

Lamellált rézsínek,
lásd a 411. oldalon.

Körkeresztmetszetű vezetékek csatlakoztatása[1] mm^2	Hely lamellált rézsínek számára mm	Meghúzó nyomaték Nm	Szél. (B) mm	Mag. (H) mm		Cs.e.	**Rend. sz. SV**
				min.	max.		
1 – 4	–	2	8	–	–	15 db	**3555.000**
1 – 4	–	2	11	17	23	15 db	**3455.500**
2,5 – 16	8 x 8	3	14	22	29	15 db	**3456.500**
16 – 50	10,5 x 11	6 – 8	18,5	26	39	15 db	**3457.500**
35 – 70	16,5 x 15	10 – 12	24,5	39	57	15 db	**3458.500**
70 – 185	22,5 x 20	12 – 15	30,5	44	66	15 db	**3459.500**

[1] Sodrott eres vezetékek használata esetén érvéghüvelyeket kell alkalmazni.

Gyűjtősín-rendszer 391. oldal **NH biztosítós szakaszoló-kapcsolók** 393. oldal **Tartozékok** 408 – 411. oldal

NH biztosítós szakaszoló-kapcsolók Gr. 00 – 3 (3 pólusú)





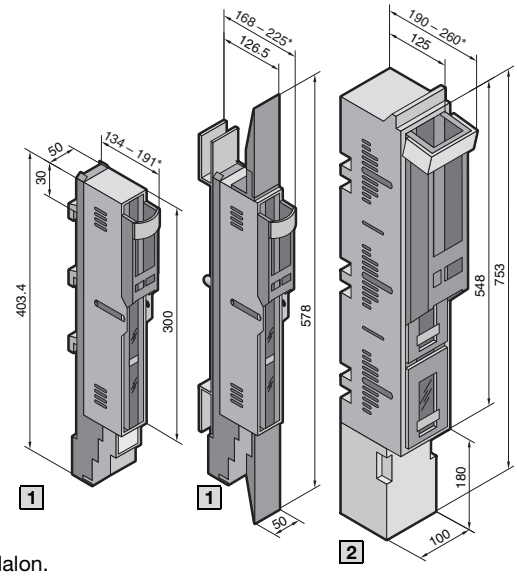

* Nulla állás

Anyag:
Fedél (Gr. 00 – 3):
üvegszállal erősített poliamid
Lécsín (Gr. 00):
üvegszállal erősített poliamid
Lécsín (Gr. 1 – 3):
duroplasztikus poliészter
Érintkezőpályák:
ezüstözött keményréz

Szállítás SV 3591.040:
1 gyűjtősín-adapterrel[1)],
2 kiegyenlítő takarólemezzel,
3 db M12 beütőanyával

Szállítás SV 3591.050:
1 gyűjtősín-adapterrel[1)]
(kettős adapter),
4 kiegyenlítő lemezzel,
3 db M12 állítóanyával

Szállítás
SV 3485.000 – SV 3487.000:
3 db M12 állítóanyával

[1)] Meghúzó nyomaték max.
25 Nm (sínrögzítés)

A műszaki adatokat
lásd az 1244. oldalon.

Kivitel	Cs.e.	1		2			Oldal
Beépítési méret		00		1	2	3	
Áramfelvétel		160 A		250 A	400 A	630 A	
Mért üzemi feszültség		690 V~		690 V~	690 V~	690 V~	
Kábelkivezetés		felül/alul		felül/alul	felül/alul	felül/alul	
Csatlakozási mód		M8 csavar		M12 csavar	M12 csavar	M12 csavar	
Meghúzó nyomaték ● Rögzítőcsavar ● Vezetékcsatlakoztató csavar		14 Nm 14 Nm		40 Nm 40 Nm	40 Nm 40 Nm	40 Nm 40 Nm	
Cs.e.		1 db	2 db	1 db	1 db	1 db	
Rend. sz. SV		**3591.040**	**3591.050**	**3485.000**	**3486.000**	**3487.000**	
Tartozékok							
3 Adattábla-tartó	6 db	3595.010	3595.010	–	–	–	406
Mikrokapcsoló	5 db	3071.000	3071.000	3071.000	3071.000	3071.000	406
Szorítóbilincses csatolórész	1 készlet	3592.020	3592.020	–	–	–	407
Szorítóbilincses csatolóprizma	1 készlet	3592.010	3592.010	–	–	–	407



M12 állítóanyák

Önzáró anyák recézett palásttal.
A gyűjtősínekben található ∅ 14,5 mm átmérőjű furatokhoz.

Cs.e.	Rend. sz. SV
30 db	**3591.060**

Gyűjtősín-rendszer 391. oldal **Csatlakozókapcsok** 392. oldal **Tartozékok** 408 – 411. oldal

Gyűjtősín-rendszerek 2500/3000 A-ig (150 mm)

Gyűjtősíntartó (3 pólusú)

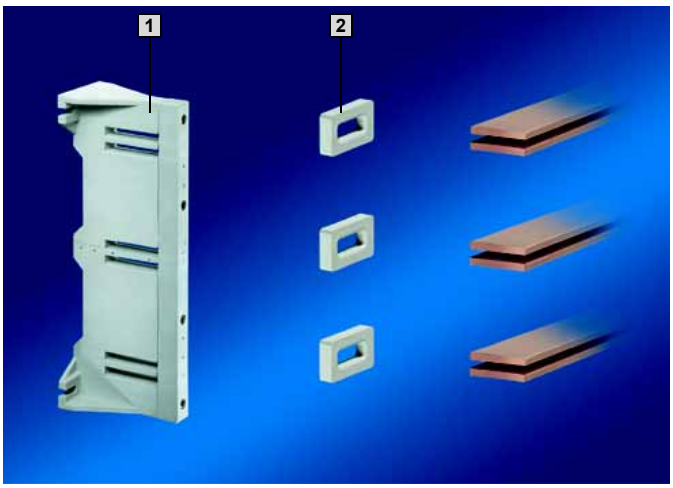

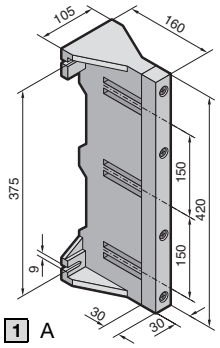

1 A

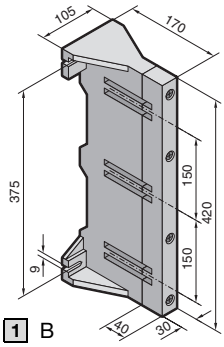

1 B

Anyag:
üvegszálerősítésű
hőre lágyuló poliészter (PBT).
Tartós üzemi hőmérséklet
max. 140°C.
UL 94-V0 szerinti tűzállóság.

Szín:
RAL 7035

A rövidzárlati szilárdsági diagramot
lásd az 1232. oldalon.

A műszaki adatokat
a méretezési áramerősségek kiszámításához
lásd az 1247. oldalon.

1 Kivitel	Cs.e.	A	B
Pólusszám		3 pólusú	3 pólusú
Sínközép-távolság		150 mm	150 mm
Max. elhelyezhető sínek száma távtartók nélkül		2 x 80 x 10 mm	2 x 100 x 10 mm
Meghúzó nyomaték ● Rögzítőcsavar ● Fedélrögzítés		 8 – 10 Nm 5 – 10 Nm	 8 – 10 Nm 5 – 10 Nm
Rend. sz. SV	2 db	**3055.000**	**3057.000**
Tartozékok			
2 Távtartóelemek	12 db	**3056.000**[1)]	**3056.000**[1)]

[1)] A sínméret 10 mm-es lépésenkénti csökkentéséhez. Ezen felül lépcső alakú gyűjtősín-felépítményekhez is alkalmas.

E-Cu gyűjtősínek

DIN EN 13 601 szerint.
Hossz: 2400 mm/sín.

Méretek mm	Cs.e.	Rend. sz. SV
60 x 10	3 db	**3589.000**
80 x 10	3 db	**3590.000**

Csatlakozóelemek 395. oldal **Sínszigetelés** 395. oldal

Rendszerkomponensek

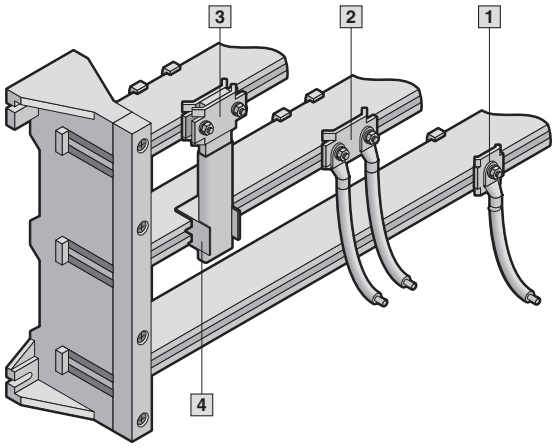



Csatlakozóelemek

SV 3055.000-hoz
Meghúzó nyomaték: 10 – 15 Nm.

Anyag:
E-Cu, nikkelezett

Csatlakozó	Cs.e.	Rend. sz. SV
1 M10 kábelsaru 240 mm-ig²	3 készlet	**3058.000**[1]
2 2 x M10 kábelsaru 240 mm-ig²	3 készlet	**3059.000**[1]
3 Lamellált laposréz max. 40 x 10 mm	3 készlet	**3061.000**[2]

Horgonycsavarok:
[1] M10 x 100 mm
[2] M10 x 120 mm

Tartozékok:

Lamellált rézsínek,
lásd a 411. oldalon.



Csatlakozóelemek

SV 3057.000-hoz
Meghúzó nyomaték: 10 – 15 Nm.

Anyag:
E-Cu, nikkelezett

Fontos:
Csatlakozási pontonként egy-egy csatlakozólemezzel kevesebb szükséges.

Csatlakozás	Cs.e.	Rend. sz. SV
3 2 x M10 kábelsaru 240 mm-ig²	3 készlet	**3061.000**[1]

Horgonycsavarok:
[1] M10 x 120 mm



4 Sínszigetelés

SV 3055.000 és SV 3057.000 számára
A csatlakozóvezetékek vezetéséhez, dugaszolható.

Cs.e.	Rend. sz. SV
9 db	**3060.000**

Gyűjtősín-rendszer 394. oldal

Rittal RiLine NH (szerelőlapos kiépítés)

NH biztosítós szakaszoló Gr. 000/Gr. 00



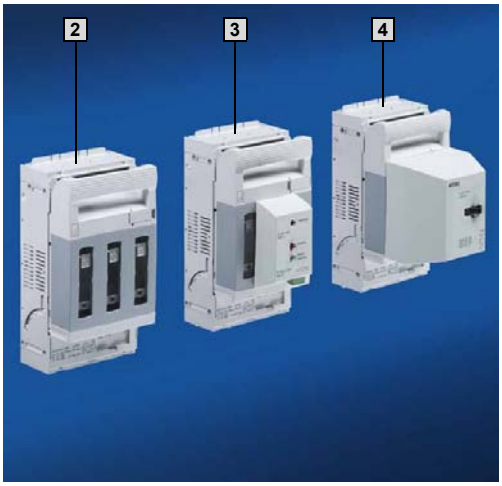

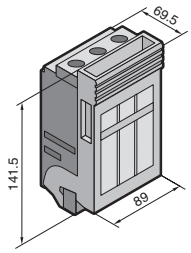

1

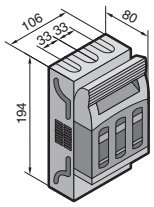

2

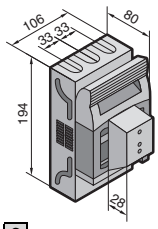

3

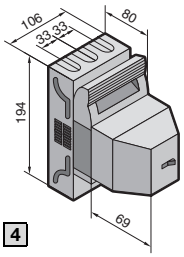

4

Anyag:
Szerelőlap, fedél, érintésvédelem:
- Gr. 000 üvegszálerősítésű poliamid
- Gr. 00 poliamid PA6

Érintkezőpályák: keményréz, ezüstözött

A műszaki adatokat
lásd az 1244 – 1246. oldalon.

A furatok méreteit
lásd az 1249. oldalon.

Beépítési méret	Cs.e.	Gr. 000	Gr. 00		Oldal
Áramfelvétel		100 A (160 A)[1]	160 A		
Mért üzemi feszültség		690 V~	690 V~/500 V~[2]		
Kábelkivezetés		felül/alul	felül/alul		
Csatlakozási mód		szorítókapocs	szorítókapocs	M8 csavar	
Körvezetékek csatlakoztatása		1,5 – 50 mm²	4 – 70 mm²	95 mm²-ig	
Sorkapocshely lamellált rézsínek csatlakoztatásához		10 x 10 mm	13 x 13 mm	20 x 5 mm	
Meghúzó nyomaték Vezetékcsatlakozó csavar		3 Nm	4,5 Nm	12 Nm	
1 **Rend. sz. SV**	1 db	**3431.000**	**–**	**–**	
2 **Rend. sz. SV**	1 db	**–**	**9344.000**	**9344.010**	
3 **Elektronikus biztosítékfelügyelettel (ESÜ)[1] Rend. sz. SV**	1 db	**–**	**9344.020**	**9344.030**	
4 **Elektromechanikus biztosítékfelügyelettel (MSÜ) Rend. sz. SV**	1 db	**–**	**9344.040**	**9344.050**	
Tartozékok					
Mikrokapcsoló	5 db	3071.000	3071.000	3071.000	406
Sorkapocstér-lefedés	2 db	–	9344.520	9344.520	406
Prizmás kapocs	3 db	–	–	9344.600	407
Szerelőkészlet	1 db	3432.000	–	–	406
Lamellált rézsínek		■	■	■	411

[1] 160 A, 95 mm²-es csatlakozó-keresztmetszet esetén (95 mm²-es csatlakozóelemek külön rendelhetők).
[2] Névleges üzemi feszültség 400 V~ – 500 V~, elektronikus biztosítékfelügyeletes (ESÜ) NH szakaszoló esetén.

Tartozékok 406 – 407. oldal

NH biztosítós szakaszoló, Gr. 1

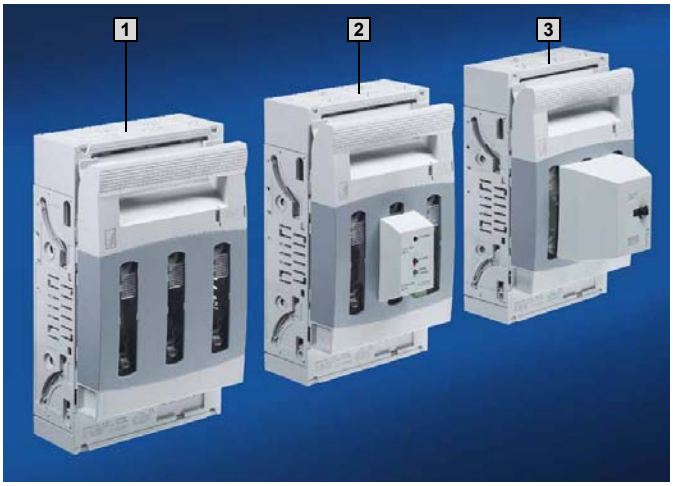

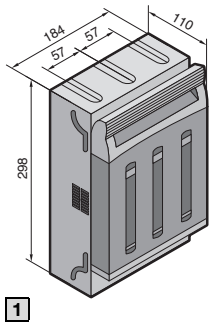

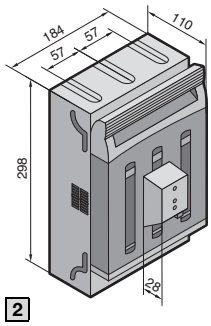

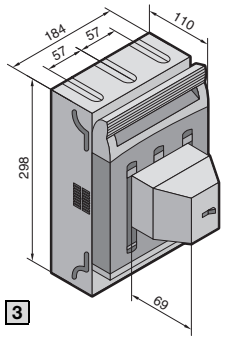

Anyag:
Szerelőlap, fedél,
érintésvédelem: poliamid PA6
Érintkezőpályák:
keményréz, ezüstözött

A műszaki adatokat
lásd az 1244 – 1246. oldalon.

A furatok méreteit,
lásd az 1249. oldalon.

Beépítési méret	Cs.e.	Gr. 1		Oldal
Áramfelvétel		250 A		
Mért üzemi feszültség		690 V~/500 V~[1]		
Kábelkivezetés		felül/alul		
Csatlakozási mód		szorítókapocs	M10 csavar	
Körvezetékek csatlakoztatása		35 – 150 mm² [2]	150 mm²-ig	
Sorkapocshely lamellált rézsínek csatlakoztatásához		20 x 14 mm	32 x 10 mm	
Meghúzó nyomaték Vezetékcsatlakozó csavar		12 Nm	20 Nm	
1 **Rend. sz. SV**	1 db	**9344.100**	**9344.110**	
2 **Elektronikus biztosítékfelügyelettel (ESÜ)[1] Rend. sz. SV**	1 db	**9344.120**	**9344.130**	
3 **Elektromechanikus biztosítékfelügyelettel (MSÜ) Rend. sz. SV**	1 db	**9344.140**	**9344.150**	
Tartozékok				
Mikrokapcsoló	2 db	9344.510	9344.510	406
Sorkapocstér-lefedés	2 db	9344.530	9344.530	406
Keretes szorító	3 db	–	9344.610	407
Ívoltó kamra	3 db	9344.680	9344.680	407
Lamellált rézsínek		■	■	411

[1] Névleges üzemi feszültség 400 V~ – 500 V~, az elektronikus biztosítékfelügyelettel (ESÜ) ellátott NH szakaszoló esetén.
[2] 50 – 150 mm²-es szakaszvezetékek csatlakoztatása.

Tartozékok 406 – 407. oldal

Rittal RiLine NH (szerelőlapos kiépítés)

NH biztosítós szakaszoló, Gr. 2

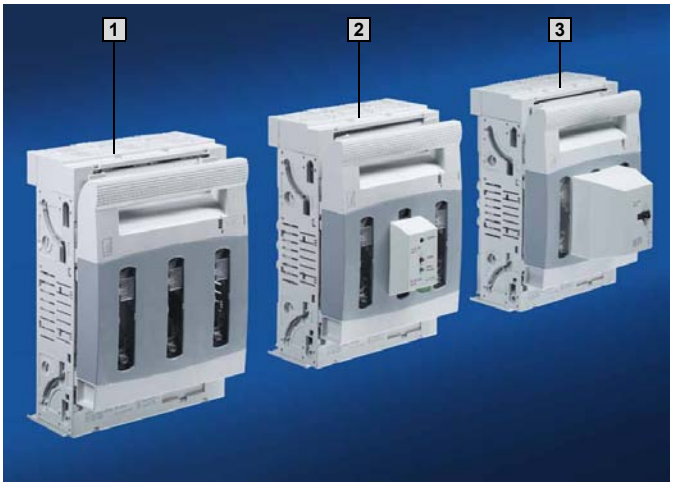

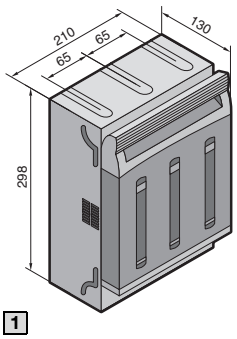

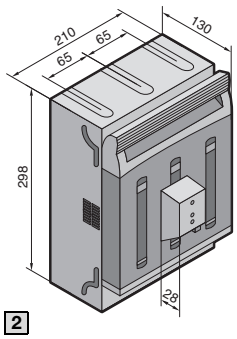

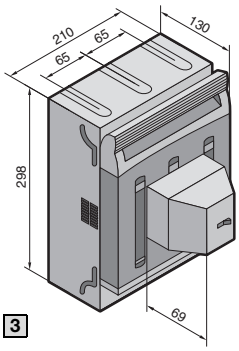

Anyag:
Szerelőlap, fedél,
érintésvédelem: poliamid PA6
Érintkezőpályák:
keményréz, ezüstözött

A műszaki adatokat
lásd az 1244 – 1246. oldalon.

A furatok méreteit,
lásd az 1249. oldalon.

Beépítési méret	Cs.e.	Gr. 2		Oldal
Áramfelvétel		400 A		
Mért üzemi feszültség		690 V~/500 V~[1]		
Kábelkivezetés		felül/alul		
Csatlakozási mód		szorítókapocs	M10 csavar	
Körvezetékek csatlakoztatása		95 – 300 mm² [2]	240 mm²-ig	
Sorkapocshely lamellált rézsínek csatlakoztatásához		32 x 20 mm	50 x 10 mm	
Meghúzó nyomaték Vezetékcsatlakozó csavar		20 Nm	20 Nm	
1 **Rend. sz. SV**	1 db	**9344.200**	**9344.210**	
2 **Elektronikus biztosítékfelügyelettel (ESÜ)[1] Rend. sz. SV**	1 db	**9344.220**	**9344.230**	
3 **Elektromechanikus biztosítékfelügyelettel (MSÜ) Rend. sz. SV**	1 db	**9344.240**	**9344.250**	
Tartozékok				
Mikrokapcsoló	2 db	9344.510	9344.510	406
Sorkapocstér-lefedés	2 db	9344.540	9344.540	406
Keretes szorító	3 db	–	9344.620	407
Ívoltó kamra	3 db	9344.680	9344.680	407
Lamellált rézsínek		■	■	411

[1] Névleges üzemi feszültség 400 V~ – 500 V~, az elektronikus biztosítékfelügyelettel (ESÜ) ellátott NH szakaszoló esetén.
[2] 120 – 300 mm²-es szakaszvezetékek csatlakoztatása.

Tartozékok 406 – 407. oldal

NH biztosítós szakaszoló, Gr. 3

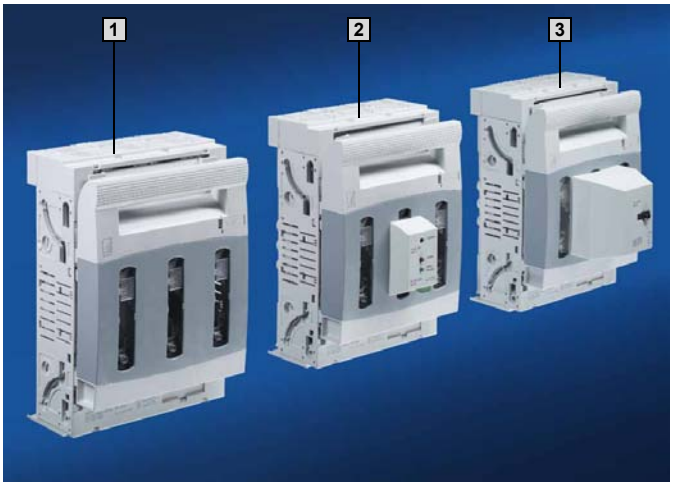

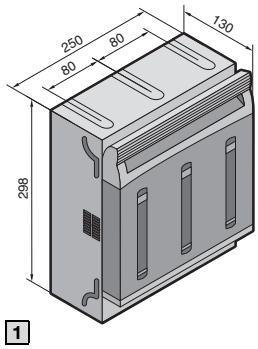

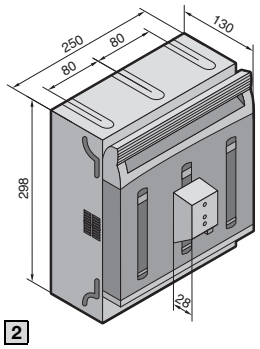

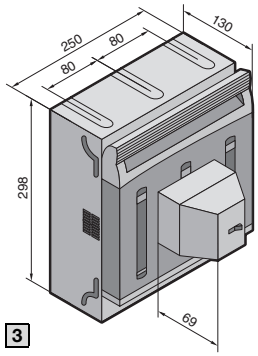

Anyag:
Szerelőlap, fedél,
érintésvédelem: poliamid PA6
Érintkezőpályák:
keményréz, ezüstözött

A műszaki adatokat
lásd az 1244 – 1246. oldalon.

A furatok méreteit,
lásd az 1249. oldalon.

Beépítési méret	Cs.e.	Gr. 3		Oldal
Áramfelvétel		630 A		
Mért üzemi feszültség		690 V~/500 V~[1]		
Kábelkivezetés		felül/alul		
Csatlakozási mód		szorítókapocs	M10 csavar	
Körvezetékek csatlakoztatása		95 – 300 mm² [2]	300 mm²-ig	
Sorkapocshely lamellált rézsínek csatlakoztatásához		32 x 20 mm	50 x 10 mm	
Meghúzó nyomaték Vezetékcsatlakozó csavar		20 Nm	20 Nm	
1 **Rend. sz. SV**	1 db	**9344.300**	**9344.310**	
2 **Elektronikus biztosítékfelügyelettel (ESÜ)[1] Rend. sz. SV**	1 db	**9344.320**	**9344.330**	
3 **Elektromechanikus biztosítékfelügyelettel (MSÜ) Rend. sz. SV**	1 db	**9344.340**	**9344.350**	
Tartozékok				
Mikrokapcsoló	2 db	9344.510	9344.510	406
Sorkapocstér-lefedés	2 db	9344.550	9344.550	406
Keretes szorító	3 db	–	9344.620	407
Ívoltó kamra	3 db	9344.680	9344.680	407
Lamellált rézsínek		■	■	411

[1] Névleges üzemi feszültség 400 V~ – 500 V~, az elektronikus biztosítékfelügyelettel (ESÜ) ellátott NH szakaszoló esetén.
[2] 120 – 300 mm²-es szakaszvezetékek csatlakoztatása.

Tartozékok 406 – 407. oldal

Tartozékok



Távtartóelemek

RiLine60 gyűjtősíntartóhoz (lapos sínrendszer)
A 12 x 5 és 12 x 10 mm méretű sínek bővítéséhez.
Az alábbi gyűjtősíntartókhoz
- SV 9340.000/.010 (3 pólusú), lásd a 350. oldalon
- SV 9340.004 (4 pólusú), lásd a 380. oldalon

Cs.e.	Rend. sz. SV
12 db	**9340.090**





Csatolóléc

Mini-PLS berendezés-adapter és komfort berendezés-adapter
A szerkezeti szélesség növeléséhez.
Szélesség 9 mm.

Anyag:
ABS

Szín:
RAL 7035

Cs.e.	Rend. sz. SV
2 db	**9623.000**



Csatolóléc

OM- és OT-adapterhez/tartóhoz
A szerkezeti szélesség 10 mm-es lépésenkénti növeléséhez. Mindkét oldalon tetszőleges számú modell egymás mellé sorolható.
Beépített kábelcsatornával.

Anyag:
PA 6.6

Szín:
RAL 7035

Szállítás:
6 összekötő tűvel.

Az alábbi kivitelhez	Cs.e.	Rend. sz. SV
OM	2 db	**9340.290**
OT	2 db	**9341.290**

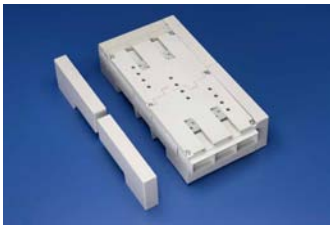

Csatolóléc

CB-berendezéstálcához
A szerkezeti szélesség 140 mm-ről 190 mm-re növeléséhez.
Szélesség: 25 mm.

Anyag:
ABS

Szín:
RAL 7035

Fontos:
Egy berendezéstálca kiszélesítéséhez 4 db (1 készlet) szükséges.

Az alábbi modellhez	Cs.e.	Rend. sz. SV
SV 9342.700 SV 9342.710	4 db (1 készlet)	**9342.720**



Összekötő pin

OM- és OT-adapterhez/tartóhoz
Az adapter és tartó mechanikus összekapcsolásához.

Anyag:
PA 6.6

Szín:
RAL 5015

Cs.e.	**Rend. sz. SV**
20 db	**9340.280**



Horonycsapok

CB berendezéstálcához (3 pólusú)
A több, mint két rögzítőponttal rendelkező teljesítménykapcsolók kiegészítő rögzítéséhez.

Az alábbi modellhez	Menetes betét	Cs.e.	**Rend. sz. SV**
SV 9342.500/.510 SV 9342.540/.550	M3/M4	6 db	**9342.560**
SV 9342.600/.610	M4/M5	6 db	**9342.640**

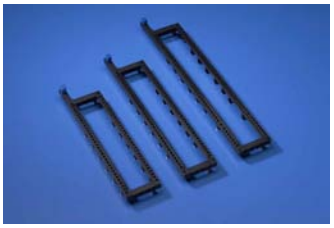

Tartókeret

OM- és OT-adapterhez/tartóhoz
Pótalkatrészként vagy pót nyomtatott áramkörök konfigurációjához használható.

Anyag:
PA 6.6

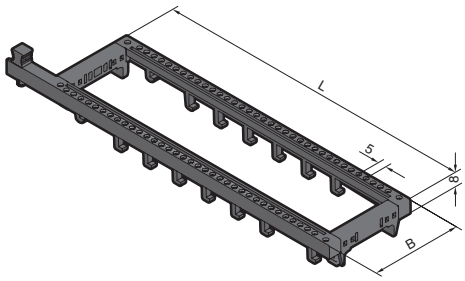

45 mm adapterszélességhez

Az alábbi kivitelhez	Szél. (B) mm	Hossz (L) mm	Cs.e.	**Rend. sz. SV**
OM	45	170	5 db	**9341.800**
OT	45	195	5 db	**9341.810**
OM/OT	45	237	5 db	**9341.820**

55 mm adapterszélességhez

Az alábbi kivitelhez	Szél. (B) mm	Hossz (L) mm	Cs.e.	**Rend. sz. SV**
OM	55	170	5 db	**9341.830**
OT	55	195	5 db	**9341.840**
OM/OT	55	237	5 db	**9341.850**



Tartókeret

felszerelt csatlakozóval,
OM- és OT-premium adapterhez
OM-/OT-premium adapter számára kompletten előhuzalozott motorindító tartalék nyomtatott áramkörök előkészítéséhez
(SV 9340.900/.910, 9341.900).

A csatlakozóblokk adatai:
3 fő érintkező (1,5 – 6 mm²), 690 V~
8 segédérintkező (0,5 – 2,5 mm²), 300 V~

Anyag:
PA 6.6

Szállítás:
Csatlakozóval, PinBlock-kal, tartósínnel és tartókeret-támasszal.

Cs.e.	**Rend. sz. SV**
2 db	**9341.970**

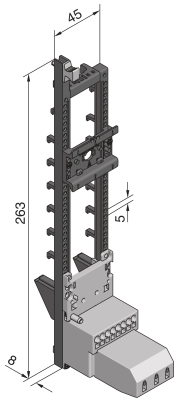

Tartozékok



Tartókeret-támasz

OM-adapterhez
A 45 x 237 és 55 x 237 mm-es tartókeret megtámasztásához OM-adapter használata esetén.

Anyag:
PA 6.6

Cs.e.	Rend. sz. SV
10 db	**9340.800**



PinBlock

tartókerethez
A motorindító-kombinációk mágneskapcsolójának biztonságos elhelyezéséhez és rögzítéséhez. Egyszerűen a tartókeretre pattintható.
A PinBlock eltolásával egyedileg függőlegesen is elhelyezhető.

Anyag:
PA 6.6

Az alábbi tartókerethez	Cs.e.	Rend. sz. SV
45 mm széles	5 db	**9342.800**
55 mm széles	5 db	**9342.810**



PinBlock Plus

erősebb mágneskapcsoló-rögzítési indítókhoz
Egyszerűen a PinBlockra pattintva rögzíthető (SV 9342.800/.810).

Anyag:
PA 6.6

Cs.e.	Rend. sz. SV
5 db	**9342.820**



Kábelkészlet

Előszerelt csatlakozóvezetékek, húzórugós sorkapcsos OM-/OT-adapterre épített kapcsolóberendezések egyéni csatlakoztatásához.
Hossz: 130 mm.

Anyag:
PVC szigetelés.
105°C-ig hőmérsékletálló.
Az érvégek mindkét oldala ultrahangos érvégtömítéssel.

Fontos:
A szigetelt csatlakozóvezetékek elektromos teherbírását lásd az 1236. oldalon.

Kivitel	Cs.e.	Rend. sz. SV
AWG 14 = 2,08 mm^2 ≙ 2,5 mm^2	15 db	**9340.850**
AWG 12 = 3,31 mm^2 ≙ 4 mm^2	15 db	**9340.860**
AWG 10 = 5,26 mm^2 ≙ 6 mm^2	15 db	**9340.870**
AWG 8 = 8,37 mm^2 ≙ 10 mm^2	6 db	**9340.880**
AWG 6 = 13,3 mm^2 ≙ 16 mm^2	6 db	**9340.890**

AWG = American Wire Gauges



Csatlakozó sarokelem

CB berendezésadapterhez
Előkonfekcionált, lamellált laposréz szokványos teljesítménykapcsolók (MCCB) csatlakoztatásához.

Anyag:
elektrolitréz F20

Szigetelés:
vinil-keverék.
Hőmérséklet-állóság 105°C-ig.
UL 94-V0 szerinti tűzállóság.

Méretek[1] mm	CB-berendezésadapterhez	Az alábbi gyártmányú (típus) teljesítménykapcsolók (MCCB) csatlakoztatásához	Cs.e.[2]	Rend. sz. SV
6 x 9 x 0,8	SV 9342.500/.510 SV 9342.540/.550	Moeller (NZM1)	3 db	**9342.570**
10 x 15,5 x 0,8	SV 9342.600/.610	ABB (T3), GE (FE)	3 db	**9342.660**
		Merlin Gerin (NS100/160/250), Telemecanique (GV7)	3 db	**9342.670**
		ABB (S3), Moeller (NZM2), Siemens (VL250)	3 db	**9342.680**
		Siemens (VL160X, VL160)	3 db	**9342.690**
10 x 32,0 x 1,0	SV 9342.700/.710	ABB (T5)	3 db	**9342.770**
		ABB (S5), Merlin Gerin (NS400/630)	3 db	**9342.780**
		Moeller (NZM3)	3 db	**9342.790**

[1] Lamellák száma x lamellaszélesség x lamellavastagság
[2] 3 db = 1 készlet

SV 9342.570

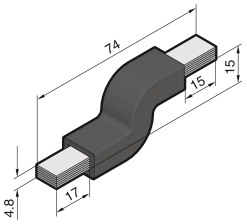

SV 9342.660 – SV 9342.690

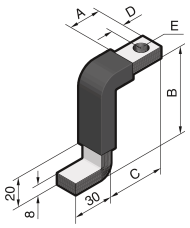

Rend. sz. SV	A mm	B mm	C mm	D mm	E mm
9342.660	26	65	43	9	∅ 10
9342.670	19	66	36	10	∅ 10
9342.680	23	71	40	9	∅ 10
9342.690	23	67	40	11	∅ 7
9342.770	26	51	43	9	∅ 12
9342.780	29	57	46	12	∅ 12
9342.790	28	62	38	14	∅ 12

SV 9342.770 – SV 9342.790

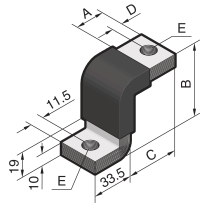

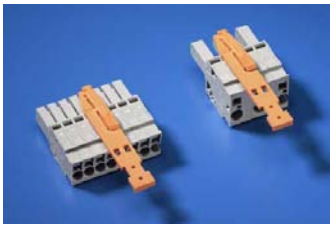

ST kombi csatlakozó

OM- és OT premium adapterhez
Pótalkatrészként használható. A kimeneti oldalon húzórugós kapoccsal.

Anyag:
PA 6.6

Kivitel	Cs.e.	Rend. sz. SV
3 pólusú 1,5 – 4 mm²	5 db	**9341.980**
8 pólusú 0,25 – 2,5 mm²	5 db	**9341.990**

Tartozékok



Tartósínek 35 x 10 mm

OM- és OT-adapterhez/tartóhoz

Anyag:
PA 6.6

Szállítás:
Rögzítőcsavarokkal együtt.

Az illesztősínek rögzítéséhez.

Kivitel	Szél. mm	Cs.e.	Rend. sz. SV
TS 45C[1)]	45	5 db	**9342.850**
TS 45D	45	5 db	**9342.860**
TS 55C[1)]	55	5 db	**9342.920**
TS 55D	55	5 db	**9342.930**

[1)] Eltolás elleni védelemmel, motorvédő kapcsolókhoz.



A tartókeret rögzítéséhez

Kivitel	Szél. mm	Cs.e.	Rend. sz. SV
TS 45A[1)]	45	5 db	**9342.830**
TS 45B	45	5 db	**9342.840**
TS 45B-V[2)]	45	5 db	**9342.870**
TS 55A[1)]	55	5 db	**9342.900**
TS 55B	55	5 db	**9342.910**
TS 55B-V[2)]	55	5 db	**9342.940**

[1)] Eltolás elleni védelemmel motorvédő kapcsolóhoz.
[2)] Reteszeléssel a tartósín rögzítéséhez, már felszerelt kapcsolóberendezés esetén.



Tartósínek 35 x 10 mm

multifunkciós berendezés-adapter számára

Anyag:
PA 6.6

Szállítás:
Rögzítőcsavarokkal együtt.

Szélesség mm	Cs.e.	Rend. sz. SV
45	5 db	**9320.090**
54	5 db	**9320.100**



Tartósínek 35 x 7,5 mm

Mini-PLS berendezés-adapter

Anyag:
acéllemez, horganyzott

Szállítás:
Rögzítőcsavarokkal és oldalsó csatlakozó sarokelemekkel együtt.

Szélesség mm	Cs.e.	Rend. sz. SV
45	10 db	**9320.150**
54	10 db	**3548.000**
72	10 db	**3549.000**



Tartósínek 35 x 7,5 mm

OM- és OT-adapterhez/tartóhoz

55 mm széles OM- és OT-adapterrel/tartóval, jobb- és baloldalon ráépített, 10 mm széles csatlakozóléccel.
A rögzítőfuratok elrendezése 55 mm széles illesztősín vagy tartókeret középre történő szereléshez igazítva.

Anyag:
acéllemez, horganyzott

Szállítás:
Rögzítőcsavarokkal és oldalsó csatlakozó sarokelemekkel együtt.

Szélesség mm	Cs.e.	Rend. sz. SV
72	5 db	**9342.980**



Tartósín 35 x 15 mm

berendezés-adapterekhez és Mini-PLS berendezés-adapterekhez

SV 9342.400/.410, SV 9350.420/.430, SV 9629.000 számára.

Anyag:
acéllemez, horganyzott

Szállítás:
Rögzítőcsavarokkal és oldalsó csatlakozó sarokelemekkel együtt.

Szélesség mm	Cs.e.	Rend. sz. SV
72	5 db	**9320.120**



Tartósínek 35 x 15 mm

OM- és OT premium adapterhez
Illesztősínekre történő rögzítéshez.

Anyag:
acéllemez, horganyzott

Szállítás:
Rögzítőcsavarokkal és oldalsó csatlakozó sarokelemekkel együtt.

Szélesség mm	Cs.e.	Rend. sz. SV
45	5 db	**9342.880**
55	5 db	**9342.950**



Csatoló

Az AS-interfész felhasználói elosztómoduljának, a hozzá tartozó tartókkal (3RK1 901-3CA00, Siemens gyártmány) együtt a többfunkciós berendezés-adapterre történő szereléséhez.

Az alábbi modellhez	Cs.e.	Rend. sz. SV
Mini-PLS berendezéstálca (szélesség 45/54 mm)	1 db	**9623.100**
Multifunkciós berendezésadapter (szélesség 45 mm)	1 db	**9320.110**

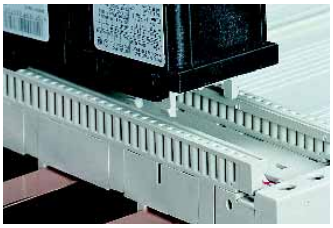

Rögzítőkapocs

multifunkciós berendezés-adapter (szerkezeti szélesség 45 mm)
A motorindító kombinációk kiegészítő rögzítéséhez.

Szállítás:
Berendezéstartó sínekkel együtt, 45 mm széles.

Cs.e.	Rend. sz. SV
5 db	**9320.140**



Takarólemez

NH biztosítós szakaszoló-kapcsolók számára, Gr. 00

A lécsín és a fenéktakaró közötti érintésvédelem növelése céljából.

Anyag:
PVC

Szín:
RAL 7035

Cs.e.	Rend. sz. SV
2 db	**9341.230**

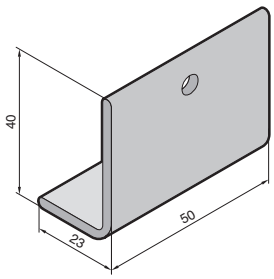

Tartozékok



1



2

1 Adattábla-tartó

NH biztosítós terhelésszakaszoló-lécek számára, Gr. 00
A függőleges szakaszolókapcsolóra pattintható.

Cs.e.	Rend. sz. SV
6 db	**3595.010**

2 Jelölőtáblák

lovas biztosítós elemekhez

Cs.e.	Rend. sz. SV
100 db	**9320.080**

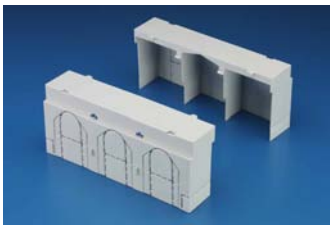

Kapocstér-lefedés

NH szakaszolóhoz

- Az érintésvédelmi fedél meghosszabbítása érdekében, pl. hosszú préshüvelyes kábelsaruk használata esetén.
- Tetszőleges számban egymás alá és fölé sorolható.

Anyag:
poliamid PA6

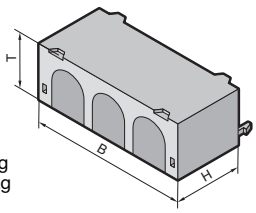

B = Szélesség
H = Magasság
T = Mélység

NH szakaszolóhoz	Cs.e.	Rend. sz. SV
Gr. 00	2 db	**9344.520**
Gr. 1	2 db	**9344.530**
Gr. 2	2 db	**9344.540**
Gr. 3	2 db	**9344.550**

Rend. sz. SV	B mm	H mm	T mm
9344.520	106	46	37
9344.530	184	70	42
9344.540	210	70	42
9344.550	250	70	42

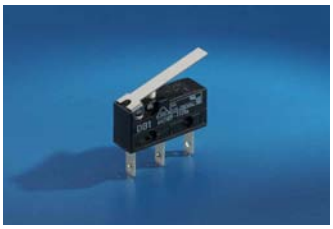

1

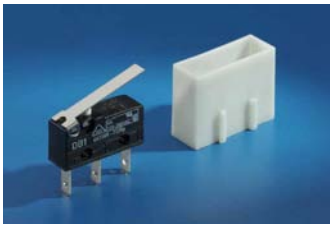

2

Mikrokapcsoló

NH szakaszolók/NH függőleges szakaszoló-kapcsolók számára, Gr. 00
Az NH-berendezések kapcsolóállásának jelöléséhez (kapcsolófedél).

NH-berendezéshez	Cs.e.	Rend. sz. SV
1 Gr. 000/Gr. 00	5 db	**3071.000**
2 Gr. 1 – 3	2 db	**9344.510**[1)]

[1)] Műanyag hurokkal a mikrokapcsoló szakaszoló sínre történő rögzítéséhez.

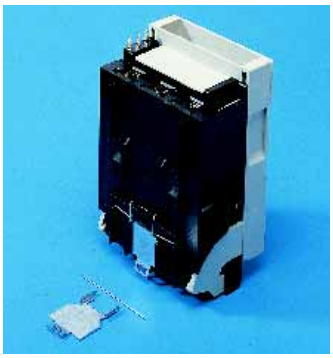

Szerelőkészlet

A Gr. 000 NH biztosítós terhelésszakaszoló 35 mm-es berendezéstartó sínekre történő, DIN EN 60 715 szerinti szereléséhez (7,5 mm/15 mm magas).

Cs.e.	Rend. sz. SV
1 db	**3432.000**

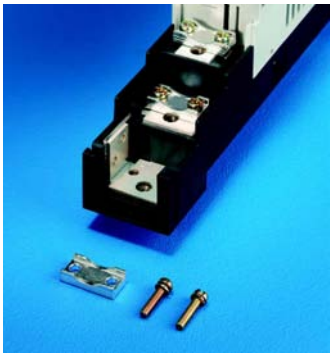

Szorítóbilincses csatolórész

NH függőleges szakaszoló-kapcsolókhoz, Gr. 00
1,5 – 25 mm²-es lamellát rézsínek és körvezetékek csatlakoztatásához.
Hely a csatlakoztatáshoz: 16 x 10 mm.
Meghúzó nyomaték:
Vezetékcsatlakoztató csavar 4 Nm.

Cs.e.	Rend. sz. SV
1 készlet	**3592.020**



Szorítóbilincses csatolóprizma

NH terhelésszakaszoló-lécekhez, Gr. 00
1,5 – 95 mm²-es körkeresztmetszetű vezetékek csatlakoztatásához.
Meghúzó nyomaték:
Vezetékcsatlakoztató csavar 4 Nm.

Cs.e.	Rend. sz. SV
1 készlet	**3592.010**



1



2

Prizmás szorítók/ Szorítókapcsok

Gr. 00 – 3 méretű, csavarcsatlakozós NH szakaszolókhoz
Kör- és szektorvezetékek valamint lamellált rézsínek közvetlen csatlakoztatásához.

Kivitel	Az alábbi NH szakaszolóhoz	Sorkapocshely lamellált rézsínek csatlakoztatásához	Csatlakozás		Meghúzó nyomaték	Cs.e.	Rend. sz. SV
			Körvezeték	Szakaszvezeték			
1 Prizmás szorítók	Gr. 00	–	10 – 70 mm²	10 – 70 mm²	3 Nm	3 db	**9344.600**
2 Keretes szorítók	Gr. 1	20 x 14 mm	35 – 150 mm²	50 – 150 mm²	12 Nm	3 db	**9344.610**
	Gr. 2/3	32 x 20 mm	95 – 300 mm²	120 – 300 mm²	20 Nm	3 db	**9344.620**

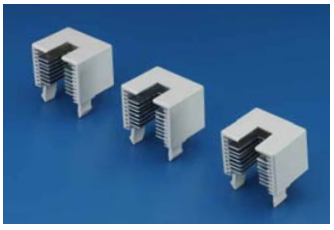

Ívoltó kamrák

Gr. 1 – 3 méretű NH szakaszolókhoz
A kapcsolási képesség fokozására.

Műszaki adatok:
Lásd az „NH szakaszolók” c. táblázatot, 1246. oldal.

Cs.e.	Rend. sz. SV
3 db	**9344.680**

Gyűjtősínek, tartozékok

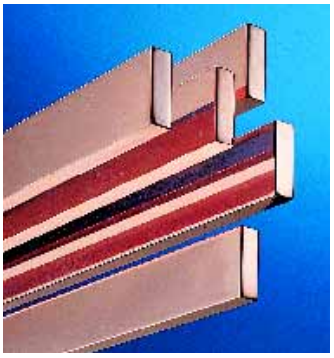

Gyűjtősínek

E-Cu-ból
DIN EN 13 601 szerint.
Hossz: 2400 mm/sín.

Méretek mm	Súly/sín kg	Cs.e.	**Rend. sz. SV**
12 x 5	1,28	6 db	**3580.000**
15 x 5	1,60	6 db	**3581.000**
20 x 5	2,14	6 db	**3582.000**
25 x 5	2,67	6 db	**3583.000**
30 x 5	3,20	6 db	**3584.000**
12 x 10	2,56	6 db	**3580.100**
15 x 10	3,20	6 db	**3581.100**
20 x 10	4,27	6 db	**3585.000**
30 x 10	6,41	6 db	**3586.000**
40 x 10	8,55	3 db	**3587.000**
50 x 10	10,68	3 db	**3588.000**
60 x 10	12,82	3 db	**3589.000**
80 x 10	17,09	3 db	**3590.000**

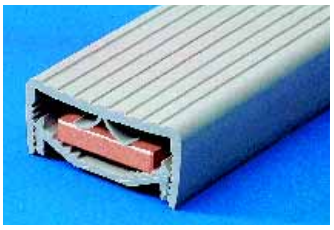

Gyűjtősín-takaróprofil

Érintésvédelem a gyűjtősínek teljes felületű burkolása révén. Egyedileg a szükséges hosszra vágható.

Anyag:
Hőkezelt kemény PVC.
Tartós üzemi hőmérséklet max. 91°C.
UL 94-V0 szerinti tűzállóság.

Az alábbi gyűjtősínekhez mm	Szél. (B) mm	Cs.e.	**Rend. sz. SV**
12 x 5 – 30 x 10	40,6	10 db 1 m-es sín	**3092.000**
40 – 60 x 10	70,6	10 db 1 m-es sín	**3085.000**

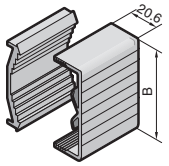



1



2

Gyűjtősíntartó

1 és 2 pólusú

Anyag:
SV 3078.000
Üvegszál erősítésű, hőre lágyuló poliészter (PBT).
Tartós üzemi hőmérséklet max. 140°C.
UL 94-V0 szerinti tűzállóság.

SV 9340.040
poliamid (PA 6.6), 25 % üvegszál erősítéssel.
Tartós üzemi hőmérséklet max. 130°C.
UL 94-V0 szerinti tűzállóság.

Szín:
RAL 7035

Kivitel	1 pólusú	2 pólusú
Sínközép-távolság	–	60 mm
E-Cu gyűjtősínekhez	12 x 5 – 30 x 5 mm[1] 30 x 10 mm	12 x 5 – 30 x 10 mm
Meghúzó nyomaték Rögzítőcsavar Fedélrögzítés	 5 – 8 Nm 1 – 3 Nm	 3 – 5 Nm 1 – 3 Nm
Cs.e.	4 db	4 db
Rend. sz. SV	**3078.000**[2]	**9340.040**[3]

Tartozék
Csatolóelemek SV 3078.000-hoz

Az alábbi gyűjtősínekhez mm	Cs.e.	**Rend. sz. SV**
30 x 5	12 db	**3001.000**
25 x 5	12 db	**3002.000**
20 x 10	24 db	**3003.000**
20 x 5	12 db	**3004.000**
15 x 5	12 db	**3007.000**
12 x 10	24 db	**3008.000**
12 x 5	12 db	**3009.000**

[1] A 12 x 5 – 30 x 5 mm-es méretek felvételéhez további csatolóelemek szükségesek.
[2] PEN/N/PE-tartó
[3] N/PE-tartó

1

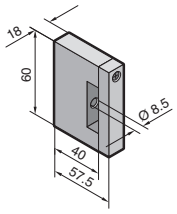

2

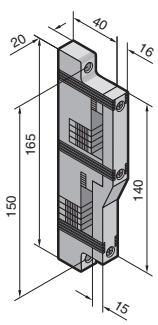



1



2

1 Gyűjtősínek

E-Cu
Alkalmas
- kapcsolószekrényekbe történő közvetlen beépítéshez
- gyűjtősíntartók
  - SV 9340.000/.010, lásd a 350. oldalon
  - SV 9340.004, lásd a 350. oldalon
  - SV 9342.014, lásd a 382. oldalon
  - SV 3052.000, lásd a 391. oldalon
  - SV 3073.000, lásd a 387. oldalon
- PE/PEN-kombinációkhoz, kombi sarokidommal és sorolófülekkel együtt használva.

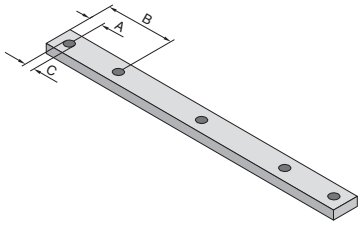

Az alábbi szekrényszélességhez mm	Cs.e.	Hossz mm	30 x 5 mm	30 x 10 mm	Hossz mm	40 x 10 mm	80 x 10 mm
			Rend. sz. SV	**Rend. sz. SV**		**Rend. sz. SV**	**Rend. sz. SV**
300	2 db	265	**9661.335**	**9661.330**	292	**9661.030**	**9661.130**
400	2 db	365	**9661.345**	**9661.340**	392	**9661.040**	**9661.140**
600	2 db	565	**9661.365**	**9661.360**	592	**9661.060**	**9661.160**
800	2 db	765	**9661.385**	**9661.380**	792	**9661.080**	**9661.180**
1000	2 db	965	**9661.305**	**9661.300**	992	**9661.000**	**9661.100**
1200	2 db	1165	**9661.325**	**9661.320**	1192	**9661.020**	**9661.120**
A mm			15	15		20	20
B mm			–	–		158,5	158,5
C mm			∅ 11	∅ 11		∅ 14	∅ 14
Tartozékok							
2 Sorolófül E-Cu	4 db	95	**9661.355**	**9661.350**	–	–	–
		–	–	–	88	**9661.050**	**9661.150**

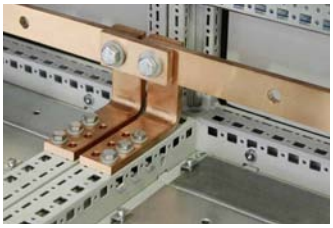



PE/PEN kombi sarokidom

PE/PEN kombinációkhoz
A gyűjtősínekből, kombi sarokidomokból és sorolófülekből álló PE/PEN kombinációk IEC 60 439-1 szerinti típusvizsgával rendelkező beépítést tesznek lehetővé.
Az előre gyártott kombi sarokidomok, sorolófülek és az egyedileg a szekrény szélességéhez igazított gyűjtősínek révén a szerelés idő- és költségtakarékosan kivitelezhető.

Anyag:
E-Cu

Szállítás:
Rögzítési segédanyagokkal együtt.

Műszaki adatok:
Bevizsgált rövidzárási szilárdság
PE/PEN kombináció
- 30 x 5 mm:
  I_{cw} 18 kA, 1 sec.
- PE/PEN kombináció:
  30 x 10 mm:
  I_{cw} 30 kA, 1 sec.
- PE/PEN kombináció
  40/80 x 10 mm:
  I_{cw} 30 kA, 1 sec.;
  I_{cw} 42 kA, 1 sec. (üres profilkeretre történő szerelés esetén.)

Kombi sarokidom a következőkhöz	Cs.e.	az alábbi gyűjtősínekhez mm			
		30 x 5	30 x 10	40 x 10	80 x 10
2-4 beépítési forma	4 db	**9661.235**	**9661.230**	**9661.240**	**9661.240**[1)]
Egyéb alkalmazások	4 db	**9661.235**	**9661.230**	**9661.200**	**9661.200**[1)]

[1)] E-Cu 40 x 10 mm



Támszigetelő

Tetszőleges sínközéptávolságú gyűjtősín-rendszerek kivitelezéséhez, valamint PE- vagy PEN-sínek felépítéséhez.

Anyag:
Duroplasztikus poliészter (UP-gyanta).
Tartós üzemi hőmérséklet max. 135°C.

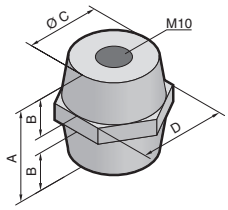

Méretezési üzemi feszültség	1 kV	1 kV
Húzószilárdság	12 kN	13 kN
Csavarási szilárdság	75 Nm	90 Nm
Hajlítószilárdság	6 kN	6 kN
Meghúzó nyomaték	40 Nm	40 Nm
A mm	40	50
B mm	15	19
∅ C mm	32	42
D mm	SW 36	SW 50
Cs.e.	6 db	6 db
Rend. sz. SV	**3031.000**	**3032.000**

Gyűjtősínek, tartozékok



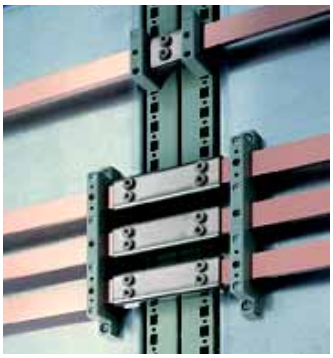

Sínösszekötő

Gyűjtősínek fúrásmentes összekapcsolásához.

Anyag:
SV 9350.075
Felső rész: A 37, nikkelezett felület
Alsó rész: E-Cu

SV 9320.020/SV 9320.030
Felső rész: acéllemez, horganyzott, passzivált
Érintkező lemez: E-Cu, ezüstözött

Az alábbi gyűjtősínekhez mm	Alkalmazás		Meghúzó nyomaték	Cs.e.	Rend. sz. SV
	Egyszeres összekötő	Soroló összekötő[1]			
12 x 5 – 15 x 10	1	–	5 Nm/15 Nm[2]	3 db	**9350.075**
20 x 5 – 30 x 10	2	–	20 Nm	3 db	**9320.020**
	–	3	20 Nm	3 db	**9320.030**

[1] szekrényről szekrényre
[2] belső hatlapfejű
– M8 csavar = 5 Nm
– M8 tőcsavar = 15 Nm

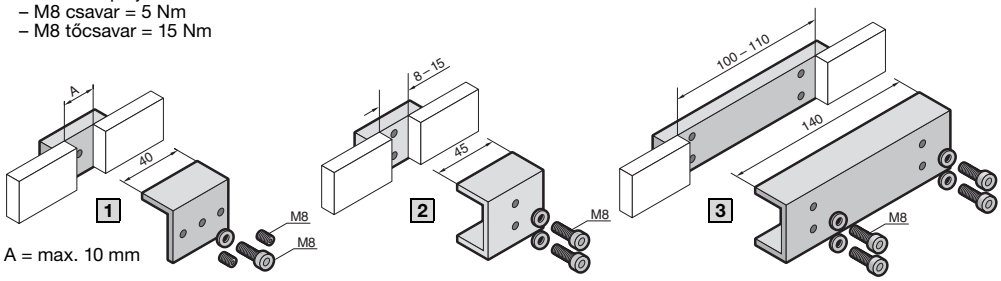

A = max. 10 mm



A



B

PLS sínösszekötő

PLS speciális gyűjtősínek furatmentes összekapcsolásához.

Anyag:
E-Cu, nikkelezett

Az alábbi modellhez	Cs.e.	Rend. sz. SV az alábbi rendszerhez	
		PLS 800	PLS 1600
A Egyszeres összekötő	3 db	**3504.000**	**3514.000**
B Soroló összekötő[1]	3 db	**3505.000**	**3515.000**
Meghúzó nyomaték		10 – 15 Nm	15 – 20 Nm

[1] Szekrényből szekrénybe (TS 8)

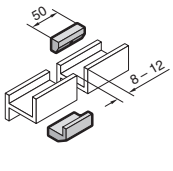

A

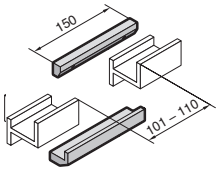

B

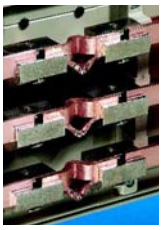

A

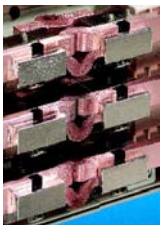

B

PLS táguló összekötő

A PLS speciális gyűjtősínek szekrények egymás közti (TS 8) összeköttetésekor keletkező termikus és mechanikus különbségek kiegyenlítéséhez.

Anyag:
E-Cu

Cs.e.	Rend. sz. SV az alábbi rendszerhez	
	A PLS 800	B PLS 1600
3 db	**9320.060**	**9320.070**
Ezen felül szükséges		
PLS sínösszekötő[1]	3504.000	3514.000

[1] Egy táguló összekötő felszereléséhez 2-2 db sínösszekötő szükséges.

Fontos:
30 K hőmérséklet-emelkedés mellett a gyűjtősínek hossza kb. 0,5 mm/m-rel nő. Ezért a 3 m-nél hosszabb gyűjtősín-rendszerek esetén egy táguló összekötő használata ajánlott.

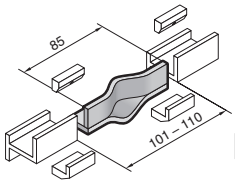

A

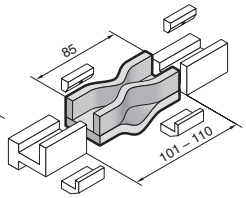

B



Lamellált rézsínek Rittal Flexibar „S”

Hossz: 2000 mm/sín.

Anyag:
Cu lamellák
- Nagy tisztaságú elektrolitréz, F20

Szigetelés
- Nagy ellenállású vinilkeverék
- 370 %-os tágulás
- Hőmérséklet-tartomány: –30°C-tól +105°C-ig
- UL 94-V0 szerinti tűzálló kivitel
- Átütési szilárdság: 20 kV/mm

A rövidzárlati szilárdsági diagramot
lásd az 1248. oldalon.

Felépítés[1] mm	I_n 50 K[2] esetén	I_n 30 K[2] esetén	I_n 10 K[2] esetén	Cs.e.	**Rend. sz. SV**
8 x 6,0 x 0,5	165 A	125 A	–	1 db	**3565.010**
6 x 9,0 x 0,8	250 A	220 A	120 A	1 db	**3565.000**
6 x 13,0 x 0,5	200 A	150 A	110 A	1 db	**3566.000**
4 x 15,5 x 0,8	300 A	210 A	140 A	1 db	**3567.000**
6 x 15,5 x 0,8	350 A	290 A	170 A	1 db	**3568.000**
10 x 15,5 x 0,8	450 A	350 A	190 A	1 db	**3569.000**
5 x 20,0 x 1,0	400 A	300 A	180 A	1 db	**3570.000**
5 x 24,0 x 1,0	450 A	370 A	230 A	1 db	**3571.000**
10 x 24,0 x 1,0	800 A	600 A	340 A	1 db	**3572.000**
5 x 32,0 x 1,0	550 A	470 A	280 A	1 db	**3573.000**
10 x 32,0 x 1,0	1000 A	800 A	460 A	1 db	**3574.000**
5 x 40,0 x 1,0	800 A	600 A	340 A	1 db	**3575.000**
10 x 40,0 x 1,0	1200 A	950 A	500 A	1 db	**3576.000**
5 x 50,0 x 1,0	900 A	700 A	400 A	1 db	**3577.000**
10 x 50,0 x 1,0	1400 A	1000 A	600 A	1 db	**3578.000**
10 x 63,0 x 1,0	1600 A	1240 A	715 A	1 db	**3579.000**

[1] Lamellák száma x lamellaszélesség x lamellavastagság
[2] A környezeti hőmérséklet és a hőmérsékletnövekedés értékeinek összege adja meg a lamellált lapos rézsínek eredő vezetőhőmérsékletét.
Példa:
SV 3565.000 220 A terhelése mellett tehát a hőmérséklet 30 K-nal nő. Így 35°C környezeti hőmérséklet esetén az eredményezett vezetékhőmérséklet 35°C + 30 K = 65°C lesz.



Univerzális tartó

20 x 5 – 63 x 10 mm-es lamellált rézsínek rögzítéséhez.

Anyag:
Üvegszálerősítésű, hőre lágyuló poliészter (PBT).
UL 94-V0 szerinti tűzállóság.

Szállítás:
Csavarokkal és tolóanyákkal, PS-/TS szerelősínekre rögzítéshez.

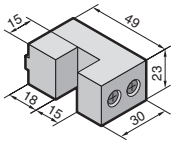

Cs.e.	**Rend. sz. SV**
3 db	**3079.000**

A rövidzárlati szilárdsági diagramot
lásd az 1248. oldalon.



Univerzális tartó

40 x 5 – 100 x 10 mm-es, többszörösen kötegelt, lamellált rézsínek rögzítéséhez.

Anyag:
Üvegszálerősítésű, hőre lágyuló poliészter (PBT).
UL 94-V0 szerinti tűzállóság.

Szállítás:
A C-profilsínekre történő rögzítéshez szükséges csavarokkal és csúszóanyákkal.

Cs.e.	**Rend. sz. SV**
3 készlet	**3079.010**

Tartozékok:

C-profilsínek, 30/15,
lásd a 999. oldalon.

Ri4Power

Forma 1
Nagyáramú energiaelosztók



A TS 8-as szekrény rendszerből és a standardizált Maxi-PLS gyűjtősínekből álló rendszermegoldás.

Alkalmazások:
- Főáramköri leágazások
- Egyenirányító alkalmazások
- Szélenergia
- Ipari elosztók
- Gépgyártás

Műszaki adatok:

Méretezési feszültség: 690 V AC-ig
Méretezési névleges áramerősségek: 1600, 2000 vagy 3200 A-ig
Méretezési rövid idejű túlterhelés: 70/124 kA-ig
Védettségi fokozat: IP 54-ig

Forma 2-4
Kisfeszültségű rendszerek



A RiLine gyűjtősínekkel kombinált TS 8 szekrényrendszer moduláris felosztása.

Alkalmazások:
- Feldolgozóipar
- Vízellátás / szennyvízkezelés
- Épületfelosztás
- Vegyipar
- Gépgyártás

Műszaki adatok:

Méretezési feszültség: 690 V AC-ig
Méretezési névleges áramerősségek: 800 A-ig, 1600 A-ig, 4000 A-ig
Méretezési rövid idejű túlterhelés: 52 kA-ig
Védettségi fokozat: IP 54-ig

Forma 1
Installációs elosztók



Minden egy helyről:
ISV-TS 8 szekrényrendszer, ISV modulok és SV komponensek

Alkalmazások:
- Épület szintelosztók
- Ipari elosztók
- Alelosztók

Műszaki adatok:

Méretezési feszültség: 690 V AC-ig
Méretezési névleges áramerősségek: 630 A-ig, 1600 A-ig
Méretezési rövid idejű túlterhelés: 50 kA-ig
Védettségi fokozat: IP 54-ig

Szoftverek
Kiválasztás, tervezés, nézetrajzok

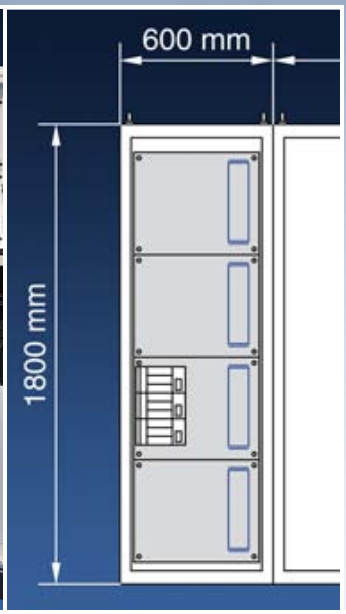

Innovatív munkaeszköz az Ön egyedi Ri4Power rendszermegoldásához vezető gyors és tökéletes úton.

Rittal Power Engineering
- Tervezők számára: kiírások és tervrajzok egyetlen gombnyomásra
- Az ajánlattétel elkészítéséhez: részletes kalkuláció néhány lépésben
- A berendezés kivitelezői számára: mezőnkénti darabjegyzékek és ábrák egyetlen gombnyomásra

A Ri4Power IEC 60 439-1 szerinti típusvizsgával, IEC 61 641 szerinti ívkioltásvizsgálattal rendelkezik.

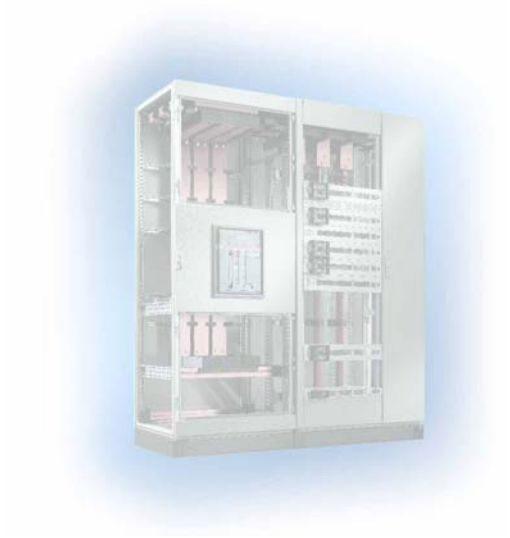

Nagyáramú energiaelosztók Maxi-PLS-sel

TS 8 és Maxi-PLS sínek: ez a Ri4Power Forma 1-es kisfeszültségű elosztó és az erősáramú kapcsoló-berendezések ideális kombinációja. A berendezés felépítéséhez nincs szükség mechanikus megmunkálásra (mint pl. fűrészelésre, fúrásra, hajlításra stb). Így ez a jövőbe mutató és típusvizsgával rendelkező komplett építőszekrény-rendszer új dimenziókat nyit a gyors szerelés és a biztonság terén. A tervezés és a méretezési számítások elvégzéséhez pedig – a Rittal Power Engineering révén – egy intuitív szoftvermegoldás áll rendelkezésére.



Ri4Power Forma 1 kapcsolószekrények

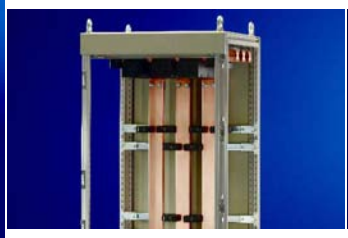





Valamennyi mezőtípushoz előkészített SV-TS 8 kapcsolószekrények.
Standardizált szekrényvázak vezetékmegszakítókkal, NH biztosítós terhelésszakaszolók, csatoló kapcsolók stb. beépítéséhez. A kiépítést mechanikailag úgy készítettük elő, hogy az összeszerelés maximális kombinálhatóság mellett minimális munkaráfordítást igényeljen.



Maxi-PLS gyűjtősínek és rendszerkomponensek







Standardizált, zseniális rögzítési technikával rendelkező Maxi-PLS gyűjtősínek.
A tökéletes rendszertechnika és a pontos méretrács révén a Maxi-PLS tartók és sínek pontosan, egyszerűen és gyorsan beépíthetők. A Maxi-PLS gyűjtősínek négy rögzítési szintje révén a körkeresztmetszetű vezetékek, lamellált lapos rézsínek valamint a csatlakozó sarokelemek és az összekötőkészletek a horonycsapok és illesztőszegek segítségével fokozat nélkül rögzíthetők és beköthetők.

A Ri4Power Forma 1 rendszerkomponensei





Valamennyi szokványos teljesítménykapcsolóhoz alkalmazható rendszercsomagok.
A max. 3200 A-es, szabványelemekből készült teljesítménykapcsolók csatlakoztatásának magját a szigetelővázzal, U-érintkezőkkel és a csatlakozó sarokelemekkel kombinált Maxi-PLS gyűjtősínek alkotják. Az összekötőkészletek pontosan az adott teljesítménykapcsolókhoz illenek.

EN 60 439-1/IEC 60 439-1 szerinti típusvizsgák. Tartalmazzák az EN 60 439-1 2. melléklet/IEC 1641 szerinti ivkioltási feltételek melleti külön vizsgálatokat

Maxi-PLS csatlakozókészletek (3 pólusú) 2000 A-ig



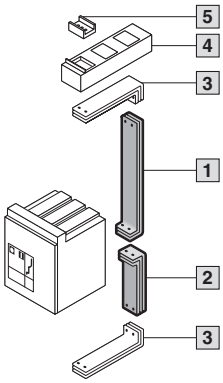

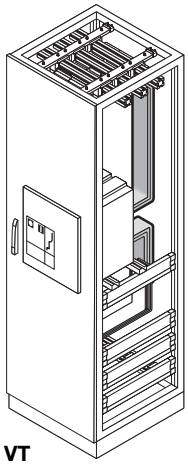

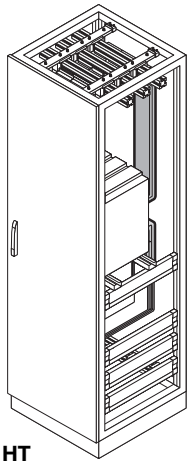

600 mm mély és 2000 mm magas kapcsolószekrényekbe történő beépítéshez. Ajánlott szekrényszélesség 600 mm.

Anyag:
E-Cu

Az alábbi kritériumok segítenek a megfelelő modell kiválasztásában:

- Gyártmány, szerkezeti méret
- Kívánt névleges méretezési áramerősség I_e
- Kapcsoló kialakítása fixen beépíthető vagy kikocsizható
- Teljesítménykapcsoló helyzete:
  VT = az ajtókeretben
  HT = az ajtó mögött

1 Csatlakozókészlet felül
2 Csatlakozókészlet alul
3 Csatlakozó sarokelem
4 Szigetelőlap
5 U-érintkező

Fontos:
A műszaki változtatások lehetőségét fenntartjuk. Csatlakozókészletek külön rendelhetők más szekrényméretekhez vagy 4 pólusú rendszerekhez.

Szállítási határidő:
kb. 3 hét.

Siemens 3WL, Moeller IZM		**Rend. sz. SV**						Oldal
Névleges méretezési áramerősség I_e		630 A	800 A	1000 A	1250 A	1600 A	2000 A	
Beépítési méret (BG)		I	I	I	I	I	II	
Fixen beépíthető	VT 1 felül	**9644.030**	**9644.070**	**9644.110**	**9644.150**	**9644.190**	**9644.510**	
	VT 2 alul	**9644.040**	**9644.080**	**9644.120**	**9644.160**	**9644.200**	**9644.520**	
	HT 1 felül	**9644.010**	**9644.050**	**9644.090**	**9644.130**	**9644.170**	**9644.490**	
	HT 2 alul	**9644.020**	**9644.060**	**9644.100**	**9644.140**	**9644.180**	**9644.500**	
Kikocsizható	VT 1 felül	**9644.310**	**9644.350**	**9644.390**	**9644.430**	**9644.470**	**9644.530**	
	VT 2 alul	**9644.320**	**9644.360**	**9644.400**	**9644.440**	**9644.480**	**9644.540**	
	HT 1 felül	**9644.290**	**9644.330**	**9644.370**	**9644.410**	**9644.450**	**9644.550**[1)]	
	HT 2 alul	**9644.300**	**9644.340**	**9644.380**	**9644.420**	**9644.460**	**9644.560**[1)]	
Tartozékok	Cs.e.							
3 Csatlakozó sarokelem	1 készlet	9640.430	9640.430	9640.430	9640.440	9640.440	9640.450	423
4 Szigetelőlap	1 készlet	9640.020	9640.020	9640.020	9640.020	9640.020	9640.020	423
5 U-érintkező	3 db	9640.170	9640.170	9640.170	9640.170	9640.170	9640.170	423
Kötegtámasztó	6 db	9660.200	9660.200	9660.200	9660.200	9660.200	9660.200	454

Mitsubishi AE-SS		**Rend. sz. SV**						Oldal
Névleges méretezési áramerősség I_e		630 A	800 A	1000 A	1250 A	1600 A	2000 A	
Fixen beépíthető	VT 1 felül	–	–	**9645.030**	**9645.070**	**9645.110**	**9645.150**	
	VT 2 alul	–	–	**9645.040**	**9645.080**	**9645.120**	**9645.160**	
	HT 1 felül	–	–	**9645.010**	**9645.050**	**9645.090**	**9645.130**	
	HT 2 alul	–	–	**9645.020**	**9645.060**	**9645.100**	**9645.140**	
Kikocsizható	VT 1 felül	–	–	**9645.350**	**9645.390**	**9645.430**	**9645.470**	
	VT 2 alul	–	–	**9645.360**	**9645.400**	**9645.440**	**9645.480**	
	HT 1 felül	–	–	**9645.330**	**9645.370**	**9645.410**	**9645.450**	
	HT 2 alul	–	–	**9645.340**	**9645.380**	**9645.420**	**9645.460**	
Tartozékok	Cs.e.							
3 Csatlakozó sarokelem	1 készlet	–	–	9640.430	9640.440	9640.440	9640.450	423
4 Szigetelőlap	1 készlet	–	–	9640.020	9640.020	9640.020	9640.020	423
5 U-érintkező	3 db	–	–	9640.170	9640.170	9640.170	9640.170	423
Kötegtámasztó	6 db	–	–	9660.200	9660.200	9660.200	9660.200	454

[1)] 800 mm mély szekrényekbe történő beépítéshez.

Rendszeráttekintés 413. oldal **Rendszerkomponensek** 422. oldal **Csatlakozóelemek** 423. oldal **SV-TS 8 kapcsolószekrények** 438. oldal
Tartozékok 453. oldal

Maxi-PLS csatlakozókészletek (3 pólusú) 2000 A-ig

Merlin Gerin Masterpact NW			**Rend. sz. SV**					Oldal
Névleges méretezési áramerősség I_e			800 A	1000 A	1250 A	1600 A	2000 A	
Fixen beépíthető	VT	1 felül	**9642.030**	**9642.070**	**9642.110**	**9642.150**	**9642.190**	
		2 alul	**9642.040**	**9642.080**	**9642.120**	**9642.160**	**9642.200**	
	HT	1 felül	**9642.010**	**9642.050**	**9642.090**	**9642.130**	**9642.170**	
		2 alul	**9642.020**	**9642.060**	**9642.100**	**9642.140**	**9642.180**	
Kikocsizható	VT	1 felül	**9642.310**	**9642.350**	**9642.390**	**9642.430**	**9642.470**	
		2 alul	**9642.320**	**9642.360**	**9642.400**	**9642.440**	**9642.480**	
	HT	1 felül	**9642.290**	**9642.330**	**9642.370**	**9642.410**	**9642.450**	
		2 alul	**9642.300**	**9642.340**	**9642.380**	**9642.420**	**9642.460**	
Tartozékok		Cs.e.						
3 Csatlakozó sarokelem		1 készlet	9640.430	9640.440	9640.440	9640.440	9640.450	423
4 Szigetelőlap		1 készlet	9640.020	9640.020	9640.020	9640.020	9640.020	423
5 U-érintkező		3 db	9640.170	9640.170	9640.170	9640.170	9640.170	423
Kötegtámasztó		6 db	9660.200	9660.200	9660.200	9660.200	9660.200	454

ABB Sace Emax			**Rend. sz. SV**					Oldal
Névleges méretezési áramerősség I_e			800 A	1000 A	1250 A	1600 A	2000 A	
Beépítési méret (BG)			E1	–	E1	E2	E2	
Fixen beépíthető	VT	1 felül	**9643.030**	**–**	**9643.070**	**9643.110**	**9643.150**	
		2 alul	**9643.040**	**–**	**9643.080**	**9643.120**	**9643.160**	
	HT	1 felül	**9643.010**	**–**	**9643.050**	**9643.090**	**9643.130**	
		2 alul	**9643.020**	**–**	**9643.060**	**9643.100**	**9643.140**	
Kikocsizható	VT	1 felül	**9643.310**	**–**	**9643.350**	**9643.390**	**9643.430**	
		2 alul	**9643.320**	**–**	**9643.360**	**9643.400**	**9643.440**	
	HT	1 felül	**9643.290**	**–**	**9643.330**	**9643.370**	**9643.410**	
		2 alul	**9643.300**	**–**	**9643.340**	**9643.380**	**9643.420**	
Tartozékok		Cs.e.						
3 Csatlakozó sarokelem		1 készlet	9640.430	–	9640.440	9640.440	9640.450	423
4 Szigetelőlap		1 készlet	9640.020	–	9640.020	9640.020	9640.020	423
5 U-érintkező		3 db	9640.170	–	9640.170	9640.170	9640.170	423
Kötegtámasztó		6 db	9660.200	–	9660.200	9660.200	9660.200	454

Rendszeráttekintés 413. oldal **Rendszerkomponensek** 422. oldal **Csatlakozóelemek** 423. oldal **SV-TS 8 kapcsolószekrények** 438. oldal
Tartozékok 453. oldal

Maxi-PLS csatlakozókészletek kapcsolómezőkhöz (3 pólusú) 2000 A-ig



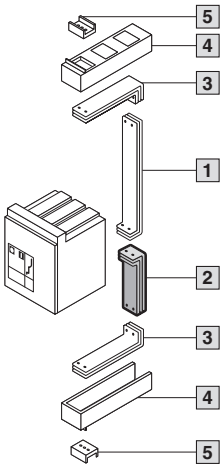

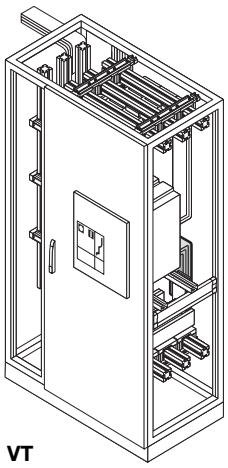

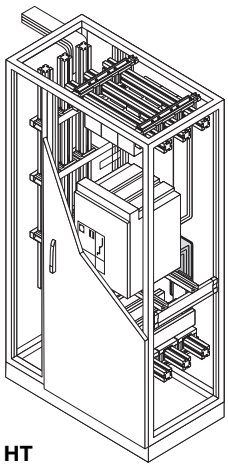

600 mm mély és 2000 mm magas kapcsolószekrényekbe történő beépítéshez.
Ajánlott szekrényszélesség 800 mm.

Anyag:
E-Cu

Az alábbi kritériumok segítenek a megfelelő modell kiválasztásában:

- Gyártmány, szerkezeti méret
- Kívánt névleges méretezési áramerősség I_e
- Kapcsoló kialakítása fixen beépíthető vagy kikocsizható
- Teljesítménykapcsoló helyzete:
  VT = az ajtókeretben
  HT = az ajtó mögött

1 Összekötőkészlet felül lásd a 414. és 415. oldalon

2 Összekötőkészletek alul kapcsoló mezőhöz

3 Csatlakozó sarokelem

4 Szigetelőlap

5 U-érintkező

Fontos:
A műszaki változtatások lehetőségét fenntartjuk. Csatlakozókészletek külön rendelhetők más szekrényméretekhez vagy 4 pólusú rendszerekhez.

Szállítási határidő:
kb. 3 hét.

Siemens 3WL, Moeller IZM		**Rend. sz. SV**		Oldal
Névleges méretezési áramerősség I_e		1600 A	2000 A	
Beépítési méret (BG)		I	II	
Fixen beépíthető	VT 2 alul	**9644.205**	**9644.525**	
	HT 2 alul	**9644.185**	**9644.505**	
Kikocsizható	VT 2 alul	**9644.485**	**9644.545**	
	HT 2 alul	**9644.465**	**9644.565**[1)]	
Tartozékok	Cs.e.			
3 Csatlakozó sarokelem	1 készlet	9640.440	9640.450	423
4 Szigetelőlap	1 készlet	9640.020	9640.020	423
5 U-érintkező	3 db	9640.170	9640.170	423
Kötegtámasztó	6 db	9660.200	9660.200	454

Mitsubishi AE-SS		**Rend. sz. SV**		Oldal
Névleges méretezési áramerősség I_e		1600 A	2000 A	
Fixen beépíthető	VT 2 alul	**9645.125**	**9645.165**	
	HT 2 alul	**9645.105**	**9645.145**	
Kikocsizható	VT 2 alul	**9645.445**	**9645.485**	
	HT 2 alul	**9645.425**	**9645.465**	
Tartozékok	Cs.e.			
3 Csatlakozó sarokelem	1 készlet	9640.440	9640.450	423
4 Szigetelőlap	1 készlet	9640.020	9640.020	423
5 U-érintkező	3 db	9640.170	9640.170	423
Kötegtámasztó	6 db	9660.200	9660.200	454

[1)] 800 mm mély szekrényekbe történő beépítéshez.

Rendszeráttekintés 413. oldal **Összekötőkészletek felül** 414/415. oldal **Rendszerkomponensek** 422. oldal **Csatlakozóelemek** 423. oldal
SV-TS 8 kapcsolószekrények 438. oldal **Tartozékok** 453. oldal

Maxi-PLS csatlakozókészletek kapcsolómezőkhöz (3 pólusú) 2000 A-ig

Merlin Gerin Masterpact NW		**Rend. sz. SV**		Oldal
Névleges méretezési áramerősség I_e		1600 A	2000 A	
Fixen beépíthető	VT 2 alul	**9642.165**	**9642.205**	
	HT 2 alul	**9642.145**	**9642.185**	
Kikocsizható	VT 2 alul	**9642.445**	**9642.485**	
	HT 2 alul	**9642.425**	**9642.465**	
Tartozékok	Cs.e.			
3 Csatlakozó sarokelem	1 készlet	9640.440	9640.450	423
4 Szigetelőlap	1 készlet	9640.020	9640.020	423
5 U-érintkező	3 db	9640.170	9640.170	423
Kötegtámasztó	6 db	9660.200	9660.200	454

ABB Sace Emax		**Rend. sz. SV**		Oldal
Névleges méretezési áramerősség I_e		1600 A	2000 A	
Beépítési méret (BG)		E2	E2	
Fixen beépíthető	VT 2 alul	**9643.125**	**9643.165**	
	HT 2 alul	**9643.105**	**9643.145**	
Kikocsizható	VT 2 alul	**9643.405**	**9643.445**	
	HT 2 alul	**9643.385**	**9643.425**	
Tartozékok	Cs.e.			
3 Csatlakozó sarokelem	1 készlet	9640.440	9640.450	423
4 Szigetelőlap	1 készlet	9640.020	9640.020	423
5 U-érintkező	3 db	9640.170	9640.170	423
Kötegtámasztó	6 db	9660.200	9660.200	454

Rendszeráttekintés 413. oldal **Összekötőkészletek felül** 414/415. oldal **Rendszerkomponensek** 422. oldal **Csatlakozóelemek** 423. oldal
SV-TS 8 kapcsolószekrények 438. oldal **Tartozékok** 453. oldal

Maxi-PLS csatlakozókészletek hátsó részhez (3 pólusú), 2000 A-ig



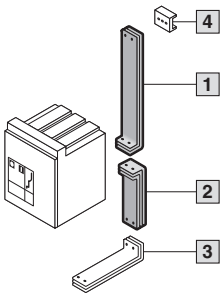

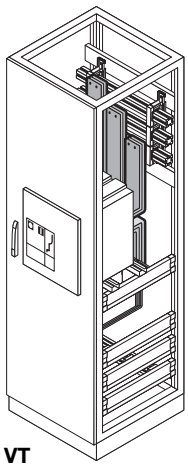

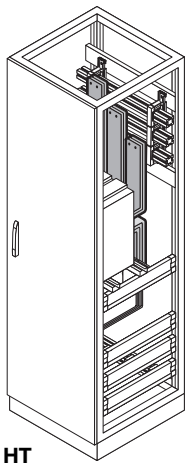

600 mm mély és 2000 mm magas kapcsolószekrényekbe történő beépítéshez. Ajánlott szekrényszélesség 600 mm.

Anyag:
E-Cu

Az alábbi kritériumok segítenek a megfelelő modell kiválasztásában:

- Gyártmány, szerkezeti méret
- Kívánt névleges méretezési áramerősség I_e
- Kapcsoló kialakítása fixen beépíthető vagy kikocsizható
- Teljesítménykapcsoló helyzete:
  VT = az ajtókeretben
  HT = az ajtó mögött

1 Csatlakozókészlet felül
2 Csatlakozókészlet alul
3 Csatlakozó sarokelem
4 U-érintkező

Fontos:
A műszaki változtatások lehetőségét fenntartjuk. Csatlakozókészletek külön rendelhetők más szekrényméretekhez vagy 4 pólusú rendszerekhez.

Szállítási határidő:
kb. 3 hét.

Siemens 3WL, Moeller IZM			**Rend. sz. SV**						Oldal
Névleges méretezési áramerősség I_e			630 A	800 A	1000 A	1250 A	1600 A	2000 A	
Beépítési méret (BG)			I	I	I	I	I	II	
Fixen beépíthető	VT	1 felül	**9644.033**	**9644.073**	**9644.113**	**9644.153**	**9644.193**	**9644.513**	
		2 alul	**9644.043**	**9644.083**	**9644.123**	**9644.163**	**9644.203**	**9644.523**	
	HT	1 felül	**9644.013**	**9644.053**	**9644.093**	**9644.133**	**9644.173**	**9644.493**	
		2 alul	**9644.023**	**9644.063**	**9644.103**	**9644.143**	**9644.183**	**9644.503**	
Kikocsizható	VT	1 felül	**9644.313**	**9644.353**	**9644.393**	**9644.433**	**9644.473**	**9644.533**[1)]	
		2 alul	**9644.323**	**9644.363**	**9644.403**	**9644.443**	**9644.483**	**9644.543**[1)]	
	HT	1 felül	**9644.293**[1)]	**9644.333**[1)]	**9644.373**[1)]	**9644.413**[1)]	**9644.453**[1)]	**9644.553**[1)]	
		2 alul	**9644.303**[1)]	**9644.343**[1)]	**9644.383**[1)]	**9644.423**[1)]	**9644.463**[1)]	**9644.563**[1)]	
Tartozékok	Cs.e.								
3 Csatlakozó sarokelem	1 készlet		9640.430	9640.430	9640.430	9640.440	9640.440	9640.450	423
4 U-érintkező	3 db		9640.170	9640.170	9640.170	9640.170	9640.170	9640.170	423

Mitsubishi AE-SS			**Rend. sz. SV**						Oldal
Névleges méretezési áramerősség I_e			630 A	800 A	1000 A	1250 A	1600 A	2000 A	
Fixen beépíthető	VT	1 felül	–	–	**9645.033**	**9645.073**	**9645.113**	**9645.153**	
		2 alul	–	–	**9645.043**	**9645.083**	**9645.123**	**9645.163**	
	HT	1 felül	–	–	**9645.013**	**9645.053**	**9645.093**	**9645.133**	
		2 alul	–	–	**9645.023**	**9645.063**	**9645.103**	**9645.143**	
Kikocsizható	VT	1 felül	–	–	**9645.353**	**9645.393**	**9645.433**	**9645.473**	
		2 alul	–	–	**9645.363**	**9645.403**	**9645.443**	**9645.483**	
	HT	1 felül	–	–	**9645.333**	**9645.373**	**9645.413**	**9645.453**[1)]	
		2 alul	–	–	**9645.343**	**9645.383**	**9645.423**	**9645.463**[1)]	
Tartozékok	Cs.e.								
3 Csatlakozó sarokelem	1 készlet		–	–	9640.430	9640.440	9640.440	9640.450	423
4 U-érintkező	3 db		–	–	9640.170	9640.170	9640.170	9640.170	423

[1)] 800 mm mély szekrényekbe történő beépítéshez.

Rendszeráttekintés 413. oldal **Rendszerkomponensek** 422. oldal **Csatlakozóelemek** 423. oldal **SV-TS 8 kapcsolószekrények** 438. oldal
Tartozékok 453. oldal

Maxi-PLS csatlakozókészletek hátsó részhez (3 pólusú), 2000 A-ig

Merlin Gerin Masterpact NW			**Rend. sz. SV**					Oldal
Névleges méretezési áramerősség I_e			800 A	1000 A	1250 A	1600 A	2000 A	
Fixen beépíthető	VT	1 felül	**9642.033**	**9642.073**	**9642.113**	**9642.153**	**9642.193**	
		2 alul	**9642.043**	**9642.083**	**9642.123**	**9642.163**	**9642.203**	
	HT	1 felül	**9642.013**	**9642.053**	**9642.093**	**9642.133**	**9642.173**	
		2 alul	**9642.023**	**9642.063**	**9642.103**	**9642.143**	**9642.183**	
Kikocsizható	VT	1 felül	**9642.313**	**9642.353**	**9642.393**	**9642.433**	**9642.473**	
		2 alul	**9642.323**	**9642.363**	**9642.403**	**9642.443**	**9642.483**	
	HT	1 felül	**9642.293**	**9642.333**	**9642.373**	**9642.413**	**9642.453**	
		2 alul	**9642.303**	**9642.343**	**9642.383**	**9642.423**	**9642.463**	
Tartozékok		Cs.e.						
3 Csatlakozó sarokelem		1 készlet	9640.430	9640.440	9640.440	9640.440	9640.450	423
4 U-érintkező		3 db	9640.170	9640.170	9640.170	9640.170	9640.170	423

ABB Sace Emax			**Rend. sz. SV**					Oldal
Névleges méretezési áramerősség I_e			800 A	1000 A	1250 A	1600 A	2000 A	
Szerkezeti méret (BG)			E1	–	E1	E2	E2	
Fixen beépíthető	VT	1 felül	**9643.033**	**–**	**9643.073**	**9643.113**	**9643.153**	
		2 alul	**9643.043**	**–**	**9643.083**	**9643.123**	**9643.163**	
	HT	1 felül	**9643.013**	**–**	**9643.053**	**9643.093**	**9643.133**	
		2 alul	**9643.023**	**–**	**9643.063**	**9643.103**	**9643.143**	
Kikocsizható	VT	1 felül	**9643.313**	**–**	**9643.353**	**9643.393**	**9643.433**	
		2 alul	**9643.323**	**–**	**9643.363**	**9643.403**	**9643.443**	
	HT	1 felül	**9643.293**	**–**	**9643.333**	**9643.373**	**9643.413**[1)]	
		2 alul	**9643.303**	**–**	**9643.343**	**9643.383**	**9643.423**[1)]	
Tartozékok		Cs.e.						
3 Csatlakozó sarokelem		1 készlet	9640.430	–	9640.440	9640.440	9640.450	423
4 U-érintkező		3 db	9640.170	–	9640.170	9640.170	9640.170	423

[1)] 800 mm mély szekrényekbe történő beépítéshez.

Rendszeráttekintés 413. oldal **Rendszerkomponensek** 422. oldal **Csatlakozóelemek** 423. oldal **SV-TS 8 kapcsolószekrények** 438. oldal
Tartozékok 453. oldal

Maxi-PLS csatlakozókészletek kapcsolómezők hátsó részéhez (3 pólusú), 2000 A-ig



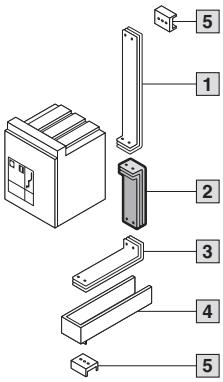

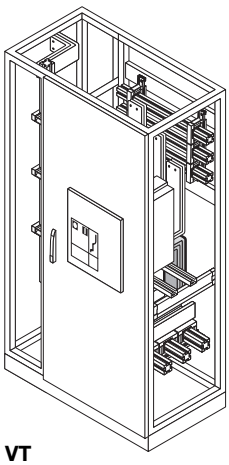

VT

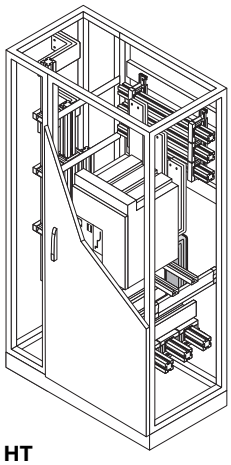

HT

600 mm mély és 2000 mm magas kapcsolószekrényekbe történő beépítéshez. Ajánlott szekrényszélesség 800 mm.

Anyag:
E-Cu

Az alábbi kritériumok segítenek a megfelelő modell kiválasztásában:

- Gyártmány, szerkezeti méret
- Kívánt névleges méretezési áramerősség I_e
- Kapcsoló kialakítása fixen beépíthető vagy kikocsizható
- Teljesítménykapcsoló helyzete:
  VT = az ajtókeretben
  HT = az ajtó mögött

1 Összekötőkészlet felül lásd a 418. és 419. oldalon

2 Összekötőkészletek alul kapcsoló mezőhöz

3 Csatlakozó sarokelem

4 Szigetelőlap

5 U-érintkező

Fontos:
A műszaki változtatások lehetőségét fenntartjuk. Csatlakozókészletek külön rendelhetők más szekrényméretekhez vagy 4 pólusú rendszerekhez.

Szállítási határidő:
kb. 3 hét.

Siemens 3WL, Moeller IZM		**Rend. sz. SV**		Oldal
Névleges méretezési áramerősség I_e		1600 A	2000 A	
Szerkezeti méret (BG)		I	II	
Fixen beépíthető	VT 2 alul	**9644.204**	**9644.524**	
	HT 2 alul	**9644.184**	**9644.504**	
Kikocsizható	VT 2 alul	**9644.484**	**9644.544**[1)]	
	HT 2 alul	**9644.464**[1)]	**9644.564**[1)]	
Tartozékok	Cs.e.			
3 Csatlakozó sarokelem	1 készlet	9640.440	9640.450	423
4 Szigetelőlap	1 készlet	9640.020	9640.020	423
5 U-érintkező	3 db	9640.170	9640.170	423

Mitsubishi AE-SS		**Rend. sz. SV**		Oldal
Névleges méretezési áramerősség I_e		1600 A	2000 A	
Fixen beépíthető	VT 2 alul	**9645.124**	**9645.164**	
	HT 2 alul	**9645.104**	**9645.144**	
Kikocsizható	VT 2 alul	**9645.444**	**9645.484**	
	HT 2 alul	**9645.424**	**9645.464**[1)]	
Tartozékok	Cs.e.			
3 Csatlakozó sarokelem	1 készlet	9640.440	9640.450	423
4 Szigetelőlap	1 készlet	9640.020	9640.020	423
5 U-érintkező	3 db	9640.170	9640.170	423

[1)] 800 mm mély szekrényekbe történő beépítéshez.

Rendszeráttekintés 413. oldal **Összekötőkészletek felül** 418/419. oldal **Rendszerkomponensek** 422. oldal **Csatlakozóelemek** 423. oldal
SV-TS 8 kapcsolószekrények 438. oldal **Tartozékok** 453. oldal

Maxi-PLS csatlakozókészletek kapcsolómezők hátsó részéhez (3 pólusú), 2000 A-ig

Merlin Gerin Masterpact NW		**Rend. sz. SV**		Oldal
Névleges méretezési áramerősség I_e		1600 A	2000 A	
Fixen beépíthető	VT 2 alul	**9642.164**	**9642.204**	
	HT 2 alul	**9642.144**	**9642.184**	
Kikocsizható	VT 2 alul	**9642.444**	**9642.484**	
	HT 2 alul	**9642.424**	**9642.464**	
Tartozékok	Cs.e.			
3 Csatlakozó sarokelem	1 készlet	9640.440	9640.450	423
4 Szigetelőlap	1 készlet	9640.020	9640.020	423
5 U-érintkező	3 db	9640.170	9640.170	423

ABB Sace Emax		**Rend. sz. SV**		Oldal
Névleges méretezési áramerősség I_e		1600 A	2000 A	
Szerkezeti méret		E2	E2	
Fixen beépíthető	VT 2 alul	**9643.124**	**9643.164**	
	HT 2 alul	**9643.104**	**9643.144**	
Kikocsizható	VT 2 alul	**9643.404**	**9643.444**	
	HT 2 alul	**9643.384**	**9643.424**[1)]	
Tartozékok	Cs.e.			
3 Csatlakozó sarokelem	1 készlet	9640.440	9640.450	423
4 Szigetelőlap	1 készlet	9640.020	9640.020	423
5 U-érintkező	3 db	9640.170	9640.170	423

[1)] 800 mm mély szekrényekbe történő beépítéshez.

Rendszeráttekintés 413. oldal **Összekötőkészletek felül** 418/419. oldal **Rendszerkomponensek** 422. oldal **Csatlakozóelemek** 423. oldal
SV-TS 8 kapcsolószekrények 438. oldal **Tartozékok** 453. oldal

Rendszerkomponensek, Maxi-PLS 1600 A/2000 A-ig



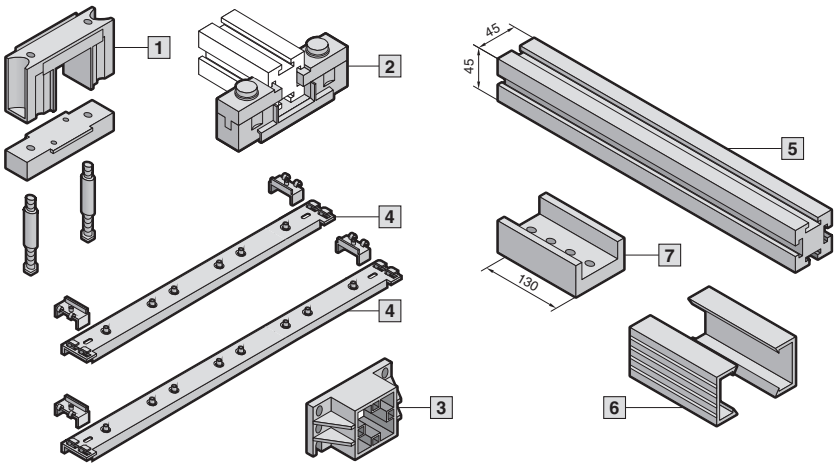

Anyag:
Gyűjtősíntartók, homloktartók, véglezárók: PA 6.6
Rendszerrögzítés: nemesacél
Takaróprofil: kemény PVC

Fontos:
Gyűjtősínek PE/PEN kombinációkhoz, lásd a 409. oldalon.

A részletrajzokat lásd az 1250. oldalon.

Maxi-PLS rendszerkomponensek			3 pólusú		4 pólusú	
			Cs.e.	Rend. sz. SV	Cs.e.	Rend. sz. SV
1	**Gyűjtősíntartó**		3 db	**9640.000**	3 db + 1 db	**9640.000** **9649.000**
2	**Gyűjtősíntartó, ráépíthető**		3 db	**9640.160**	3 db	**9640.160**
3	**Homloktartó**		6 db	**9640.010**	6 db + 2 db	**9640.010** **9649.010**
4	**Rendszerrögzítés** a gyűjtősíntartó beépítéséhez.					
	Szekrény	Szekrénymélység mm	Sínközéptávolság mm			
	TS (tetőrész)	500	100	2 db	**9640.100**	–	**–**
		600	100	2 db	**9640.120**	2 db	**9640.080**
		600	150	2 db	**9640.140**	–	**–**
	TS (hátsó rész)	–	185	2 db	**9640.150**	–	**–**
		–	100	–	**–**	2 db	**9640.090**
6	**Takaróprofil**, a Maxi-PLS gyűjtősínekre pattintható, hossz 1000 mm.			5 db	**9640.050**	5 db	**9640.050**
7	**Hosszanti összekötő E-Cu**, a Maxi-PLS gyűjtősínek egyszerű egymás mellé sorolásához. Horonycsapokkal, csapokkal, alátétekkel és anyákkal.			3 db	**9640.190**	3 db + 1 db	**9640.190** **9649.190**
	Véglezáró, a Maxi-PLS gyűjtősínek homlokoldalára pattintható.			6 db	**9640.060**	6 db + 2 db	**9640.060** **9649.060**
5	**Maxi-PLS gyűjtősínek E-Cu** (egyedi hosszak külön kérésre).						
	hossz mm	az alábbi szekrényszélességhez mm	az alábbi felhasználásra[1)]		1600 A		2000 A
	491	600	A	1 db	**9640.206**	1 db	**9640.201**
	525	600	B	1 db	**9640.216**	1 db	**9640.211**
	599	600	C	1 db	**9640.226**	1 db	**9640.221**
	691	800	A	1 db	**9640.236**	1 db	**9640.231**
	725	800	B	1 db	**9640.246**	1 db	**9640.241**
	799	800	C	1 db	**9640.256**	1 db	**9640.251**
	891	1000	A	1 db	**9640.266**	1 db	**9640.261**
	925	1000	B	1 db	**9640.276**	1 db	**9640.271**
	999	1000	C	1 db	**9640.286**	1 db	**9640.281**
	1091	1200	A	1 db	**9640.296**	1 db	**9640.291**
	1125	1200	B	1 db	**9640.306**	1 db	**9640.301**
	1199	1200	C	1 db	**9640.316**	1 db	**9640.311**
	2400	–	–	3 db	**9640.365**	3 db	**9640.360**
	2400	–	–	–	**–**	4 db	**9649.360**

[1)] A = Kábelcsatlakozó rendszer homloktartóval
B = Bal- vagy jobb oldali lezáró szekrény egy kapcsolóberendezéssel
C = Sorolószekrény bal és jobb oldalon egymás melletti mezőkkel

Rendszeráttekintés 413. oldal **Összekötőkészletek** 414 – 421. oldal **Csatlakozóelemek** 423. oldal **SV-TS 8 kapcsolószekrények** 438. oldal
Tartozékok 453. oldal

Csatlakozóelemek, Maxi-PLS 1600 A/2000 A-ig



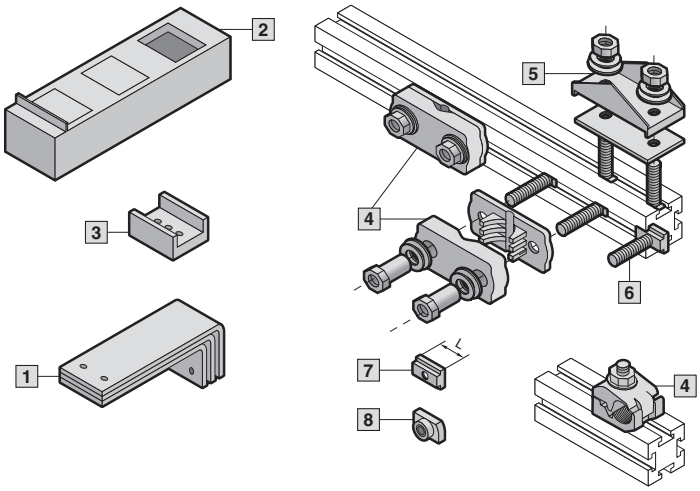

A részletrajzokat
lásd az 1251. oldalon.

4 SV 9640.325

Maxi-PLS csatlakozóelemek			3 pólusú		4 pólusú	
			Cs.e.	Rend. sz. SV	Cs.e.	Rend. sz. SV
1	**Csatlakozó sarokelem E-Cu,** a fő gyűjtősínrendszer és az összekötőkészletek közötti átmenet.					
Szekrénymélység mm	szél. mm	fázisonkénti szögidomok száma				
500	60	1	1 készlet	**9640.400**	–	**–**
500	60	2	1 készlet	**9640.410**	–	**–**
500	60	3	1 készlet	**9640.420**	–	**–**
600	60	1	1 készlet	**9640.430**	1 készlet	**9649.430**
600	60	2	1 készlet	**9640.440**	1 készlet	**9649.440**
600	60	3	1 készlet	**9640.450**	1 készlet	**9649.450**
2	**Szigetelőváz** a csatlakozó sarokelem szigetelt vezetéséhez. Anyag: PA 6.6, fekete. Rögzítési segédanyagokkal együtt.					
Sínközéptávolság mm		csatlakozó sarokelem szélessége mm				
100		60	1 készlet	**9640.020**	1 készlet	**9649.020**
150		60	1 készlet	**9650.020**	–	**–**
150		100	1 készlet	**9650.030**	–	**–**
3	**U-érintkező E-Cu,** a csatlakozó sarokelem Maxi-PLS gyűjtősínekre való kapcsolásához. Horonycsapokkal együtt.					
szélesség 60 mm			3 db	**9640.170**	3 db + 1 db	**9640.170** **9649.170**
szélesség 100 mm			3 db	**9640.180**	–	**–**
4	**Csatlakozókapocs** 95 – 300 mm²-es körkeresztmetszetű vezetékek csatlakoztatásához (többeres és szektor) Rögzítési segédanyagokkal együtt.					
szélesség 50 mm			1 db	**9640.325**	1 db	**9640.325**
szélesség 90 mm			3 db	**9640.320**	3 db	**9640.320**
5	**Csatlakozólemezek** lamellált lapos rézsínek csatlakoztatásához. Rögzítési segédanyagokkal együtt.					
hely a csatlakoztatáshoz max.	2 x 10 x 32 x 1 mm		3 db	**9640.330**	3 db	**9640.330**
	2 x 10 x 63 x 1 mm		3 db	**9640.340**	3 db	**9640.340**
	2 x 10 x 100 x 1 mm		3 db	**9640.350**	3 db	**9640.350**
6	**Csatlakozó-csapok** kábelsarus kábelek csatlakoztatásához. Horonycsapok együtt.					
menet	M12	hossz 30 mm	3 db	**9640.370**	3 db	**9640.370**
	M16	hossz 30 mm	3 db	**9640.380**	3 db	**9640.380**
7	**Horonycsapok** a Maxi-PLS gyűjtősín-profilba, oldalról történő becsúsztatáshoz.					
menet	M8	hossz (L) 20 mm	15 db	**9640.970**	15 db	**9640.970**
	M10	hossz (L) 25 mm	15 db	**9640.980**	15 db	**9640.980**
8	**Csúszóanyák** a Maxi-PLS gyűjtősín-profilba utólag történő becsúsztatáshoz.					
menet	M6		15 db	**9640.900**	15 db	**9640.900**
	M8		15 db	**9640.910**	15 db	**9640.910**
	M10		15 db	**9640.920**	15 db	**9640.920**
	Menetes szárak egyedi csatlakoztatási lehetőségekhez[1]. U-lemezekkel, rugós gyűrűkkel és anyákkal együtt.					
menet	M6	hossz 35 mm	6 db	**9640.930**	6 db	**9640.930**
	M8	hossz 35 mm	6 db	**9640.940**	6 db	**9640.940**
	M10	hossz 80 mm	6 db	**9640.960**	6 db	**9640.960**

[1] A rögzítéshez plusz horonycsapok vagy csúszóanyák szükségesek.

Rendszeráttekintés 413. oldal **Összekötőkészletek** 414 – 421. oldal **Rendszerkomponensek** 422. oldal **SV-TS 8 kapcsolószekrények** 438. oldal **Tartozékok** 453. oldal

Maxi-PLS csatlakozókészletek (3 pólusú) 3200 A-ig



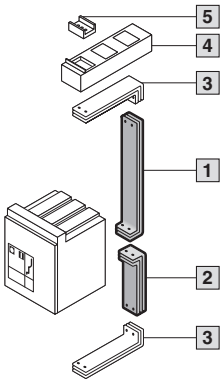

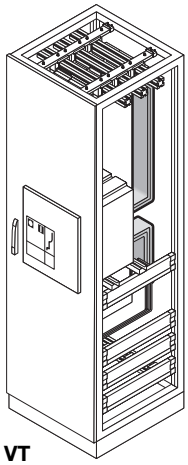

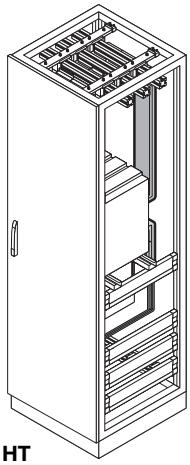

600 mm mély és 2000 mm magas kapcsolószekrényekbe történő beépítéshez. Ajánlott szekrényszélesség 600 mm.

Anyag:
E-Cu

Az alábbi kritériumok segítenek a megfelelő modell kiválasztásában:

- Gyártmány, szerkezeti méret
- Kívánt névleges méretezési áramerősség I_e
- Kapcsoló kialakítása fixen beépíthető vagy kikocsizható
- Teljesítménykapcsoló helyzete:
  VT = az ajtókeretben
  HT = az ajtó mögött

1 Csatlakozókészlet felül
2 Csatlakozókészlet alul
3 Csatlakozó sarokelem
4 Szigetelőlap
5 U-érintkező

Fontos:
A műszaki változtatások lehetőségét fenntartjuk. Csatlakozókészletek külön rendelhetők más szekrényméretekhez vagy 4 pólusú rendszerekhez.

Szállítási határidő:
kb. 3 hét.

Siemens 3WL, Moeller IZM		**Rend. sz. SV**						Oldal
Névleges méretezési áramerősség I_e		630 A	800 A	1000 A	1250 A	1600 A	2000 A	
Szerkezeti méret (BG)		I	I	I	I	I	II	
Fixen beépíthető	VT 1 felül	**9654.030**	**9654.070**	**9654.110**	**9654.150**	**9654.190**	**9654.690**	
	VT 2 alul	**9654.040**	**9654.080**	**9654.120**	**9654.160**	**9654.200**	**9654.700**	
	HT 1 felül	**9654.010**	**9654.050**	**9654.090**	**9654.130**	**9654.170**	**9654.710**	
	HT 2 alul	**9654.020**	**9654.060**	**9654.100**	**9654.140**	**9654.180**	**9654.720**	
Kikocsizható	VT 1 felül	**9654.350**	**9654.390**	**9654.430**	**9654.470**	**9654.510**	**9654.650**	
	VT 2 alul	**9654.360**	**9654.400**	**9654.440**	**9654.480**	**9654.520**	**9654.660**	
	HT 1 felül	**9654.330**	**9654.370**	**9654.410**	**9654.450**	**9654.490**	**9654.670**[1)]	
	HT 2 alul	**9654.340**	**9654.380**	**9654.420**	**9654.460**	**9654.500**	**9654.680**[1)]	
Tartozékok	Cs.e.							
3 Csatlakozó sarokelem	1 készlet	9650.400	9650.400	9650.400	9650.410	9650.410	9650.420	437
4 Szigetelőlap	1 készlet	9650.020	9650.020	9650.020	9650.020	9650.020	9650.020	437
5 U-érintkező	3 db	9650.170	9650.170	9650.170	9650.170	9650.170	9650.170	437
Kötegtámasztó	6 db	9660.200	9660.200	9660.200	9660.200	9660.200	9660.200	454

Mitsubishi AE-SS		**Rend. sz. SV**					Oldal
Névleges méretezési áramerősség I_e		800 A	1000 A	1250 A	1600 A	2000 A	
Fixen beépíthető	VT 1 felül	–	**9655.030**	**9655.070**	**9655.110**	**9655.150**	
	VT 2 alul	–	**9655.040**	**9655.080**	**9655.120**	**9655.160**	
	HT 1 felül	–	**9655.010**	**9655.050**	**9655.090**	**9655.130**	
	HT 2 alul	–	**9655.020**	**9655.060**	**9655.100**	**9655.140**	
Kikocsizható	VT 1 felül	–	**9655.310**	**9655.350**	**9655.390**	**9655.430**	
	VT 2 alul	–	**9655.320**	**9655.360**	**9655.400**	**9655.440**	
	HT 1 felül	–	**9655.290**	**9655.330**	**9655.370**	**9655.410**	
	HT 2 alul	–	**9655.300**	**9655.340**	**9655.380**	**9655.420**	
Tartozékok	Cs.e.						
3 Csatlakozó sarokelem	1 készlet	–	9650.400	9650.410	9650.410	9650.420	437
4 Szigetelőlap	1 készlet	–	9650.020	9650.020	9650.020	9650.020	437
5 U-érintkező	3 db	–	9650.170	9650.170	9650.170	9650.170	437
Kötegtámasztó	6 db	–	9660.200	9660.200	9660.200	9660.200	454

[1)] 800 mm mély szekrényekbe történő beépítéshez.

Rendszeráttekintés 413. oldal **Rendszerkomponensek** 436. oldal **Csatlakozóelemek** 437. oldal **SV-TS 8 kapcsolószekrények** 438. oldal
Tartozékok 453. oldal

Maxi-PLS csatlakozókészletek (3 pólusú) 3200 A-ig

Merlin Gerin Masterpact NW			**Rend. sz. SV**					Oldal
Névleges méretezési áramerősség I_e			800 A	1000 A	1250 A	1600 A	2000 A	
Fixen beépíthető	VT	1 felül	**9652.030**	**9652.070**	**9652.110**	**9652.150**	**–**	
		2 alul	**9652.040**	**9652.080**	**9652.120**	**9652.160**	**–**	
	HT	1 felül	**9652.010**	**9652.050**	**9652.090**	**9652.130**	**–**	
		2 alul	**9652.020**	**9652.060**	**9652.100**	**9652.140**	**–**	
Kikocsizható	VT	1 felül	**9652.310**	**9652.350**	**9652.390**	**9652.430**	**–**	
		2 alul	**9652.320**	**9652.360**	**9652.400**	**9652.440**	**–**	
	HT	1 felül	**9652.290**	**9652.330**	**9652.370**	**9652.410**	**–**	
		2 alul	**9652.300**	**9652.340**	**9652.380**	**9652.420**	**–**	
Tartozékok		Cs.e.						
3 Csatlakozó sarokelem		1 készlet	9650.400	9650.410	9650.410	9650.410	–	437
4 Szigetelőlap		1 készlet	9650.020	9650.020	9650.020	9650.020	–	437
5 U-érintkező		3 db	9650.170	9650.170	9650.170	9650.170	–	437
Kötegtámasztó		6 db	9660.200	9660.200	9660.200	9660.200	–	454

ABB Sace Emax			**Rend. sz. SV**					Oldal
Névleges méretezési áramerősség I_e			800 A	1000 A	1250 A	1600 A	2000 A	
Szerkezeti méret (BG)			E1	–	E1	E2	E2	
Fixen beépíthető	VT	1 felül	**9653.030**	**–**	**9653.070**	**9653.110**	**9653.150**	
		2 alul	**9653.040**	**–**	**9653.080**	**9653.120**	**9653.160**	
	HT	1 felül	**9653.010**	**–**	**9653.050**	**9653.090**	**9653.130**	
		2 alul	**9653.020**	**–**	**9653.060**	**9653.100**	**9653.140**	
Kikocsizható	VT	1 felül	**9653.310**	**–**	**9653.350**	**9653.390**	**9653.430**	
		2 alul	**9653.320**	**–**	**9653.360**	**9653.400**	**9653.440**	
	HT	1 felül	**9653.290**	**–**	**9653.330**	**9653.370**	**9653.410**	
		2 alul	**9653.300**	**–**	**9653.340**	**9653.380**	**9653.420**	
Tartozékok		Cs.e.						
3 Csatlakozó sarokelem		1 készlet	9650.400	–	9650.410	9650.410	9650.420	437
4 Szigetelőlap		1 készlet	9650.020	–	9650.020	9650.020	9650.020	437
5 U-érintkező		3 db	9650.170	–	9650.170	9650.170	9650.170	437
Kötegtámasztó		6 db	9660.200	–	9660.200	9660.200	9660.200	454

Rendszeráttekintés 413. oldal **Rendszerkomponensek** 436. oldal **Csatlakozóelemek** 437. oldal **SV-TS 8 kapcsolószekrények** 438. oldal
Tartozékok 453. oldal

Maxi-PLS csatlakozókészletek (3 pólusú) 3200 A-ig



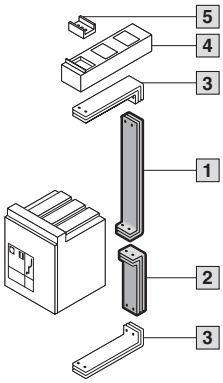

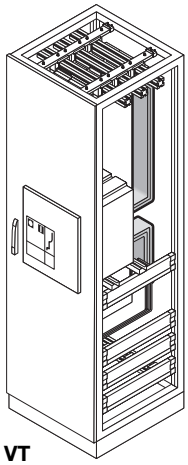

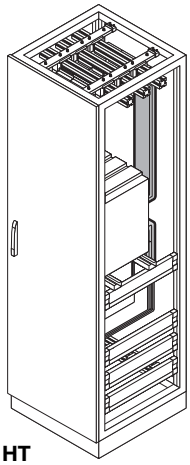

600 mm mély és 2000 mm magas kapcsolószekrényekbe történő beépítéshez. Ajánlott szekrényszélesség 800 mm.

Anyag:
E-Cu

Az alábbi kritériumok segítenek a megfelelő modell kiválasztásában:

- Gyártmány, szerkezeti méret
- Kívánt névleges méretezési áramerősség I_e
- Kapcsoló kialakítása fixen beépíthető vagy kikocsizható
- Teljesítménykapcsoló helyzete:
  VT = az ajtókeretben
  HT = az ajtó mögött

1 Csatlakozókészlet felül
2 Csatlakozókészlet alul
3 Csatlakozó sarokelem
4 Szigetelőlap
5 U-érintkező

Fontos:
A műszaki változtatások lehetőségét fenntartjuk. Csatlakozókészletek külön rendelhetők más szekrényméretekhez vagy 4 pólusú rendszerekhez.

Szállítási határidő:
kb. 3 hét.

Siemens 3WL, Moeller IZM		**Rend. sz. SV**			Oldal
Névleges méretezési áramerősség I_e		2000 A	2500 A	3200 A	
Szerkezeti méret (BG)		II	II	II	
Fixen beépíthető	VT 1 felül	**9654.690**	**9654.270**	**9654.310**	
	VT 2 alul	**9654.700**	**9654.280**	**9654.320**	
	HT 1 felül	**9654.710**	**9654.250**	**9654.290**	
	HT 2 alul	**9654.720**	**9654.260**	**9654.300**	
Kikocsizható	VT 1 felül	**9654.650**	**9654.590**	**9654.630**	
	VT 2 alul	**9654.660**	**9654.600**	**9654.640**	
	HT 1 felül	**9654.670**[1)]	**9654.570**[1)]	**9654.610**[1)]	
	HT 2 alul	**9654.680**[1)]	**9654.580**[1)]	**9654.620**[1)]	
Tartozékok	Cs.e.				
3 Csatlakozó sarokelem	1 készlet	9650.420	9650.480	9650.480	437
4 Szigetelőlap	1 készlet	9650.020	9650.030	9650.030	437
5 U-érintkező	3 db	9650.170	9650.180	9650.180	437
Kötegtámasztó	6 db	9660.200	9660.200	9660.200	454

Mitsubishi AE-SS		**Rend. sz. SV**			Oldal
Névleges méretezési áramerősség I_e		2000 A	2500 A	3200 A	
Fixen beépíthető	VT 1 felül	**9655.190**	**9655.230**	**9655.270**	
	VT 2 alul	**9655.200**	**9655.240**	**9655.280**	
	HT 1 felül	**9655.170**	**9655.210**	**9655.250**	
	HT 2 alul	**9655.180**	**9655.220**	**9655.260**	
Kikocsizható	VT 1 felül	**9655.470**	**9655.510**	**9655.550**	
	VT 2 alul	**9655.480**	**9655.520**	**9655.560**	
	HT 1 felül	**9655.450**	**9655.490**	**9655.530**	
	HT 2 alul	**9655.460**	**9655.500**	**9655.540**	
Tartozékok	Cs.e.				
3 Csatlakozó sarokelem	1 készlet	9650.470	9650.480	9650.480	437
4 Szigetelőlap	1 készlet	9650.030	9650.030	9650.030	437
5 U-érintkező	3 db	9650.180	9650.180	9650.180	437
Kötegtámasztó	6 db	9660.200	9660.200	9660.200	454

[1)] 800 mm mély szekrényekbe történő beépítéshez.

Rendszeráttekintés 413. oldal **Rendszerkomponensek** 436. oldal **Csatlakozóelemek** 437. oldal **SV-TS 8 kapcsolószekrények** 438. oldal **Tartozékok** 453. oldal

Maxi-PLS csatlakozókészletek (3 pólusú) 3200 A-ig

Merlin Gerin Masterpact NW			**Rend. sz. SV**			Oldal
Névleges méretezési áramerősség I_e			2000 A	2500 A	3200 A	
Fixen beépíthető	VT	1 felül	**9652.190**	**9652.230**	**9652.270**	
		2 alul	**9652.200**	**9652.240**	**9652.280**	
	HT	1 felül	**9652.170**	**9652.210**	**9652.250**	
		2 alul	**9652.180**	**9652.220**	**9652.260**	
Kikocsizható	VT	1 felül	**9652.470**	**9652.510**	**9652.550**	
		2 alul	**9652.480**	**9652.520**	**9652.560**	
	HT	1 felül	**9652.450**	**9652.490**	**9652.530**	
		2 alul	**9652.460**	**9652.500**	**9652.540**	
Tartozékok		Cs.e.				
3 Csatlakozó sarokelem		1 készlet	9650.420	9650.470	9650.480	437
4 Szigetelőlap		1 készlet	9650.020	9650.030	9650.030	437
5 U-érintkező		3 db	9650.170	9650.180	9650.180	437
Kötegtámasztó		6 db	9660.200	9660.200	9660.200	454

ABB Sace Emax			**Rend. sz. SV**			Oldal
Névleges méretezési áramerősség I_e			2000 A	2500 A	3200 A	
Szerkezeti méret (BG)			E3	E3	E3	
Fixen beépíthető	VT	1 felül	**9653.190**	**9653.230**	**9653.270**	
		2 alul	**9653.200**	**9653.240**	**9653.280**	
	HT	1 felül	**9653.170**	**9653.210**	**9653.250**	
		2 alul	**9653.180**	**9653.220**	**9653.260**	
Kikocsizható	VT	1 felül	**9653.470**	**9653.510**	**9653.550**	
		2 alul	**9653.480**	**9653.520**	**9653.560**	
	HT	1 felül	**9653.450**	**9653.490**	**9653.530**	
		2 alul	**9653.460**	**9653.500**	**9653.540**	
Tartozékok		Cs.e.				
3 Csatlakozó sarokelem		1 készlet	9650.470	9650.470	9650.480	437
4 Szigetelőlap		1 készlet	9650.030	9650.030	9650.030	437
5 U-érintkező		3 db	9650.180	9650.180	9650.180	437
Kötegtámasztó		6 db	9660.200	9660.200	9660.200	454

Rendszeráttekintés 413. oldal **Rendszerkomponensek** 436. oldal **Csatlakozóelemek** 437. oldal **SV-TS 8 kapcsolószekrények** 438. oldal
Tartozékok 453. oldal

Maxi-PLS csatlakozókészletek kapcsolómezőkhöz (3 pólusú) 3200 A-ig



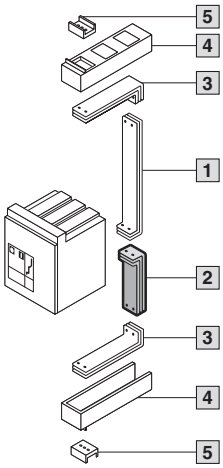

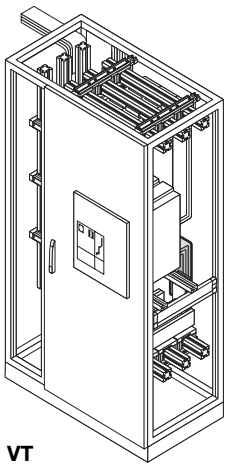

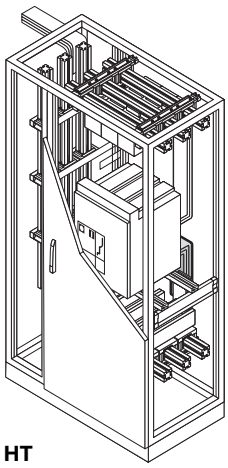

600 mm mély és 2000 mm magas kapcsolószekrényekbe történő beépítéshez. Ajánlott szekrényszélesség 1000 mm.

Anyag:
E-Cu

Az alábbi kritériumok segítenek a megfelelő modell kiválasztásában:

- Gyártmány, szerkezeti méret
- Szükséges méretezési áram I_e
- Kapcsoló kialakítása fixen beépíthető vagy kikocsizható
- Teljesítménykapcsoló helyzete:
  VT = az ajtókeretben
  HT = az ajtó mögött

1 Összekötőkészlet felül lásd a 424 – 427. oldalon

2 Összekötőkészletek alul kapcsoló mezőhöz

3 Csatlakozó sarokelem

4 Szigetelőlap

5 U-érintkező

Fontos:
A műszaki változtatások lehetőségét fenntartjuk. Csatlakozókészletek külön rendelhetők más szekrényméretekhez vagy 4 pólusú rendszerekhez.

Szállítási határidő:
kb. 3 hét.

Siemens 3WL, Moeller IZM		**Rend. sz. SV**				Oldal
Névleges méretezési áramerősség I_e		1600 A[1]	2000 A[1]	2500 A	3200 A	
Szerkezeti méret (BG)		I	II	II	II	
Fixen beépíthető	VT 2 alul	**9654.205**	**9654.705**	**9654.285**	**9654.325**	
	HT 2 alul	**9654.185**	**9654.725**	**9654.265**	**9654.305**	
Kikocsizható	VT 2 alul	**9654.525**	**9654.665**	**9654.605**	**9654.645**	
	HT 2 alul	**9654.505**	**9654.685**[2]	**9654.585**[2]	**9654.625**[2]	
Tartozékok	Cs.e.					
3 Csatlakozó sarokelem	1 készlet	9650.410	9650.420	9650.480	9650.480	437
4 Szigetelőlap	1 készlet	9650.020	9650.020	9650.030	9650.030	437
5 U-érintkező	3 db	9650.170	9650.170	9650.180	9650.180	437
Kötegtámasztó	6 db	9660.200	9660.200	9660.200	9660.200	454

Mitsubishi AE-SS		**Rend. sz. SV**				Oldal
Névleges méretezési áramerősség I_e		1600 A[1]	2000 A	2500 A	3200 A	
Fixen beépíthető	VT 2 alul	**9655.125**	**9655.205**	**9655.245**	**9655.285**	
	HT 2 alul	**9655.105**	**9655.185**	**9655.225**	**9655.265**	
Kikocsizható	VT 2 alul	**9655.405**	**9655.485**	**9655.525**	**9655.565**	
	HT 2 alul	**9655.385**	**9655.465**	**9655.505**	**9655.545**	
Tartozékok	Cs.e.					
3 Csatlakozó sarokelem	1 készlet	9650.410	9650.470	9650.480	9650.480	437
4 Szigetelőlap	1 készlet	9650.020	9650.030	9650.030	9650.030	437
5 U-érintkező	3 db	9650.170	9650.180	9650.180	9650.180	437
Kötegtámasztó	6 db	9660.200	9660.200	9660.200	9660.200	454

[1] A teljesítménykapcsolók 800 mm széles szekrényekbe is beépíthetők.
[2] 800 mm mély szekrényekbe történő beépítéshez.

Rendszeráttekintés 413. oldal **Összekötőkészletek felül** 424 – 427. oldal **Rendszerkomponensek** 436. oldal **Csatlakozóelemek** 437. oldal
SV-TS 8 kapcsolószekrények 438. oldal **Tartozékok** 453. oldal

Maxi-PLS csatlakozókészletek kapcsolómezőkhöz (3 pólusú) 3200 A-ig

Merlin Gerin Masterpact NW		**Rend. sz. SV**				Oldal
Névleges méretezési áramerősség I_e		1600 A[1)]	2000 A[1)]	2500 A	3200 A	
Fixen beépíthető	VT 2 alul	**9652.165**	**9652.205**	**9652.245**	**9652.285**	
	HT 2 alul	**9652.145**	**9652.185**	**9652.225**	**9652.265**	
Kikocsizható	VT 2 alul	**9652.445**	**9652.485**	**9652.525**	**9652.565**	
	HT 2 alul	**9652.425**	**9652.465**	**9652.505**	**9652.545**	
Tartozékok	Cs.e.					
3 Csatlakozó sarokelem	1 készlet	9650.410	9650.420	9650.470	9650.480	437
4 Szigetelőlap	1 készlet	9650.020	9650.020	9650.030	9650.030	437
5 U-érintkező	3 db	9650.170	9650.170	9650.180	9650.180	437
Kötegtámasztó	6 db	9660.200	9660.200	9660.200	9660.200	454

ABB Sace Emax		**Rend. sz. SV**					Oldal
Névleges méretezési áramerősség I_e		1600 A	2000 A		2500 A	3200 A	
Szerkezeti méret (BG)		E2[1)]	E2[1)]	E3	E3	E3	
Fixen beépíthető	VT 2 alul	**9653.125**	**9653.165**	**9653.205**	**9653.245**	**9653.285**	
	HT 2 alul	**9653.105**	**9653.145**	**9653.185**	**9653.225**	**9653.265**	
Kikocsizható	VT 2 alul	**9653.405**	**9653.445**	**9653.485**	**9653.525**	**9653.565**	
	HT 2 alul	**9653.385**	**9653.425**	**9653.465**	**9653.505**	**9653.545**	
Tartozékok	Cs.e.						
3 Csatlakozó sarokelem	1 készlet	9650.410	9650.420	9650.470	9650.470	9650.480	437
4 Szigetelőlap	1 készlet	9650.020	9650.020	9650.030	9650.030	9650.030	437
5 U-érintkező	3 db	9650.170	9650.170	9650.180	9650.180	9650.180	437
Kötegtámasztó	6 db	9660.200	9660.200	9660.200	9660.200	9660.200	454

[1)] A teljesítménykapcsolók 800 mm széles szekrényekbe is beépíthetők.

Rendszeráttekintés 413. oldal **Összekötőkészletek felül** 424 – 427. oldal **Rendszerkomponensek** 436. oldal **Csatlakozóelemek** 437. oldal
SV-TS 8 kapcsolószekrények 438. oldal **Tartozékok** 453. oldal

Maxi-PLS csatlakozókészletek hátsó részhez (3 pólusú), 3200 A-ig



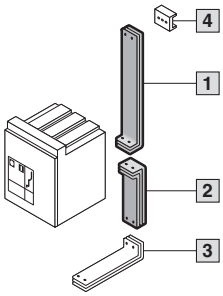

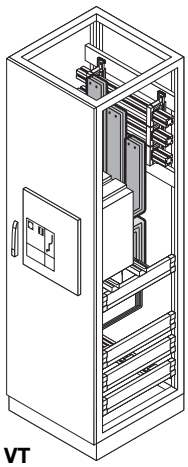

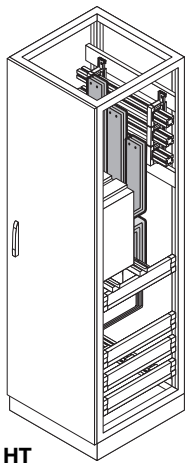

600 mm mély és 2000 mm magas kapcsolószekrényekbe történő beépítéshez.
Ajánlott szekrényszélesség 600 mm.

Anyag:
E-Cu

Az alábbi kritériumok segítenek a megfelelő modell kiválasztásában:

- Gyártmány, szerkezeti méret
- Szükséges méretezési áram I_e
- Kapcsoló kialakítása fixen beépíthető vagy kikocsizható
- Teljesítménykapcsoló helyzete:
  VT = az ajtókeretben
  HT = az ajtó mögött

1 Csatlakozókészlet felül
2 Csatlakozókészlet alul
3 Csatlakozó sarokelem
4 U-érintkező

Fontos:
A műszaki változtatások lehetőségét fenntartjuk. Csatlakozókészletek külön rendelhetők más szekrényméretekhez vagy 4 pólusú rendszerekhez.

Szállítási határidő:
kb. 3 hét.

Siemens 3WL, Moeller IZM		**Rend. sz. SV**						Oldal
Névleges méretezési áramerősség I_e		630 A	800 A	1000 A	1250 A	1600 A	2000 A	
Szerkezeti méret (BG)		I	I	I	I	I	II	
Fixen beépíthető	VT 1 felül	**9654.033**	**9654.073**	**9654.113**	**9654.153**	**9654.193**	**9654.693**	
	VT 2 alul	**9654.043**	**9654.083**	**9654.123**	**9654.163**	**9654.203**	**9654.703**	
	HT 1 felül	**9654.013**	**9654.053**	**9654.093**	**9654.133**	**9654.173**	**9654.713**	
	HT 2 alul	**9654.023**	**9654.063**	**9654.103**	**9654.143**	**9654.183**	**9654.723**	
Kikocsizható	VT 1 felül	**9654.353**	**9654.393**	**9654.433**	**9654.473**[1)]	**9654.513**[1)]	**9654.653**[1)]	
	VT 2 alul	**9654.363**	**9654.403**	**9654.443**	**9654.483**[1)]	**9654.523**[1)]	**9654.663**[1)]	
	HT 1 felül	**9654.333**[1)]	**9654.373**[1)]	**9654.413**[1)]	**9654.453**[1)]	**9654.493**[1)]	**9654.673**[1)]	
	HT 2 alul	**9654.343**[1)]	**9654.383**[1)]	**9654.423**[1)]	**9654.463**[1)]	**9654.503**[1)]	**9654.683**[1)]	
Tartozékok	Cs.e.							
3 Csatlakozó sarokelem	1 készlet	9650.400	9650.400	9650.400	9650.410	9650.410	9650.420	437
4 U-érintkező	3 db	9650.170	9650.170	9650.170	9650.170	9650.170	9650.170	437

Mitsubishi AE-SS		**Rend. sz. SV**					Oldal
Névleges méretezési áramerősség I_e		800 A	1000 A	1250 A	1600 A	2000 A	
Fixen beépíthető	VT 1 felül	–	**9655.033**	**9655.073**	**9655.113**	**9655.153**	
	VT 2 alul	–	**9655.043**	**9655.083**	**9655.123**	**9655.163**	
	HT 1 felül	–	**9655.013**	**9655.053**	**9655.093**	**9655.133**	
	HT 2 alul	–	**9655.023**	**9655.063**	**9655.103**	**9655.143**	
Kikocsizható	VT 1 felül	–	**9655.313**	**9655.353**	**9655.393**	**9655.433**[1)]	
	VT 2 alul	–	**9655.323**	**9655.363**	**9655.403**	**9655.443**[1)]	
	HT 1 felül	–	**9655.293**	**9655.333**[1)]	**9655.373**[1)]	**9655.413**[1)]	
	HT 2 alul	–	**9655.303**	**9655.343**[1)]	**9655.383**[1)]	**9655.423**[1)]	
Tartozékok	Cs.e.						
3 Csatlakozó sarokelem	1 készlet	–	9650.400	9650.410	9650.410	9650.420	437
4 U-érintkező	3 db	–	9650.170	9650.170	9650.170	9650.170	437

[1)] 800 mm mély szekrényekbe történő beépítéshez.

Rendszeráttekintés 413. oldal **Rendszerkomponensek** 436. oldal **Csatlakozóelemek** 437. oldal **SV-TS 8 kapcsolószekrények** 438. oldal
Tartozékok 453. oldal

Maxi-PLS csatlakozókészletek hátsó részhez (3 pólusú), 3200 A-ig

Merlin Gerin Masterpact NW			**Rend. sz. SV**					Oldal
Névleges méretezési áramerősség I_e			800 A	1000 A	1250 A	1600 A	2000 A	
Fixen beépíthető	VT	1 felül	**9652.033**	**9652.073**	**9652.113**	**9652.153**	**–**	
		2 alul	**9652.043**	**9652.083**	**9652.123**	**9652.163**	**–**	
	HT	1 felül	**9652.013**	**9652.053**	**9652.093**	**9652.133**	**–**	
		2 alul	**9652.023**	**9652.063**	**9652.103**	**9652.143**	**–**	
Kikocsizható	VT	1 felül	**9652.313**	**9652.353**	**9652.393**	**9652.433**	**–**	
		2 alul	**9652.323**	**9652.363**	**9652.403**	**9652.443**	**–**	
	HT	1 felül	**9652.293**[1)]	**9652.333**[1)]	**9652.373**[1)]	**9652.413**[1)]	**–**	
		2 alul	**9652.303**[1)]	**9652.343**[1)]	**9652.383**[1)]	**9652.423**[1)]	**–**	
Tartozékok		Cs.e.						
3 Csatlakozó sarokelem		1 készlet	9650.400	9650.410	9650.410	9650.410	–	437
4 U-érintkező		3 db	9650.170	9650.170	9650.170	9650.170	–	437

ABB Sace Emax			**Rend. sz. SV**					Oldal
Névleges méretezési áramerősség I_e			800 A	1000 A	1250 A	1600 A	2000 A	
Szerkezeti méret			E1	–	E1	E2	E2	
Fixen beépíthető	VT	1 felül	**9653.033**	**–**	**9653.073**	**9653.113**	**9653.153**	
		2 alul	**9653.043**	**–**	**9653.083**	**9653.123**	**9653.163**	
	HT	1 felül	**9653.013**	**–**	**9653.053**	**9653.093**	**9653.133**	
		2 alul	**9653.023**	**–**	**9653.063**	**9653.103**	**9653.143**	
Kikocsizható	VT	1 felül	**9653.313**	**–**	**9653.353**	**9653.393**	**9653.433**[1)]	
		2 alul	**9653.323**	**–**	**9653.363**	**9653.403**	**9653.443**[1)]	
	HT	1 felül	**9653.293**[1)]	**–**	**9653.333**[1)]	**9653.373**[1)]	**9653.413**[1)]	
		2 alul	**9653.303**[1)]	**–**	**9653.343**[1)]	**9653.383**[1)]	**9653.423**[1)]	
Tartozékok		Cs.e.						
3 Csatlakozó sarokelem		1 készlet	9650.400	–	9650.410	9650.410	9650.420	437
4 U-érintkező		3 db	9650.170	–	9650.170	9650.170	9650.170	437

[1)] 800 mm mély szekrényekbe történő beépítéshez.

Rendszeráttekintés 413. oldal **Rendszerkomponensek** 436. oldal **Csatlakozóelemek** 437. oldal **SV-TS 8 kapcsolószekrények** 438. oldal
Tartozékok 453. oldal

Maxi-PLS csatlakozókészletek hátsó részhez (3 pólusú), 3200 A-ig



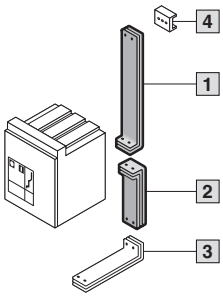

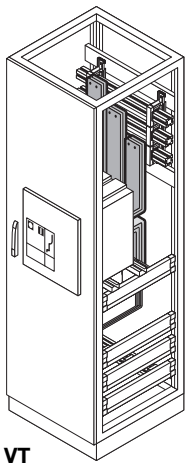
VT

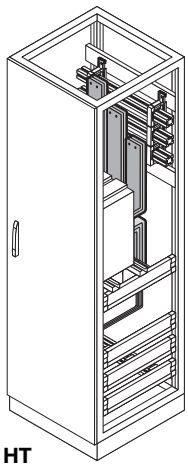
HT

600 mm mély és 2000 mm magas kapcsolószekrényekbe történő beépítéshez.
Ajánlott szekrényszélesség 800 mm.

Anyag:
E-Cu

Az alábbi kritériumok segítenek a megfelelő modell kiválasztásában:

- Gyártmány, szerkezeti méret
- Szükséges méretezési áram I_e
- Kapcsoló kialakítása fixen beépíthető vagy kikocsizható
- Teljesítménykapcsoló helyzete:
  VT = az ajtókeretben
  HT = az ajtó mögött

1 Csatlakozókészlet felül
2 Csatlakozókészlet alul
3 Csatlakozó sarokelem
4 U-érintkező

Fontos:
A műszaki változtatások lehetőségét fenntartjuk. Csatlakozókészletek külön rendelhetők más szekrényméretekhez vagy 4 pólusú rendszerekhez.

Szállítási határidő:
kb. 3 hét.

Siemens 3WL, Moeller IZM			**Rend. sz. SV**			Oldal
Névleges méretezési áramerősség I_e			2000 A	2500 A	3200 A	
Szerkezeti méret (BG)			II	II	II	
Fixen beépíthető	VT	1 felül	**9654.693**	**9654.273**	**9654.313**	
		2 alul	**9654.703**	**9654.283**	**9654.323**	
	HT	1 felül	**9654.713**	**9654.253**	**9654.293**	
		2 alul	**9654.723**	**9654.263**	**9654.303**	
Kikocsizható	VT	1 felül	**9654.653**[1)]	**9654.593**[1)]	**9654.633**[1)]	
		2 alul	**9654.663**[1)]	**9654.603**[1)]	**9654.643**[1)]	
	HT	1 felül	**9654.673**[1)]	**9654.573**[1)]	**9654.613**[1)]	
		2 alul	**9654.683**[1)]	**9654.583**[1)]	**9654.623**[1)]	
Tartozékok	Cs.e.					
3 Csatlakozó sarokelem	1 készlet		9650.420	9650.480	9650.480	437
4 U-érintkező	3 db		9650.170	9650.180	9650.180	437

Mitsubishi AE-SS			**Rend. sz. SV**			Oldal
Névleges méretezési áramerősség I_e			2000 A	2500 A	3200 A	
Fixen beépíthető	VT	1 felül	**9655.193**	**9655.233**	**9655.273**	
		2 alul	**9655.203**	**9655.243**	**9655.283**	
	HT	1 felül	**9655.173**	**9655.213**	**9655.253**	
		2 alul	**9655.183**	**9655.223**	**9655.263**	
Kikocsizható	VT	1 felül	**9655.473**	**9655.513**[1)]	**9655.553**[1)]	
		2 alul	**9655.483**	**9655.523**[1)]	**9655.563**[1)]	
	HT	1 felül	**9655.453**[1)]	**9655.493**[1)]	**9655.533**[1)]	
		2 alul	**9655.463**[1)]	**9655.503**[1)]	**9655.543**[1)]	
Tartozékok	Cs.e.					
3 Csatlakozó sarokelem	1 készlet		9650.470	9650.480	9650.480	437
4 U-érintkező	3 db		9650.180	9650.180	9650.180	437

[1)] 800 mm mély szekrényekbe történő beépítéshez.

Rendszeráttekintés 413. oldal **Rendszerkomponensek** 436. oldal **Csatlakozóelemek** 437. oldal **SV-TS 8 kapcsolószekrények** 438. oldal
Tartozékok 453. oldal

Maxi-PLS csatlakozókészletek hátsó részhez (3 pólusú), 3200 A-ig

Merlin Gerin Masterpact NW			**Rend. sz. SV**			Oldal
Névleges méretezési áramerősség I_e			2000 A	2500 A	3200 A	
Fixen beépíthető	VT	1 felül	**9652.193**	**9652.233**	**9652.273**	
		2 alul	**9652.203**	**9652.243**	**9652.283**	
	HT	1 felül	**9652.173**	**9652.213**	**9652.253**	
		2 alul	**9652.183**	**9652.223**	**9652.263**	
Kikocsizható	VT	1 felül	**9652.473**	**9652.513**	**9652.553**[1)]	
		2 alul	**9652.483**	**9652.523**	**9652.563**[1)]	
	HT	1 felül	**9652.453**[1)]	**9652.493**[1)]	**9652.533**[1)]	
		2 alul	**9652.463**[1)]	**9652.503**[1)]	**9652.543**[1)]	
Tartozékok		Cs.e.				
3 Csatlakozó sarokelem		1 készlet	9650.420	9650.470	9650.480	437
4 U-érintkező		3 db	9650.170	9650.180	9650.180	437

ABB Sace Emax			**Rend. sz. SV**			Oldal
Névleges méretezési áramerősség I_e			2000 A	2500 A	3200 A	
Szerkezeti méret (BG)			E3	E3	E3	
Fixen beépíthető	VT	1 felül	**9653.193**	**9653.233**	**9653.273**	
		2 alul	**9653.203**	**9653.243**	**9653.283**	
	HT	1 felül	**9653.173**	**9653.213**	**9653.253**	
		2 alul	**9653.183**	**9653.223**	**9653.263**	
Kikocsizható	VT	1 felül	**9653.473**	**9653.513**	**9653.553**[1)]	
		2 alul	**9653.483**	**9653.523**	**9653.563**[1)]	
	HT	1 felül	**9653.453**[1)]	**9653.493**[1)]	**9653.533**[1)]	
		2 alul	**9653.463**[1)]	**9653.503**[1)]	**9653.543**[1)]	
Tartozékok		Cs.e.				
3 Csatlakozó sarokelem		1 készlet	9650.470	9650.470	9650.480	437
4 U-érintkező		3 db	9650.180	9650.180	9650.180	437

[1)] 800 mm mély szekrényekbe történő beépítéshez.

Rendszeráttekintés 413. oldal **Rendszerkomponensek** 436. oldal **Csatlakozóelemek** 437. oldal **SV-TS 8 kapcsolószekrények** 438. oldal
Tartozékok 453. oldal

Maxi-PLS csatlakozókészletek kapcsolómezők hátsó részéhez (3 pólusú), 3200 A-ig



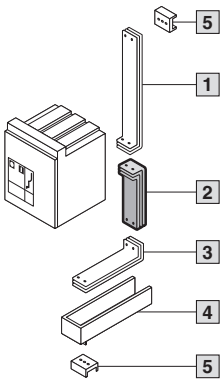

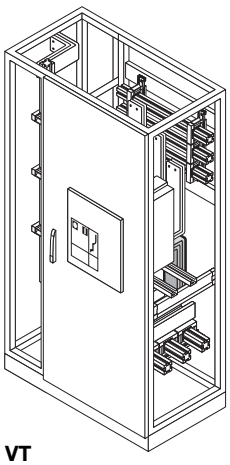

VT

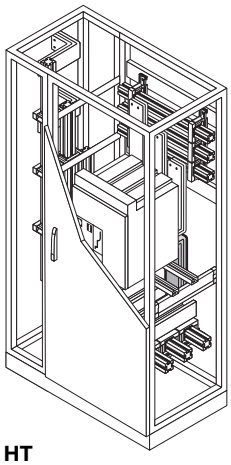

HT

600 mm mély és 2000 mm magas kapcsolószekrényekbe történő beépítéshez.
Ajánlott szekrényszélesség 1000 mm.

Anyag:
E-Cu

Az alábbi kritériumok segítenek a megfelelő modell kiválasztásában:

- Gyártmány, szerkezeti méret
- Szükséges méretezési áram I_e
- Kapcsoló kialakítása fixen beépíthető vagy kikocsizható
- Teljesítménykapcsoló helyzete:
  VT = az ajtókeretben
  HT = az ajtó mögött

1 Összekötőkészlet felül, lásd a 430 – 433. oldalon

2 Összekötőkészletek alul kapcsoló mezőhöz

3 Csatlakozó sarokelem

4 Szigetelőlap

5 U-érintkező

Fontos:
A műszaki változtatások lehetőségét fenntartjuk. Csatlakozókészletek külön rendelhetők más szekrényméretekhez vagy 4 pólusú rendszerekhez.

Szállítási határidő:
kb. 3 hét.

Siemens 3WL, Moeller IZM		**Rend. sz. SV**				Oldal
Névleges méretezési áramerősség I_e		1600 A[1]	2000 A[1]	2500 A	3200 A	
Szerkezeti méret (BG)		I	II	II	II	
Fixen beépíthető	VT 2 alul	**9654.204**	**9654.704**	**9654.284**	**9654.324**	
	HT 2 alul	**9654.184**	**9654.724**	**9654.264**	**9654.304**	
Kikocsizható	VT 2 alul	**9654.524**[2]	**9654.664**[2]	**9654.604**[2]	**9654.644**[2]	
	HT 2 alul	**9654.504**[2]	**9654.684**[2]	**9654.584**[2]	**9654.624**[2]	
Tartozékok	Cs.e.					
3 Csatlakozó sarokelem	1 készlet	9650.410	9650.420	9650.480	9650.480	437
4 Szigetelőlap	1 készlet	9650.020	9650.020	9650.030	9650.030	437
5 U-érintkező	3 db	9650.170	9650.170	9650.180	9650.180	437

Mitsubishi AE-SS		**Rend. sz. SV**				Oldal
Névleges méretezési áramerősség I_e		1600 A[1]	2000 A	2500 A	3200 A	
Fixen beépíthető	VT 2 alul	**9655.124**	**9655.204**	**9655.244**	**9655.284**	
	HT 2 alul	**9655.104**	**9655.184**	**9655.224**	**9655.264**	
Kikocsizható	VT 2 alul	**9655.404**	**9655.484**	**9655.524**[2]	**9655.564**[2]	
	HT 2 alul	**9655.384**[2]	**9655.464**[2]	**9655.504**[2]	**9655.544**[2]	
Tartozékok	Cs.e.					
3 Csatlakozó sarokelem	1 készlet	9650.410	9650.470	9650.480	9650.480	437
4 Szigetelőlap	1 készlet	9650.020	9650.030	9650.030	9650.030	437
5 U-érintkező	3 db	9650.170	9650.180	9650.180	9650.180	437

[1] A teljesítménykapcsolók 800 mm széles szekrényekbe is beépíthetők.
[2] 800 mm mély szekrényekbe történő beépítéshez.

Rendszeráttekintés 413. oldal **Összekötőkészletek felül** 430 – 433. oldal **Rendszerkomponensek** 436. oldal **Csatlakozóelemek** 437. oldal
SV-TS 8 kapcsolószekrények 438. oldal **Tartozékok** 453. oldal

Maxi-PLS csatlakozókészletek kapcsolómezők hátsó részéhez (3 pólusú), 3200 A-ig

Merlin Gerin Masterpact NW		**Rend. sz. SV**				Oldal
Névleges méretezési áramerősség I_e		1600 A[1)]	2000 A[1)]	2500 A	3200 A	
Fixen beépíthető	VT 2 alul	**9652.164**	**9652.204**	**9652.244**	**9652.284**	
	HT 2 alul	**9652.144**	**9652.184**	**9652.224**	**9652.264**	
Kikocsizható	VT 2 alul	**9652.444**	**9652.484**	**9652.524**	**9652.564[2)]**	
	HT 2 alul	**9652.424[2)]**	**9652.464[2)]**	**9652.504[2)]**	**9652.544[2)]**	
Tartozékok	Cs.e.					
3 Csatlakozó sarokelem	1 készlet	9650.410	9650.420	9650.470	9650.480	437
4 Szigetelőlap	1 készlet	9650.020	9650.020	9650.030	9650.030	437
5 U-érintkező	3 db	9650.170	9650.170	9650.180	9650.180	437

ABB Sace Emax		**Rend. sz. SV**					Oldal
Névleges méretezési áramerősség I_e		1600 A	2000 A		2500 A	3200 A	
Szerkezeti méret (BG)		E2[1)]	E2[1)]	E3	E3	E3	
Fixen beépíthető	VT 2 alul	**9653.124**	**9653.164**	**9653.204**	**9653.244**	**9653.284**	
	HT 2 alul	**9653.104**	**9653.144**	**9653.184**	**9653.224**	**9653.264**	
Kikocsizható	VT 2 alul	**9653.404**	**9653.444[2)]**	**9653.484**	**9653.524**	**9653.564[2)]**	
	HT 2 alul	**9653.384[2)]**	**9653.424[2)]**	**9653.464[2)]**	**9653.504[2)]**	**9653.544[2)]**	
Tartozékok	Cs.e.						
3 Csatlakozó sarokelem	1 készlet	9650.410	9650.420	9650.470	9650.470	9650.480	437
4 Szigetelőlap	1 készlet	9650.020	9650.020	9650.030	9650.030	9650.030	437
5 U-érintkező	3 db	9650.170	9650.170	9650.180	9650.180	9650.180	437

[1)] A teljesítménykapcsolók 800 mm széles szekrényekbe is beépíthetők.
[2)] 800 mm mély szekrényekbe történő beépítéshez.

Rendszeráttekintés 413. oldal **Összekötőkészletek felül** 430 – 433. oldal **Rendszerkomponensek** 436. oldal **Csatlakozóelemek** 437. oldal
SV-TS 8 kapcsolószekrények 438. oldal **Tartozékok** 453. oldal

Rendszerkomponensek, Maxi-PLS, 3200 A-ig



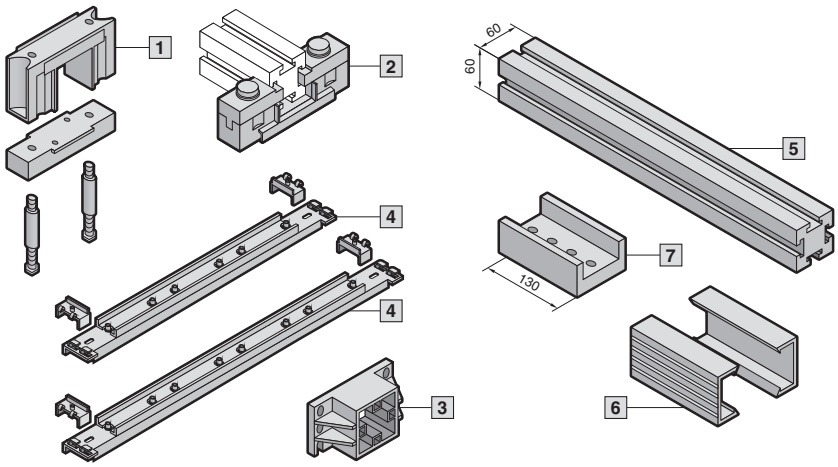

Anyag:
Gyűjtősíntartók, homloktartók, véglezárók: PA 6.6
Rendszerrögzítés: nemesacél
Takaróprofil: kemény PVC

A részletrajzokat
lásd az 1250. oldalon.

Fontos:
Gyűjtősínek PE/PEN kombinációkhoz,
lásd a 409. oldalon.

Maxi-PLS rendszerkomponensek			3 pólusú		4 pólusú	
			Cs.e.	Rend. sz. SV	Cs.e.	Rend. sz. SV
1	**Gyűjtősíntartó**		3 db	**9650.000**	3 db + 1 db	**9650.000** **9659.000**
2	**Gyűjtősíntartó, ráépíthető**		3 db	**9650.160**	3 db	**9650.160**
3	**Homloktartó**		6 db	**9650.010**	6 db + 2 db	**9650.010** **9659.010**
4	**Rendszerrögzítés** a gyűjtősíntartó beépítéséhez.					
	az alábbi szekrényekhez	szekrénymélység mm / síntávolság mm				
	TS (tetőrész)	600 / 150	2 db	**9650.100**	–	**–**
		800 / 150	2 db	**9650.120**	2 db	**9650.080**
	TS (hátsó rész)	– / 185	2 db	**9650.150**	–	**–**
		– / 150	–	–	2 db	**9650.090**
6	**Takaróprofil**, a Maxi-PLS gyűjtősínekre pattintható, hossz 1000 mm.		5 db	**9650.050**	5 db	**9650.050**
7	**E-Cu hosszanti összekötők** a Maxi-PLS gyűjtősínek egyszerű soroló-összekötéséhez. Horonycsapokkal, csapokkal, alátétlemezekkel és anyákkal.		3 db	**9650.190**	3 db + 1 db	**9650.190** **9659.190**
	Véglezáró, a Maxi-PLS gyűjtősínek homlokoldalára pattintható.		6 db	**9650.060**	6 db + 2 db	**9650.060** **9659.060**
	Stabilizátor a rövidzárlat-állóság növeléséhez (I_{cw} 120 kA).		4 db[2]	**9650.140**	–	**–**
5	**Maxi-PLS gyűjtősínek E-Cu** (egyedi hosszak érdeklődésre).					
	hossz mm	az alábbi szekrényszélességhez mm / az alábbi felhasználásra[1]	3200 A			
	491	600 / A	1 db	**9650.201**		
	525	600 / B	1 db	**9650.211**		
	599	600 / C	1 db	**9650.221**		
	691	800 / A	1 db	**9650.231**		
	725	800 / B	1 db	**9650.241**		
	799	800 / C	1 db	**9650.251**		
	891	1000 / A	1 db	**9650.261**		
	925	1000 / B	1 db	**9650.271**		
	999	1000 / C	1 db	**9650.281**		
	1091	1200 / A	1 db	**9650.291**		
	1125	1200 / B	1 db	**9650.301**		
	1199	1200 / C	1 db	**9650.311**		
	2400	– / –	3 db	**9650.360**		
	2400	– / –	4 db	**9659.360**		

[1] A = Kábelcsatlakozó rendszer homloktartóval
B = Bal- vagy jobb oldali lezáró szekrény egy kapcsolóberendezéssel
C = Sorolószekrény bal és jobb oldalon egymás melletti mezőkkel
[2] Modulok két komplett stabilizátorhoz

Rendszeráttekintés 413. oldal **Összekötőkészletek** 424 – 435. oldal **Csatlakozóelemek** 437. oldal **SV-TS 8 kapcsolószekrények** 438. oldal **Tartozékok** 453. oldal

Csatlakozóelemek, Maxi-PLS, 3200 A-ig



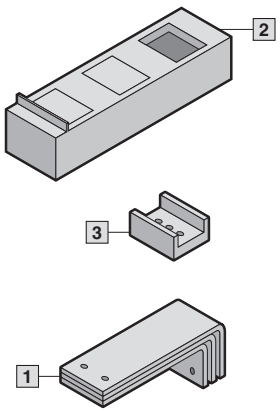

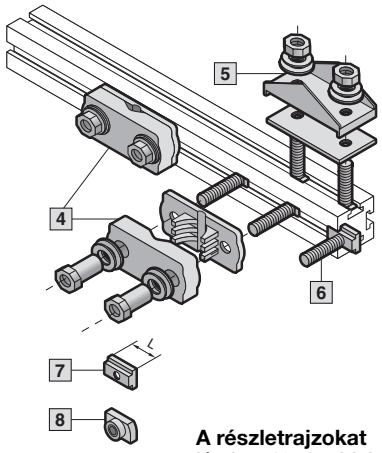

A részletrajzokat lásd az 1251. oldalon.

Maxi-PLS csatlakozóelemek			3 pólusú		4 pólusú	
			Cs.e.	Rend. sz. SV	Cs.e.	Rend. sz. SV
1	**Csatlakozó sarokelem E-Cu,** a fő gyűjtősín-rendszer és az összekötőkészletek közötti átmenet.					
az alábbi szekrénymélys.: mm	szél. mm	fázisonkénti szögidomok száma				
600	60	1	1 készlet	**9650.400**	–	**–**
600	60	2	1 készlet	**9650.410**	–	**–**
600	60	3	1 készlet	**9650.420**	–	**–**
800	60	1	1 készlet	**9650.430**	1 készlet	**9659.400**
800	60	2	1 készlet	**9650.440**	1 készlet	**9659.410**
800	60	3	1 készlet	**9650.450**	1 készlet	**9659.420**
600	100	1	1 készlet	**9650.460**	–	**–**
600	100	2	1 készlet	**9650.470**	–	**–**
600	100	3	1 készlet	**9650.480**	–	**–**
800	100	1	1 készlet	**9650.490**	1 készlet	**9659.460**
800	100	2	1 készlet	**9650.500**	1 készlet	**9659.470**
800	100	3	1 készlet	**9650.510**	1 készlet	**9659.480**
2	**Szigetelőváz** a csatlakozó sarokelem szigetelt vezetéséhez. Anyag: PA 6.6, fekete. Rögzítési segédanyagokkal együtt.					
Sínközéptávolság mm		csatlakozó sarokelem szélessége mm				
150		60	1 készlet	**9650.020**	1 készlet	**9659.020**
150		100	1 készlet	**9650.030**	1 készlet	**9659.030**
3	**U-érintkező E-Cu,** a csatlakozó sarokelem Maxi-PLS gyűjtősínekre való kapcsolásához. Horonycsapokkal együtt.					
szélesség 60 mm			3 db	**9650.170**	3 db + 1 db	**9650.170 9659.170**
szélesség 100 mm			3 db	**9650.180**	3 db + 1 db	**9650.180 9659.180**
4	**Sorkapocs** 95 – 300 mm²-es körkeresztmetszetű vezetékek csatlakoztatásához (többeres és szektor). Rögzítési segédanyagokkal együtt.					
szélesség 90 mm			3 db	**9650.320**	3 db	**9650.320**
5	**Csatlakozólemezek** lamellált lapos rézsínek csatlakoztatásához. Rögzítési segédanyagokkal együtt.					
hely a csatlakoztatáshoz max.	2 x 10 x 32 x 1 mm		3 db	**9650.330**	3 db	**9650.330**
	2 x 10 x 63 x 1 mm		3 db	**9650.340**	3 db	**9650.340**
	2 x 10 x 100 x 1 mm		3 db	**9650.350**	3 db	**9650.350**
6	**Csatlakozó-csapok** kábelsarus kábelek csatlakoztatásához. Horonycsapok együtt.					
menet	M12	hossz 32 mm	3 db	**9650.370**	3 db	**9650.370**
	M16	hossz 32 mm	3 db	**9650.380**	3 db	**9650.380**
7	**Horonycsapok** a Maxi-PLS gyűjtősín-profilba, oldalról történő becsúsztatáshoz.					
menet	M10	hossz (L) 25 mm	15 db	**9650.980**	15 db	**9650.980**
	M12	hossz (L) 35 mm	15 db	**9650.990**	15 db	**9650.990**
8	**Csúszóanyák** a Maxi-PLS gyűjtősín-profilba utólag történő becsúsztatáshoz.					
menet	M6		15 db	**9650.900**	15 db	**9650.900**
	M10		15 db	**9650.910**	15 db	**9650.910**
	M12		15 db	**9650.920**	15 db	**9650.920**
	Menetes szárak egyedi csatlakoztatási lehetőségekhez[1]. U-lemezekkel, rugós gyűrűkkel és anyákkal együtt.					
menet	M6	hossz 35 mm	6 db	**9650.930**	6 db	**9650.930**
	M10	hossz 35 mm	6 db	**9650.940**	6 db	**9650.940**
	M12	hossz 80 mm	6 db	**9650.960**	6 db	**9650.960**

[1] A rögzítéshez plusz horonycsapok vagy csúszóanyák szükségesek.

Rendszeráttekintés 413. oldal **Összekötőkészletek** 424 – 435. oldal **Rendszerkomponensek** 436. oldal **SV-TS 8 kapcsolószekrények** 438. oldal **Tartozékok** 453. oldal

SV-TS 8 kapcsolószekrények betápláláshoz/leágazáshoz



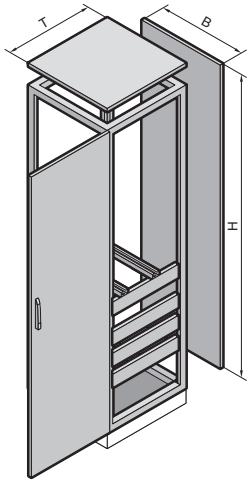

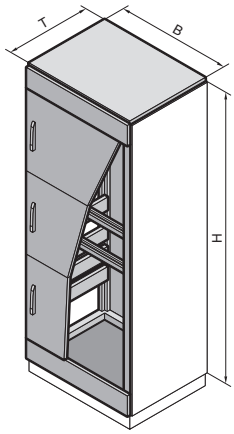

Közvetlen teljesítménykapcsoló-beépítéshez előszerelve

Anyag:
acéllemez
Szekrényváz, tető, hátfal és fenéklemezek: 1,5 mm
Ajtó: 2,0 mm

Felület:
Szekrényváz:
merüléses alapozás
Ajtó, tető és hátfal:
merüléses alapozás,
kívül RAL 7035 színű
porszórt felülettel
Fenéklemezek: horganyzott

Szállítás:
Szekrényváz
felszerelt szerelőlappal a Maxi-PLS homloktartó rögzítéséhez, valamint felszerelt rendszer-tartósínekkel a teljesítménykapcsoló rögzítéséhez;
ajtó vagy ajtók, tető, hátfal, fenéklemez (háromrészes kivitelben).

A részletrajzokat
lásd az 1253. oldalon.

A műszaki adatokat
lásd az 1254. oldalon.

Maxi-PLS-hez		Cs.e.	3 pólusú				Oldal
			1600 A/2000 A		3200 A		
Szélesség (B) mm			600		800		
Magasság (H) mm			2000		2000		
Mélység (T) mm			600		600		
Rend. sz. SV		1 db	**9660.665**	**9660.675**	**9660.865**	**9660.875**	
Ajtók száma			1	3	1	3	
Kb. súly (kg)			78	78	88	88	
Lábazat							
Elemek elöl és hátul	mag. 100 mm	1 készlet	8601.600	8601.600	8601.800	8601.800	893
	mag. 200 mm	1 készlet	8602.600	8602.600	8602.800	8602.800	893
Oldalsó lemezek	mag. 100 mm	1 készlet	8601.060	8601.060	8601.060	8601.060	893
	mag. 200 mm	1 készlet	8602.060	8602.060	8602.060	8602.060	893
Tartozékok							
Kábeltartó sínek		2 db	4191.000	4191.000	4192.000	4192.000	1061
Kábelbevezető lemez[1]		2 db	8800.060	8800.060	8800.080	8800.080	1045
Oldalfalak		2 db	8106.235	8106.512	8106.235	8106.512	917, 942
Tetőlemezek, szellőzős[2]		1 db	9660.235	9660.235	9660.245	9660.245	455
Tetőlemezek nyomáscsökkentő fedéllel[2]		1 db	9660.935	9660.935	9660.945	9660.945	455
Takarásrögzítő		8 db	–	9660.680	–	9660.680	453
Berendezésmodulok			■	■	■	■	450
Érintésvédő fedél			■	■	■	■	451
Rögzítő elem		24 db	9660.090	9660.090	9660.090	9660.090	453
Zárrendszerek							
Alapkivitelben kéttollú kulcsos zárbetéttel, amely F kivitelű zárbetétekre, lásd a 956. oldalon, ill. komfort fogantyúkra cserélhető, lásd a 947 – 948. oldalon.							

[1] Kábelbevezető tömszelence, lásd az 1046. oldalon.
[2] Az alapkivitelhez tartozó TS tető lecseréléséhez.

Rendszeráttekintés 413. oldal **Csatlakozókészletek** 414 – 421., 424 – 435. oldal **Rendszerkomponensek** 422/436. oldal
Csatlakozóelemek 423/437. oldal **Tartozékok** 453. oldal

SV-TS 8 kapcsolószekrények betápláláshoz/leágazáshoz



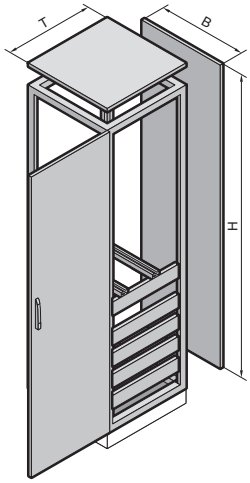

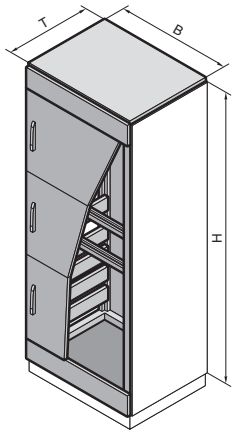

Közvetlen teljesítménykapcsoló-beépítéshez előszerelve

Anyag:
acéllemez
Szekrényváz, tető, hátfal és fenéklemezek: 1,5 mm
Ajtó: 2,0 mm

Felület:
Szekrényváz:
merüléses alapozás
Ajtó, tető és hátfal:
merüléses alapozás,
kívül RAL 7035 színű
porszórt felülettel
Fenéklemezek: horganyzott

Szállítás:
Szekrényváz
felszerelt szerelőlappal a Maxi-PLS homloktartó rögzítéséhez, valamint felszerelt rendszer-tartósínekkel a teljesítménykapcsoló rögzítéséhez;
ajtó vagy ajtók, tető, hátfal, fenéklemez (háromrészes kivitelben).

A részletrajzokat
lásd az 1253. oldalon.

A műszaki adatokat
lásd az 1254. oldalon.

Maxi-PLS-hez		Cs.e.	**4 pólusú**				Oldal
			1600 A/2000 A		3200 A		
Szélesség (B) mm			800		800		
Magasság (H) mm			2000		2000		
Mélység (T) mm			600		800		
Rend. sz. SV		1 db	**9649.625**	**9649.635**	**9659.625**	**9659.635**	
Ajtók száma			1	3	1	3	
Kb. súly (kg)			90	90	100	100	
Lábazat							
Elemek elöl és hátul	mag. 100 mm	1 készlet	8601.800	8601.800	8601.800	8601.800	893
	mag. 200 mm	1 készlet	8602.800	8602.800	8602.800	8602.800	893
Oldalsó lemezek	mag. 100 mm	1 készlet	8601.060	8601.060	8601.080	8601.080	893
	mag. 200 mm	1 készlet	8602.060	8602.060	8602.080	8602.080	893
Tartozékok							
Kábeltartó sínek		2 db	4192.000	4192.000	4192.000	4192.000	1061
Kábelbevezető lemez[1]		2 db	8800.080	8800.080	8800.080	8800.080	1045
Oldalfalak		2 db	8106.235	8106.512	8108.235	8108.512	917, 942
Tetőlemezek, szellőzős[2]		1 db	9660.245	9660.245	9659.535	9659.535	455
Tetőlemezek nyomáscsökkentő fedéllel[2]		1 db	9660.945	9660.945	–	–	455
Takarásrögzítő		8 db	–	9660.680	–	9660.680	453
Berendezésmodulok			■	■	■	■	450
Érintésvédő fedél			■	■	■	■	451
Rögzítő elem		24 db	9660.090	9660.090	9660.090	9660.090	453
Zárrendszerek							
Alapkivitelben kéttollú kulcsos zárbetéttel, amely F kivitelű zárbetétekre, lásd a 956. oldalon, ill. komfort fogantyúkra cserélhető, lásd a 947 – 948. oldalon.							

[1] Kábelbevezető tömszelence, lásd az 1046. oldalon.
[2] Az alapkivitelhez tartozó TS tető lecseréléséhez.

Rendszeráttekintés 413. oldal **Csatlakozókészletek** 414 – 421., 424 – 435. oldal **Rendszerkomponensek** 422/436. oldal
Csatlakozóelemek 423/437. oldal **Tartozékok** 453. oldal

SV-TS 8 kapcsolószekrények Rittal NH függőleges biztosítós terhelésszakaszolókhoz



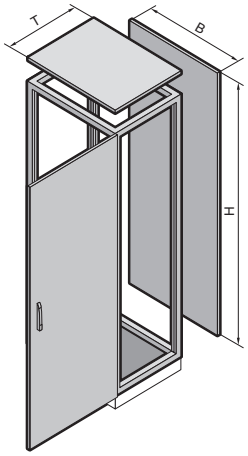

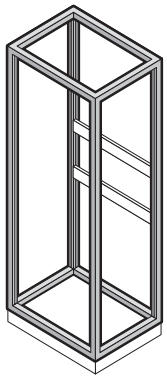

1 Szerelés a hátsó részen

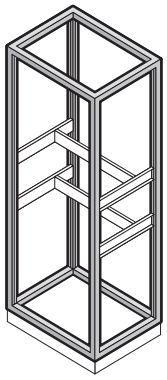

2 Szerelés a középső részen

Anyag:
acéllemez
Szekrényváz, tető, hátfal és fenéklemezek: 1,5 mm
Ajtó: 2,0 mm

Felület:
Szekrényváz:
merüléses alapozás
Ajtó, tető és hátfal:
merüléses alapozás,
kívül RAL 7035 színű
porszórt felülettel
Fenéklemezek: horganyzott

Szállítás:
Szekrényváz, ajtó, tető, hátfal, fenéklemezek (háromrészes), TS rendszersín.

A műszaki adatokat
lásd az 1255. oldalon.

Maxi-PLS **1 A háttérbe szerelendő**		Cs.e.	**3 pólusú/4 pólusú** 1600 A/2000 A/3200 A						Oldal
Szélesség (B) mm			600	600	600	800	800	800	
Magasság (H) mm			2000	2000	2000	2000	2000	2000	
Mélység (T) mm			500	600	800	500	600	800	
Rend. sz. SV		1 db	**9660.505**[1]	**9660.605**[1]	**9660.805**[1]	**9660.535**[1]	**9660.635**[1]	**9660.835**[1]	
A műszaki adatok megfelelnek: TS rend. szám			8605.500	8606.500	8608.500	8805.500	8806.500	8808.500	144 – 146
Ajtók száma			1	1	1	1	1	1	
Kb. súly (kg)			74,0	76,0	83,0	88,4	92,6	99,1	
Lábazat									
Elemek elöl és hátul	mag. 100 mm	1 készlet	8601.600	8601.600	8601.600	8601.800	8601.800	8601.800	893
	mag. 200 mm	1 készlet	8602.600	8602.600	8602.600	8602.800	8602.800	8602.800	893
Oldalsó lemezek	mag. 100 mm	1 készlet	8601.050	8601.060	8601.080	8601.050	8601.060	8601.080	893
	mag. 200 mm	1 készlet	8602.050	8602.060	8602.080	8602.050	8602.060	8602.080	893
Ezen felül szükséges									
2 A középső részbe szerelendő									
TS rendszersín (szekrényenként 4 db)		4 db	8612.550	8612.560	8612.580	8612.550	8612.560	8612.580	995
PS szerelősín (szekrényenként 2 db)		4 db	4376.000	4376.000	4376.000	4377.000	4377.000	4377.000	998
Kombi-tartó (szekrényenként 4 készlet)		24 készlet	4183.000	4183.000	4183.000	4183.000	4183.000	4183.000	1007
M6 behelyezhető anyák (szekrényenként 8 db)		50 db	4162.000	4162.000	4162.000	4162.000	4162.000	4162.000	1010
Tartozékok									
Kábeltartó sínek		2 db	4191.000	4191.000	4191.000	4192.000	4192.000	4192.000	1061
Kábelbevezető lemezek[2]		2 db	8800.060	8800.060	8800.060	8800.080	8800.080	8800.080	1045
Oldalfalak		2 db	8105.235	8106.235	8108.235	8105.235	8106.235	8108.235	917
Tetőlemezek, szellőzővel[3]		1 db	–	9660.235	9659.525	–	9660.245	9659.535	455
Tetőlemezek nyomáscsökkentő fedéllel[3]		1 db	–	9660.935	–	–	9660.945	–	455
Érintésvédelmi fedél[4]		1 készlet	–	9660.460	–	–	9660.470	–	452
Sarokrögzítő		24 db	–	9660.090	–	–	9660.090	–	453
Vakpanel			■	■	■	■	■	■	453
Illesztőszeg			■	■	■	■	■	■	454
Zárrendszerek									
Alapkivitelben kéttollú kulcsos zárbetéttel, amely F kivitelű zárbetétekre, lásd a 956. oldalon, ill. komfort fogantyúkra cserélhető, lásd a 947 – 948. oldalon.									

[1] Szerelőlap nélkül.
[2] Kábelbevezető tömszelence, lásd az 1046. oldalon.
[3] Az alapkivitelhez tartozó TS tető lecseréléséhez.
[4] Csak a Maxi-PLS rendszer hátoldalra történő szerelése esetén.

Rendszeráttekintés 413. oldal **NH biztosítós szakaszoló-kapcsolók, Gr. 00 – 3** 393. oldal **Rendszerkomponensek** 422/436. oldal
Csatlakozó elemek 423/437. oldal **Tartozékok** 453. oldal

SV-TS 8 kapcsolószekrények Rittal NH függőleges biztosítós terhelésszakaszolókhoz



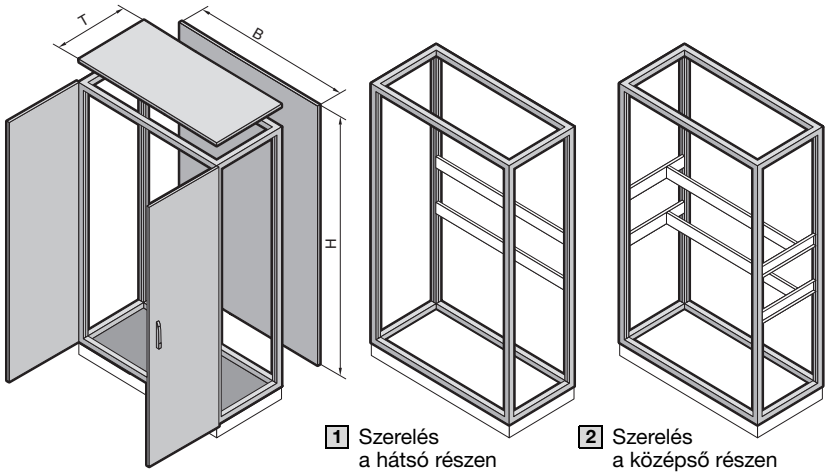

1 Szerelés a hátsó részen

2 Szerelés a középső részen

Anyag:
acéllemez
Szekrényváz, tető, hátfal és fenéklemezek: 1,5 mm
Ajtó: 2,0 mm

Felület:
Szekrényváz:
merüléses alapozás
Ajtó, tető és hátfal:
merüléses alapozás,
kívül RAL 7035 színű
porszórt felülettel
Fenéklemezek: horganyzott

Szállítás:
Szekrényváz, ajtók, tető, hátfal, fenéklemezek (háromrészes), TS rendszersín.

A műszaki adatokat
lásd az 1255. oldalon.

Maxi-PLS **1 A háttérbe szerelendő**		Cs.e.	**3 pólusú/4 pólusú** 1600 A/2000 A/3200 A					Oldal
Szélesség (B) mm			1000	1000	1200	1200	1200	
Magasság (H) mm			2000	2000	2000	2000	2000	
Mélység (T) mm			500	600	500	600	800	
Rend. sz. SV		1 db	**9660.595**[1]	**9660.695**[1]	**9660.555**[1]	**9660.655**[1]	**9660.855**[1]	
A műszaki adatok megfelelnek: TS megr. szám			8005.500	8006.500	8205.500	8206.500	8208.500	144 – 146
Ajtók száma			2	2	2	2	2	
Kb. súly (kg)			109,6	113,7	133,6	137,6	146,0	
Lábazat								
Elemek elöl és hátul	mag. 100 mm	1 készlet	8601.000	8601.000	8601.200	8601.200	8601.200	893
	mag. 200 mm	1 készlet	8602.000	8602.000	8602.200	8602.200	8602.200	893
Oldalsó lemezek	mag. 100 mm	1 készlet	8601.050	8601.060	8601.050	8601.060	8601.080	893
	mag. 200 mm	1 készlet	8602.050	8602.060	8602.050	8602.060	8602.080	893
Ezen felül szükséges								
2 A középső részbe szerelendő								
TS rendszersín (szekrényenként 4 db)		4 db	8612.550	8612.560	8612.550	8612.560	8612.580	995
PS szerelősín (szekrényenként 2 db)		4 db	4382.000	4382.000	4378.000	4378.000	4378.000	998
Kombi-tartó (szekrényenként 4 készlet)		24 készlet	4183.000	4183.000	4183.000	4183.000	4183.000	1007
M6 behelyezhető anyák (szekrényenként 8 db)		50 db	4162.000	4162.000	4162.000	4162.000	4162.000	1010
Tartozékok								
Kábeltartó sínek		2 db	4336.000	4336.000	4196.000	4196.000	4196.000	1061
Kábelbevezető lemezek[2]		4 db	8800.100	8800.100	8800.120	8800.120	8800.120	1045
Oldalfalak		2 db	8105.235	8106.235	8105.235	8106.235	8108.235	917
Tetőlemezek, szellőzővel[3]		1 db	–	9660.255	–	9660.265	9659.555	455
Tetőlemezek nyomáscsökkentő fedéllel[3]		1 db	–	9660.955	–	9660.965	–	455
Érintésvédelmi fedél[4]		1 készlet	–	9660.480	–	9660.490	–	452
Sarokrögzítő		24 db	–	9660.090	–	9660.090	–	453
Vakpanel			■	■	■	■	■	453
Illesztőszeg			■	■	■	■	■	454
Zárrendszerek								
Alapkivitelben kéttollú kulcsos zárbetéttel, amely F kivitelű zárbetétekre, lásd a 956. oldalon, ill. komfort fogantyúkra cserélhető, lásd a 947 – 948. oldalon.								

[1] Szerelőlap nélkül.
[2] Kábelbevezető tömszelence, lásd az 1046. oldalon.
[3] Az alapkivitelhez tartozó TS tető lecseréléséhez.
[4] Csak a Maxi-PLS rendszer hátoldalra történő szerelése esetén.

Rendszeráttekintés 413. oldal **NH biztosítós szakaszoló-kapcsolók, Gr. 00 – 3** 393. oldal **Rendszerkomponensek** 422/436. oldal
Csatlakozó elemek 423/437. oldal **Tartozékok** 453. oldal

SV-TS 8 kapcsolószekrények NH függőleges biztosítós terhelésszakaszolókhoz



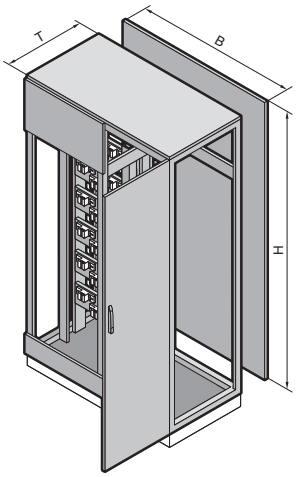

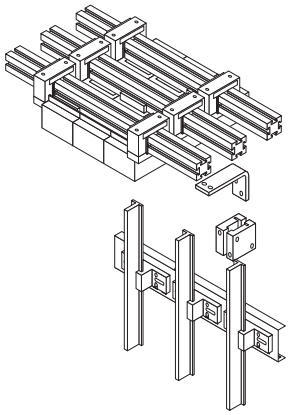

Anyag:
acéllemez
Szekrényváz, tető, hátfal és fenéklemezek: 1,5 mm
Ajtó: 2,0 mm

Felület:
Szekrényváz:
merüléses alapozás
Ajtó, tető és hátfal:
merüléses alapozás,
kívül RAL 7035 színű
porszórt felülettel
Fenéklemezek: horganyzott

Szállítás:
Szekrényváz felszerelt tartókkal a T-síntartókhoz ajtó, tető, hátfal, fenéklemezek (háromrészes) rögzítéséhez.

A részletrajzokat
lásd az 1253. oldalon.

A műszaki adatokat
lásd az 1256. oldalon.

Maxi-PLS-hez		Cs.e.	**3 pólusú** 1600 A/2000 A/3200 A				Oldal
Az alábbi gyártmányú NH függőleges biztosítós terhelésszakaszolókhoz			ABB SlimLine		Jean Müller SASIL		
Szélesség (B) mm			1000	1200	1000	1200	
Magasság (H) mm			2000	2000	2000	2000	
Mélység (T) mm			600	600	600	600	
Rend. sz. SV		1 db	**9660.515**	**9660.545**	**9660.415**	**9660.445**	
Ajtók száma			1	1	1	1	
Kb. súly (kg)			110	135	110	135	
Lábazat							
Elemek elöl és hátul	mag. 100 mm	1 készlet	8601.000	8601.200	8601.000	8601.200	893
	mag. 200 mm	1 készlet	8602.000	8602.200	8602.000	8602.200	893
Oldalsó lemezek	mag. 100 mm	1 készlet	8601.060	8601.060	8601.060	8601.060	893
	mag. 200 mm	1 készlet	8602.060	8602.060	8602.060	8602.060	893
Maxi-PLS rendszerkomponensek							
T-síntartó 800 A-ig	T-tartó	3 db	9660.000	9660.000	9660.000	9660.000	444
	T-végtartó	3 db	9660.010	9660.010	9660.010	9660.010	444
T-síntartó 1600 A-ig	T-tartó	3 db	9660.100	9660.100	9660.100	9660.100	444
	T-végtartó	3 db	9660.110	9660.110	9660.110	9660.110	444
T-gyűjtősínek E-CU 800 A-ig	1600 mm hosszú	3 db	9660.030	9660.030	9660.030	9660.030	444
T-gyűjtősínek E-CU 1600 A-ig	1600 mm hosszú	3 db	9660.130	9660.130	9660.130	9660.130	444
T csatlakozókészletek 800 A-ig, Maxi-PLS-hez	2000 A	1 készlet	9660.050	9660.050	9660.050	9660.050	444
	3200 A	1 készlet	9660.070	9660.070	9660.070	9660.070	444
T csatlakozókészletek 1600 A-ig, Maxi-PLS-hez	2000 A	1 készlet	9660.140	9660.140	9660.140	9660.140	444
	3200 A	1 készlet	9660.160	9660.160	9660.160	9660.160	444
U-érintkezőelem			■	■	■	■	423/437
Szigetelőváz			■	■	■	■	423/437
Tartozékok							
Oldalfalak		2 db	8106.512	8106.512	8106.512	8106.512	942
Takarás elosztó gyűjtősínhez (a függőleges szakaszoló kapcsoló gyártójának programjából)			ABB rend. sz. NHP 407062 R..		Jean Müller rend. sz. A 8900 101		
Tetőlemezek, szellőzővel[1)]		1 db	9660.255	9660.265	9660.255	9660.265	455
Tetőlemezek nyomáscsökkentő fedéllel[1)]		1 db	9660.955	9660.965	9660.955	9660.965	455
Zárrendszerek							
Alapkivitelben kéttollú kulcsos zárbetéttel, amely F kivitelű zárbetétekre, lásd a 956. oldalon, ill. komfort fogantyúkra cserélhető, lásd a 947 – 948. oldalon.							

[1)] Az alapkivitelhez tartozó TS tető lecseréléséhez.

Rendszeráttekintés 413. oldal **Rendszerkomponensek** 422/436. oldal **Csatlakozó elemek** 423/437. oldal **Tartozékok** 453. oldal **C-profilsínek** 999. oldal

SV-TS 8 kapcsolószekrények NH függőleges biztosítós terhelésszakaszolókhoz



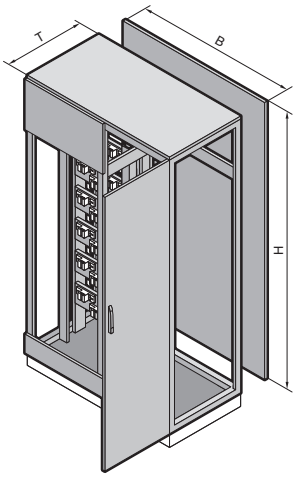

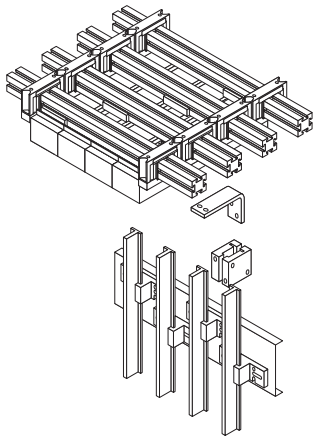

Anyag:
acéllemez
Szekrényváz, tető, hátfal és fenéklemezek: 1,5 mm
Ajtó: 2,0 mm

Felület:
Szekrényváz:
merüléses alapozás
Ajtó, tető és hátfal:
merüléses alapozás,
kívül RAL 7035 színű
porszórt felülettel
Fenéklemezek: horganyzott

Szállítás:
Szekrényváz felszerelt tartókkal a T-síntartókhoz ajtó, tető, hátfal, fenéklemezek (háromrészes) rögzítéséhez.

A részletrajzokat
lásd az 1252. oldalon.

A műszaki adatokat
lásd az 1256. oldalon.

Maxi-PLS-hez		Cs.e.	**4 pólusú**								Oldal
			1600 A/2000 A				3200 A				
Az alábbi gyártmányú NH függőleges biztosítós terhelésszakaszolókhoz			ABB SlimLine		Jean Müller SASIL		ABB SlimLine		Jean Müller SASIL		
Szélesség (B) mm			1000	1200	1000	1200	1000	1200	1000	1200	
Magasság (H) mm			2000	2000	2000	2000	2000	2000	2000	2000	
Mélység (T) mm			600	600	600	600	800	800	800	800	
Rend. sz. SV		1 db	**9649.665**	**9649.675**	**9649.645**	**9649.655**	**9659.665**	**9659.675**	**9659.645**	**9659.655**	
Ajtók száma			1	1	1	1	1	1	1	1	
Kb. súly (kg)			120	145	120	145	145	160	145	160	
Lábazat											
Elemek elöl és hátul	mag. 100 mm	1 készlet	8601.000	8601.200	8601.000	8601.200	8601.000	8601.200	8601.000	8601.200	893
	mag. 200 mm	1 készlet	8602.000	8602.200	8602.000	8602.200	8602.000	8602.200	8602.000	8602.200	893
Oldalsó lemezek	mag. 100 mm	1 készlet	8601.060	8601.060	8601.060	8601.060	8601.080	8601.080	8601.080	8601.080	893
	mag. 200 mm	1 készlet	8602.060	8602.060	8602.060	8602.060	8602.080	8602.080	8602.080	8602.080	893
Maxi-PLS rendszerkomponensek											
T-síntartó 800 A-ig	T-tartó	3 db + 1 db	9660.000 + 9649.100								444
	T-végtartó	3 db + 1 db	9660.010 + 9649.110								444
T-síntartó 1600 A-ig	T-tartó	3 db + 1 db	9660.100 + 9659.100								444
	T-végtartó	3 db + 1 db	9660.110 + 9659.110								444
T-gyűjtősínek E-Cu 800 A-ig	1600 mm hosszú	3 db + 1 db	9660.030 + 9649.130								444
T-gyűjtősínek E-Cu 1600 A-ig	1600 mm hosszú	3 db + 1 db	9660.130 + 9659.130								444
T csatlakozókészletek 800 A-ig		1 készlet	9649.080	9649.080	9649.140	9649.140	9659.080	9659.080	9659.140	9659.140	444
T csatlakozókészletek 1600 A-ig		1 készlet	9649.090	9649.090	9649.150	9649.150	9659.090	9659.090	9659.150	9659.150	444
U-érintkező		3 db + 1 db	9640.170 + 9649.170				9650.170 + 9659.170				423/437
Szigetelőlap		1 készlet	9649.020	9649.020	9649.020	9649.020	9659.020	9659.020	9659.020	9659.020	423/437
Tartozékok											
Oldalfalak		2 db	8106.512	8106.512	8106.512	8106.512	8108.512	8108.512	8108.512	8108.512	942
Elosztó gyűjtősín-fedél (a kapocsléc gyártómű programjából)			ABB rend. sz. NHP 407062 R..		Jean Müller rend. sz. A 8900 101		ABB rend. sz. NHP 407062 R..		Jean Müller rend. sz. A 8900 101		
Tetőlemezek, szellőzővel[1)]		1 db	9660.255	9660.265	9660.255	9660.265	9659.545	9659.555	9659.545	9659.555	455
Tetőlemezek nyomáscsökkentő fedéllel[1)]		1 db	9660.955	9660.965	9660.955	9660.965	–	–	–	–	455
Zárrendszerek											
Alapkivitelben kéttollú kulcsos zárbetéttel, amely F kivitelű zárbetétekre, lásd a 956. oldalon, ill. komfort fogantyúkra cserélhető, lásd a 947 – 948. oldalon.											

[1)] Az alapkivitelhez tartozó TS tető lecseréléséhez.

Rendszeráttekintés 413. oldal **Rendszerkomponensek** 422/436. oldal **Csatlakozó elemek** 423/437. oldal **Tartozékok** 453. oldal **C-profilsínek** 999. oldal

Rendszerkomponensek NH biztosítós terhelésszakaszoló mezőkhöz

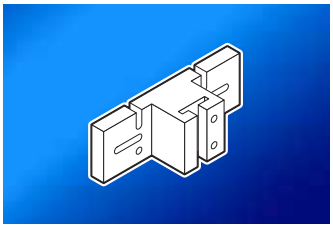

T-síntartó

Méretezési áram max.	Kivitel	3 pólusú		4 pólusú				
		Cs.e.	**Rend. sz. SV**	Cs.e.	**Rend. sz. SV**		Cs.e.	**Rend. sz. SV**
800 A	T-tartó	3 db	**9660.000**	3 db	**9660.000**	+	1 db	**9649.100**
	T-végtartó	3 db	**9660.010**	3 db	**9660.010**	+	1 db	**9649.110**
1600 A	T-tartó	3 db	**9660.100**	3 db	**9660.100**	+	1 db	**9659.100**
	T-végtartó	3 db	**9660.110**	3 db	**9660.110**	+	1 db	**9659.110**

Anyag:
PA 6.6

A részletrajzokat
lásd az 1252. oldalon.

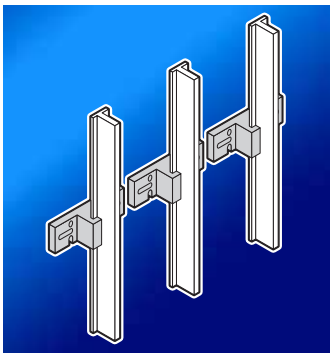

E-Cu T-gyűjtősín

10 mm-es késél

Méretezési áram max.	Hossz mm	3 pólusú		4 pólusú				
		Cs.e.	**Rend. sz. SV**	Cs.e.	**Rend. sz. SV**		Cs.e.	**Rend. sz. SV**
800 A	1600	3 db	**9660.030**	3 db	**9660.030**	+	1 db	**9649.130**
1600 A	1600	3 db	**9660.130**	3 db	**9660.130**	+	1 db	**9659.130**

A részletrajzokat
lásd az 1252. oldalon.

A műszaki adatokat
lásd az 1256. oldalon.

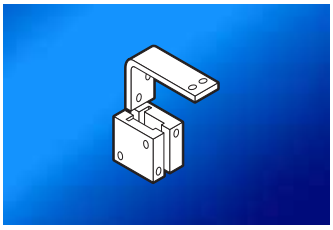

T csatlakozókészletek

800 A/1600 A
ABB és Jean Müller gyártmányú NH függőleges biztosítós terhelésszakaszolókhoz

Anyag:
E-Cu

Maxi-PLS-hez	Cs.e.	3 pólusú					4 pólusú		Oldal
		2000 A			3200 A		2000 A	3200 A	
Szekrénymélység mm		500	600	600	600	800	600	800	
Sínközéptávolság mm		100	100	150	150	150	100	150	
Max. 800 A-es T-gyűjtősínekhez									
ABB SlimLine-hoz **Rend. sz. SV**	1 készlet	**9660.040**	**9660.050**	**9660.060**	**9660.070**	**9660.080**	**9649.080**	**9659.080**	
Jean Müller SASIL-hoz **Rend. sz. SV**	1 készlet	**9660.040**	**9660.050**	**9660.060**	**9660.070**	**9660.080**	**9649.140**	**9659.140**	
Max. 1600 A-es T-gyűjtősínekhez									
ABB SlimLine-hoz **Rend. sz. SV**	1 készlet	–	**9660.140**	**9660.150**	**9660.160**	**9660.170**	**9649.090**	**9659.090**	
Jean Müller SASIL-hoz **Rend. sz. SV**	1 készlet	–	**9660.140**	**9660.150**	**9660.160**	**9660.170**	**9649.150**	**9659.150**	
Tartozékok									
U-érintkező	3 db + 1 db	9640.170 –	9640.170 –	9640.170 –	9650.170 –	9650.170 –	9640.170 9649.170	9650.170 9659.170	423/437
Szigetelőlap	1 készlet	9640.020	9640.020	9650.020	9650.020	9650.020	9649.020	9659.020	423/437

Rendszeráttekintés 413. oldal **Rendszerkomponensek** 422/436. oldal **Csatlakozó elemek** 423/437. oldal **SV-TS 8 kapcsolószekrények** 442. oldal **Tartozékok** 453. oldal

SV-TS 8 kapcsolószekrények kapcsolómezőkhöz



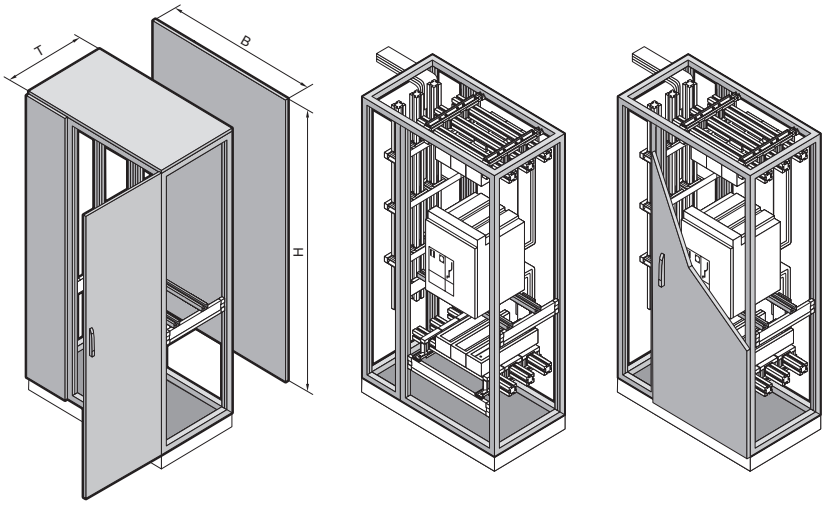

Anyag:
acéllemez
Szekrényváz, tető, hátfal
és fenéklemezek: 1,5 mm
Ajtó: 2,0 mm

Felület:
Szekrényváz:
merüléses alapozás
Ajtó, tető és hátfal:
merüléses alapozás,
kívül RAL 7035 színű
porszórt felülettel
Fenéklemezek: horganyzott

Szállítás:
Szekrényváz
felszerelt rendszer-tartósínekkel
a teljesítménykapcsoló
rögzítéséhez;
ajtó, tető, hátfal,
fenéklemezek (háromrészes).

A részletrajzokat
lásd az 1252. oldalon.

A műszaki adatokat
lásd az 1257. oldalon.

Maxi-PLS-hez		Cs.e.	3 pólusú			4 pólusú			Oldal
			1600 A	2000 A	3200 A	1600 A	2000 A	3200 A	
Szélesség (B) mm			800		1000	1000		1000	
Magasság (H) mm			2000		2000	2000		2000	
Mélység (T) mm			600		600	600		800	
Rend. sz. SV		1 db	**9660.305**		**9660.355**	**9649.685**		**9659.695**	
Ajtók száma			1		1	1		1	
Kb. súly (kg)			145		175	165		195	
Lábazat									
Elemek elöl és hátul	mag. 100 mm	1 készlet	8601.800		8601.000	8601.000		8601.000	893
	mag. 200 mm	1 készlet	8602.800		8602.000	8602.000		8602.000	893
Oldalsó lemezek	mag. 100 mm	1 készlet	8601.060		8601.060	8601.060		8601.080	893
	mag. 200 mm	1 készlet	8602.060		8602.060	8602.060		8602.080	893
Maxi-PLS rendszerkomponensek									
Kapcsolóelemek, függőleges (Maxi-PLS a tetőrészen)		1 készlet	9660.325	9660.320	9660.370	9649.705	9649.700	9659.700	446
Kapcsolóelemek, függőleges (Maxi-PLS a hátsó részen)		1 készlet	9660.315	9660.310	9660.360	–	–	–	446
Maxi-PLS gyűjtősínek, E-Cu		1 db	9640.216	9640.211	9650.241	9640.246	9640.241	9650.241	422/436
Rendszerrögzítés (Maxi-PLS a tetőrészen)	kapcsolóelemhez[1]	2 db	9640.070		9650.070	9649.070		9659.070	446
	gyűjtősínekhez[1]	2 db	9640.120		9650.100	9640.080		9650.080	422/436
Rendszerrögzítés (Maxi-PLS a hátsó részen)	kapcsolóelemhez[1]	2 db	9640.070		9650.070	9649.070		9659.070	446
	hátsó rendszerhez[2]	2 db	9640.150		9650.150	9640.090		9650.090	422/436
	alsó rendszerhez[2]	2 db	9640.120		9650.100	9640.080		9650.080	422/436
Tartozékok									
Oldalfalak		2 db	8106.235		8106.235	8106.235		8108.235	917
Tetőlemezek, szellőzővel[3]		1 db	9660.245		9660.255	9660.255		9659.545	455
Tetőlemezek nyomáscsökkentő fedéllel[3]		1 db	9660.945		9660.955	9660.955		–	455
Berendezésmodul			■		■	■		■	450
Sarokrögzítő		24 db	9660.090		9660.090	9660.090		9660.090	453
Zárrendszerek									

Alapkivitelben kéttollú kulcsos zárbetéttel, amely F kivitelű zárbetétekre, lásd a 956. oldalon,
ill. komfort fogantyúkra cserélhető, lásd a 947 – 948. oldalon.

[1] Rendszer-felépítményenként 2 csomag szükséges.
[2] Rendszer-felépítményenként 1 csomag szükséges.
[3] Az alapkivitelhez tartozó TS tető lecseréléséhez.

Rendszeráttekintés 413. oldal **Összekötőkészletek** 414 – 421., 424 – 435. oldal **Rendszerkomponensek** 422/436. oldal
Csatlakozóelemek 423/437. oldal **Tartozékok** 453. oldal



Kapcsolódó elemek

függőleges
600/800 mm mély SV-TS 8 kapcsolószekrényekbe történ beépítéshez, kapcsoló mezők számára.

A kapcsolódó elemek kiválasztása során az összekapcsolandó fő gyűjtősínek I_e méretezési áramát kell figyelembe venni:

- Kapcsolóelem 1600 A:
  $I_e \leq 1900$ A
- Kapcsolóelem 2000 A:
  $I_e \leq 2500$ A
- Kapcsolóelem 3200 A:
  I_e 2000 A ≤ 3200 A

Szállítás:
3 pólusú
3 Maxi-PLS E-Cu gyűjtősín,
1 készlet E-Cu összekötő szögidom, felül (L1 – L3),
1 készlet E-Cu összekötő szögidom, alul (L1 – L3),
rögzítési segédanyag.

4 pólusú
4 Maxi-PLS E-Cu gyűjtősín,
1 készlet E-Cu összekötő szögidom, felül (L1 – L3, N),
1 készlet E-Cu összekötő szögidom, alul (L1 – L3, N),
rögzítési segédanyag.

Maxi-PLS rendszerhez a tető részen		Cs.e.	3 pólusú			4 pólusú			Oldal
			1600 A	2000 A	3200 A	1600 A	2000 A	3200 A	
Rend. sz. SV		1 készlet	**9660.325**	**9660.320**	**9660.370**	**9649.705**	**9649.700**	**9659.700**	
Ezen felül szükséges									
Horonycsapok		15 db	9640.980[1]	9640.980[1]	9650.990[1]	9640.980[2]	9640.980[2]	9650.990[2]	423/437
Rendszerrögzítés mely szekrény-mélységhez	600 mm	2 db	9640.070	9640.070	9650.070	9649.070	9649.070	–	446
	800 mm	2 db	–	–	–	–	–	9659.070	446
Gyűjtősíntartó		3 db	9640.000	9640.000	9650.000	9640.000	9640.000	9650.000	422/436
		1 db	–	–	–	9649.000	9649.000	9659.000	422/436
Homloktartó		6 db	9640.010	–	–	9640.010	9640.010	9650.010	422/436

A rendszerfelépítéshez szükséges mennyiség
[1] 24 db
[2] 32 db

Maxi-PLS rendszerhez a hátsó részen		Cs.e.	3 pólusú			Oldal
			1600 A	2000 A	3200 A	
Rend. sz. SV		1 készlet	**9660.315**	**9660.310**	**9660.360**	
Ezen felül szükséges						
Horonycsapok		15 db	9640.980[1]	9640.980[1]	9650.990[1]	423/437
Rendszerrögzítés az alábbi szekrénymélységhez	600 mm	2 db	9640.070	9650.070	9650.070	446
	800 mm	2 db	–	–	–	446
Gyűjtősíntartó		3 db	9640.000	9640.000	9650.000	422/436
Homloktartó		6 db	9640.010	9640.010	9650.010	422/436

A rendszerfelépítéshez szükséges mennyiség
[1] 24 db

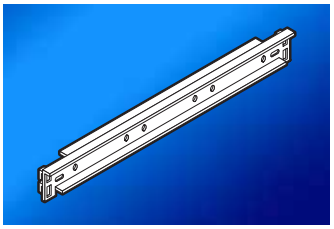

Rendszerrögzítés

függőleges kapcsolódó elemhez
A gyűjtősíntartó rögzítéséhez – lásd a 422/436. oldalon – és a kapcsolóelemek rögzítéséhez az oldalsó TS keretprofilra.

Anyag:
nemesacél

Maxi-PLS kapcsoló mezőkhöz	3 pólusú		4 pólusú	
	1600 A/2000 A	3200 A	1600 A/2000 A	3200 A
Sínközéptávolság mm	100	150	100	150
Cs.e.	2 db	2 db	2 db	2 db
Rend. sz. SV	**9640.070**	**9650.070**	**9649.070**	**9659.070**

Rendszeráttekintés 413. oldal **Összekötőkészletek** 414 – 421., 424 – 435. oldal **Rendszerkomponensek** 422/436. oldal
Csatlakozóelemek 423/437. oldal **SV-TS 8 kapcsolószekrények** 445. oldal **Tartozékok** 453. oldal

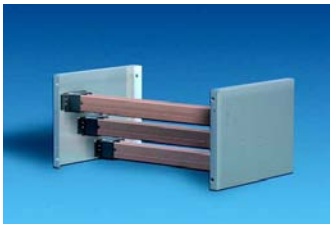

Kompakt betáplálás, 3 pólusú

1600 A/2000 A-es Maxi-PLS gyűjtősínekhez
3 pólusú kábelcsatlakozós sínrendszerként történő, egyedi használatra. Közvetlenül a szerelőlapra vagy a szerelősínre szerelhető.

Anyag:
acéllemez, horganyzott

Szállítás:
6 homloktartó,
2 tartólemez homloktartóhoz
1 PS szerelősín, 23 x 23 mm (hossz 495 mm),
szerelési segédanyag.

Cs.e.	Rend. sz. SV
1 készlet	9660.980

Szükséges kiegészítő:

Maxi-PLS gyűjtősínek
– 1600 A, lásd a 422. oldalon
– 2000 A, lásd a 422. oldalon.

Fontos:
491 mm-nél nagyobb hosszúságú Maxi-PLS gyűjtősín használata esetén a 23 x 23 mm-es PS szerelősínt, lásd a 998. oldalon, külön kell megrendelni.

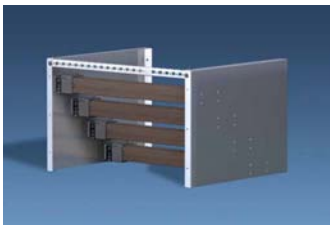

Kompakt betáplálás, 4 pólusú

1600 A/2000 A-es Maxi-PLS gyűjtősínekhez
4 pólusú kábelcsatlakozós sínrendszerként történő, egyedi használatra. Közvetlenül a szerelőlapra vagy a szerelősínre szerelhető.

Anyag:
acéllemez, horganyzott

Szállítás:
8 homloktartó,
2 tartólemez homloktartóhoz
1 PS szerelősín, 23 x 23 mm
(hossz 495 mm),
szerelési segédanyag.

Cs.e.	Rend. sz. SV
1 készlet	9660.984

Szükséges kiegészítő:

Maxi-PLS gyűjtősínek
– 1600 A, lásd a 422. oldalon
– 2000 A, lásd a 422. oldalon.

Fontos:
491 mm-nél nagyobb hosszúságú Maxi-PLS gyűjtősín használata esetén a 23 x 23 mm-es PS szerelősínt, lásd a 998. oldalon, külön kell megrendelni.

Rögzítőszett/Sarokösszekötő

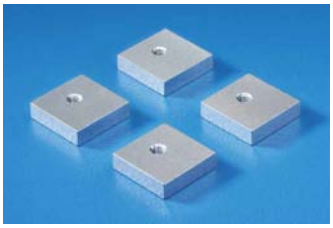

Rögzítőszett

teljesítménykapcsoló szereléséhez
Nyitott teljesítménykapcsolók rendszer-tartósínekre rögzítéséhez (ABC), lásd az 1000. oldalon.

Anyag:
acél, horganyzott

Szállítás:
4 db menetes lap M8-as furattal.

Cs.e.	Rend. sz. SV
1 készlet	**9660.970**

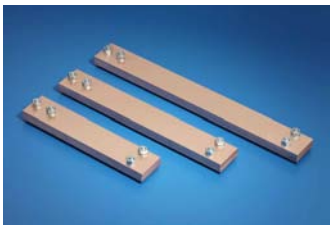

Sarokösszekötő

E-Cu
A tetőrészben található két Maxi-PLS rendszer 90°-os összekapcsolásához.

Anyag:
E-Cu

Szállítás:
sarokösszekötő készlet, menetes csapok, anyák, rugós alátétek.

Maxi-PLS a tetőrészen	Cs.e.	3 pólusú			4 pólusú			Oldal
		1600 A	2000 A	3200 A	1600 A	2000 A	3200 A	
Sínközéptávolság mm		100	100	150	100	100	150	
Az alábbi szekrénymélységhez: mm-ben		600	600	600	600	600	800	
Rend. sz. SV	1 készlet	**9640.715**	**9640.710**	**9650.710**	**9649.715**	**9649.710**	**9659.710**	
Ezen felül szükséges								
Horonycsapok	15 db	9640.980[1)]	9640.980[1)]	9650.990[1)]	9640.980[2)]	9640.980[2)]	9650.990[2)]	423/437
E-CU U-érintkezők	3 db	9640.170	9640.170	9650.180	9640.170	9640.170	9650.180	423/437
	1 db	–	–	–	9649.170	9649.170	9659.180	

Készletenként szükséges mennyisé:
[1)] 12 db
[2)] 16 db



Szögidom

E-Cu
A hátsó részben található két Maxi-PLS gyűjtősín 90°-os összekapcsolásához. N/PE gyűjtősíneknek a szekrény alsó részében történő összekapcsolásához, valamint egyedi kiépítéshez ugyancsak használhatók.

Anyag:
E-Cu

Szállítás:
szögidom, menetes csapok, anyák, rugós alátétek.

Fontos:
Szükséges sarokösszekötők száma felhasználásonként
- 3 pólusú = 3 db
- 4 pólusú = 4 db

Maxi-PLS	Cs.e.	3 pólusú/4 pólusú			Oldal
		1600 A	2000 A	3200 A	
Fázisonként szükséges szögidomok száma		2 x 60 x 10 mm	3 x 60 x 10 mm	3 x 80 x 10 mm	
Rend. sz. SV	1 db	**9640.705**	**9640.700**	**9650.700**	
Ezen felül szükséges					
Horonycsapok	15 db	9640.980[1)]	9640.980[1)]	9650.990[1)]	423/437

[1)] Szögidomonként szükséges darabszám: 4 db

Berendezésmodul



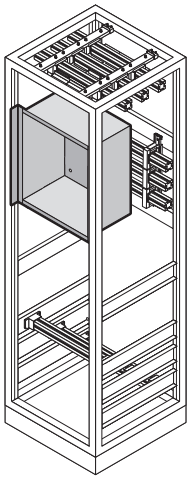

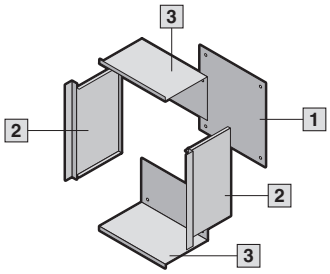



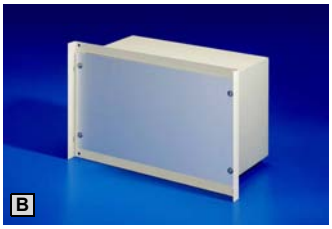

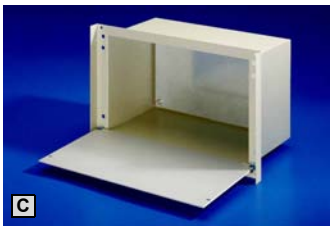



A teljesítménykapcsolók minimum 600 mm mély leágazási- és betáplálási mezőibe történő behelyezéshez. A kivehető szerelőlap pl. biztosítékok, vezetékvédők, kapcsolóberendezések felépítéséhez is használható.

Anyag:
Oldal-, középrészek:
acéllemez, festett RAL 7035
Szerelőlap:
acéllemez, horganyzott
Előlap:
eloxált alumínium

Szállítás:
2 oldalrész,
2 középrész,
összekötő anyagok,
szerelőlap,
opcionálisan előlap.

1 Szerelőlap
2 Oldalrészek
3 Középrészek

Fontos:
A gyártónak a teljesítménykapcsolók kifúvási terére vonatkozó adatait figyelembe kell venni.

Kivitel		Cs.e.	600 mm-es szekrényszélességhez	800 mm-es szekrényszélességhez	Oldal
Belső méretek	Szél. mm		432	632	
	Mag. mm		263	263	
	Mélys. mm		245,5	245,5	
Szerelőlap	Szél. mm		420	620	
	Mag. mm		250	250	
A Előlap nélkül **Rend. sz. SV**		1 db	**9660.700**	**9660.710**	
B Előlappal **Rend. sz. SV**		1 db	**9660.720**	**9660.730**	
C Lenyitható előlappal **Rend. sz. SV**		1 db	**9660.740**	**9660.750**	
D Oldalra nyíló előlappal **Rend. sz. SV**		1 db	**9660.760**	**9660.770**	
Ezen felül szükséges					
Sarokrögzítő		24 db	9660.090[1)]	9660.090[1)]	453

[1)] Egy berendezésmodul rögzítéséhez 4 db rögzítő sarokelem szükséges.

Rendszeráttekintés 413. oldal **Tartozékok** 453. oldal

Érintésvédelmi takarás





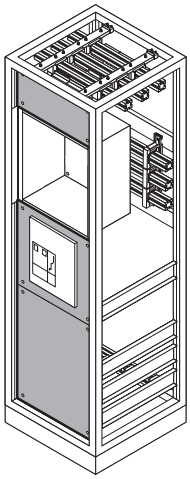

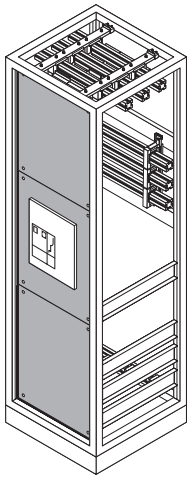

Teljesítménykapcsolós SV-TS 8 kapcsolószekrényekhez
Betáplálási és leágazási mezők érintésvédett lefedéséhez (IP 2X).

Anyag:
acéllemez, festett.

Szín:
RAL 7035

Szállítás:
3 elülső fedél.

Fontos:
A teljesítménykapcsolókhoz szükséges kivágásokat egyénileg kell elkészíteni.
SV-TS 8 kapcsolószekrények, lásd a 438/439. oldalon.

Berendezésmodulok,
lásd a 450. oldalon.

A változat:
Betáplálási-/leágazási mező berendezésmodullal

B változat:
Betáplálási-/leágazási mező berendezésmodul nélkül

		Cs.e.	A változat (berendezésmodulos szekrényekhez)		B változat (berendezésmodul nélküli szekrényekhez)		Oldal
Mely kapcsolószekrényhez	Szél. mm		600	800	600	800	
	Mag. mm		2000	2000	2000	2000	
Az alábbi kivitelhez	1 1 ajtós **Rend. sz. SV**	1 készlet	**9660.280**	**9660.380**	**9660.780**	**9660.880**	
	2 3 ajtós **Rend. sz. SV**	1 készlet	**9660.290**[1)]	**9660.390**[1)]	**9660.790**	**9660.890**	
Ezen felül szükséges							
Sarokrögzítő		24 db	9660.090[2)]	9660.090[2)]	9660.090[2)]	9660.090[2)]	453

[1)] Lemezzel együtt.
[2)] Az érintésvédő fedél rögzítéséhez 12 db rögzítő elem szükséges.

Az érintésvédő fedél méretei

Rend. sz. SV	Szélesség mm	Magasság mm			
		felső	középső	alsó	Lemez
9660.280	506	204	656	721	–
9660.290	506	246,5	567	567	20
9660.380	706	204	656	721	–
9660.390	706	246,5	567	567	20
9660.780	506	526	656	721	–
9660.790	506	567	567	567	–
9660.880	706	526	656	721	–
9660.890	706	567	567	567	–

Rendszeráttekintés 413. oldal **Tartozékok** 453. oldal

Érintésvédelmi takarás



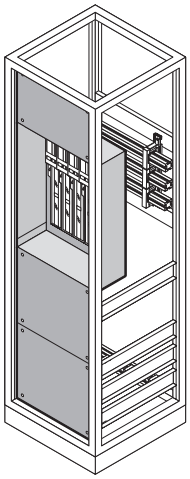

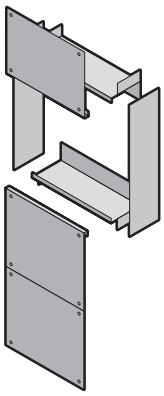

Rittal NH függőleges biztosítós terheléskapcsolóval felszerelt SV-TS 8 kapcsolószekrényekhez
A kapcsolószekrény hátsó részében található NH biztosítós terheléskapcsolók érintésvédelmi lefedéséhez (IP 2X).

Anyag:
acéllemez, festett.

Szín:
RAL 7035

Szállítás:
3 elülső fedél,
2 mélységi fedél,
2 oldalsó fedél,
összekötő anyag.

Fontos:
SV-TS 8 kapcsolószekrények,
lásd a 440/441. oldalon.
NH biztosítós terheléskapcsolók,
lásd a 393. oldalon.

Mely kapcsolószekrényhez	Szélesség mm	Cs.e.	600	800	1000	1200	Oldal
	Magasság mm		2000	2000	2000	2000	
	Mélység mm		600	600	600	600	
Szabad beépítési szélesség Rittal NH biztosítós terheléskapcsolókhoz[1] mm	**hosszanti összekötők nélkül**		500	700	900	1100	
	egy oldalon **hosszanti összekötőkkel**		450	650	850	1050	
	mindkét oldalon hosszanti összekötőkkel		400	600	800	1000	
Rend. sz. SV		1 készlet	**9660.460**	**9660.470**	**9660.480**	**9660.490**	
Ezen felül szükséges							
Sarokrögzítő		24 db	9660.090[2]	9660.090[2]	9660.090[2]	9660.090[2]	453
Tartozékok							
Vakpanel NH-sávokhoz	Gr. 00	4 db	9660.180	9660.180	9660.180	9660.180	453
	Gr. 1 – 3	4 db	9660.190	9660.190	9660.190	9660.190	453

[1] SV 9640.160/SV 9650.160 átépíthető gyűjtősíntartók használata esetén, lásd a 422/436. oldalon.
SV 9640.190/SV 9650.190 hosszanti összekötők Maxi-PLS gyűjtősínekhez, lásd a 422/436. oldalon.
[2] Egy érintésvédelmi fedél rögzítéséhez 12 db rögzítő elem szükséges.

Rendszeráttekintés 413. oldal **Tartozékok** 453. oldal

Tartozékok



Sarokrögzítő

A berendezésmodulok és érintésvédelmi takarások rögzítéséhez. M6 menetes furat.

Anyag:
acéllemez, horganyzott.

Szállítás:
Rögzítőcsavarokkal együtt.

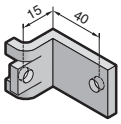

Cs.e.	Rend. sz. SV
24 db	**9660.090**



Vakpanel

A szabad NH biztosítós terhelésszakaszoló-helyek lefedéséhez.

Anyag:
acéllemez, festett.

Szín:
RAL 7035

Szállítás:
Rögzítőcsavarokkal együtt.

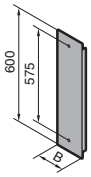

Az alábbi NH-mérethez	Szél. (B) mm	Cs.e.	Rend. sz. SV
00	49,5	4 db	**9660.180**
1-től 3-ig	99,5	4 db	**9660.190**

Fontos:
NH biztosítós terhelésszakaszolók, lásd a 393. oldalon.



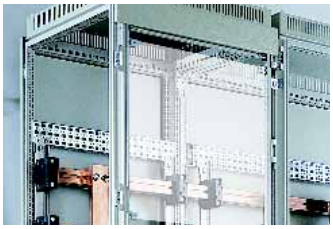

Fedélrögzítő

Fedelek egyszerű rögzítéséhez.

Fontos:
Csak háromajtós szekrényeknél használható.

Cs.e.	Rend. sz. SV
8 db	**9660.680**

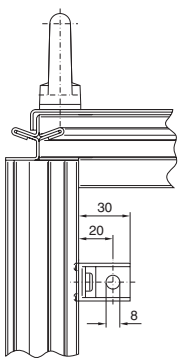

Tartozékok

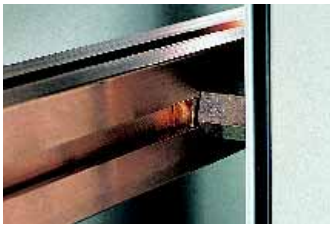

Csatlakozó-csap

A Gr. 00 NH-biztosítós terhelésszakaszolók (rend. sz. SV 3591.040) – lásd a 393. oldalon – Maxi-PLS gyűjtősínekre történő rögzítéséhez.

Maxi-PLS-hez	1600 A/ 2000 A	3200 A	Oldal
A	M10	M12	
B	9	12	
Cs.e.	3 db	3 db	
Rend. sz. SV	**9640.390**	**9650.390**	
Ezen felül szükséges			
Horonycsapok	9640.980	9650.990	423/437

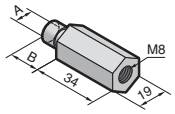



Kötegtámasztó

A kötőelem-készletek felső/alsó megtámasztásához. Utólagosan is egyszerűen beszerelhető.

Szállítás:
Rögzítési segédanyagokkal együtt.

Cs.e.	**Rend. sz. SV**
6 db	**9660.200**

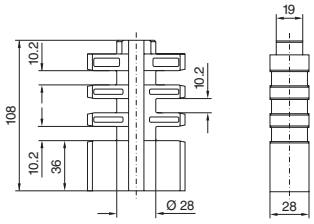



C-profilsínek

A kötegtámasztó TS keretprofilra rögzítéséhez.

Anyag:
acéllemez, krómozott.

Szállítás:
4 C-profilsín,
8 tartóelem,
rögzítési segédanyag.

TS szekrényekhez		Hossz (L) mm	Cs.e.	**Rend. sz. SV**
Szél. mm	Mélys. mm			
600	600	600	4 db	**9660.210**
800	800	800	4 db	**9660.220**

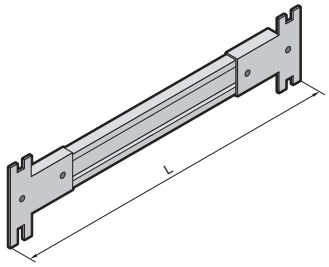

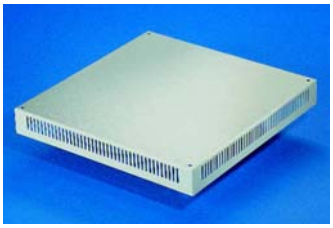

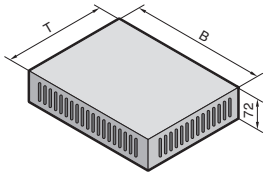

Tetőlemez, szellőzős

Az alapkivitelhez tartozó SV-TS tető lecseréléséhez. Körben szellőzőréssel.

Anyag:
acéllemez, festett.

Szín:
RAL 7035

Védettség:
IP 2X

Szállítás:
Rögzítési segédanyagokkal együtt.

TS szekrényekhez		Cs.e.	Rend. sz. SV
Szél. (B) mm	Mélys. (T) mm		
600	600	1 db	**9660.235**
	800	1 db	**9659.525**
800	600	1 db	**9660.245**
	800	1 db	**9659.535**
1000	600	1 db	**9660.255**
	800	1 db	**9659.545**
1200	600	1 db	**9660.265**
	800	1 db	**9659.555**



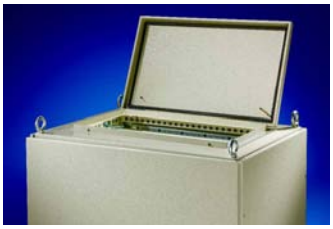

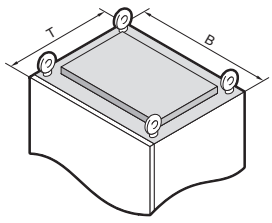

Tetőlemezek

nyomáscsökkentő fedéllel

Az alapkivitelhez tartozó SV-TS tető lecseréléséhez. Nyomáscsökkentővel ellátott tetőlemezek az IEC 60 439-1, 2. melléklet szerint (egyedi vizsgálat): „Vizsgálati eljárás íváthúzási körülmények között”.

Anyag:
acéllemez, festett.

Szín:
RAL 7035

TS szekrényekhez		Cs.e.	Rend. sz. SV
Szél. (B) mm	Mélys. (T) mm		
400	600	1 db	**9671.446**
400	800	1 db	**9671.448**
600	600	1 db	**9660.935**
600	800	1 db	**9671.468**
800	600	1 db	**9660.945**
800	800	1 db	**9671.488**
1000	600	1 db	**9660.955**
1200	600	1 db	**9660.965**

Tartozékok

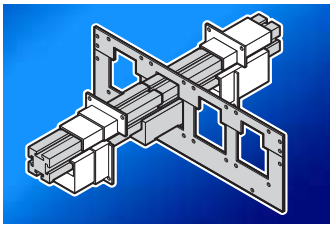

Gyűjtősín-átvezetés

Túlteljesíti a válaszfalakra és válaszfal-modulokra vonatkozó BGV A3 követelményeket.

Anyag:
PA 6.6

Szállítás:
Rögzítési segédanyagokkal együtt.

Fontos:
A gyűjtősín-átvezető a hosszanti összekötő lefedésére is használható.

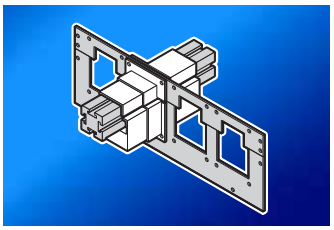

Maxi-PLS-hez	Cs.e.	Hosszanti összekötő **nélküli** használatra **Rend. sz. SV**	Hosszanti összekötővel **együtt** történő használatra **Rend. sz. SV**	
1600 A/2000 A	1 készlet	**9640.600**[1)]	**9640.610**[2)]	–
3200 A	1 készlet	**9650.600**[1)]	–	**9650.610**[2)]
Ezen felül szükséges				
Gyűjtősín-átvezető	1 készlet	–	**9640.600**[2)]	**9650.600**[2)]

A rendszerfelépítéshez szükséges cs. e.-ek száma
[1)] 3 pólusú = 6 Cs.e.
4 pólusú = 8 Cs.e.
[2)] 3 pólusú = 3 Cs.e.
4 pólusú = 4 Cs.e.

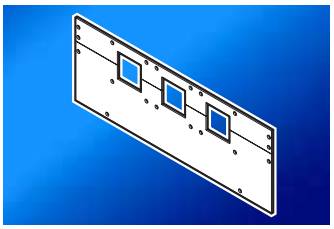

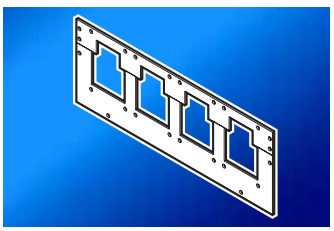

Válaszfal-modulok

Maxi-PLS-hez		Az alábbi szekrénymélységhez mm	Sínközép-távolság mm	Cs.e.	Hosszanti összekötő **nélküli** használatra **Rend. sz. SV**	Hosszanti össze-kötővel **együtt** történő használatra **Rend. sz. SV**
1600 A/ 2000 A	3 pólusú	600	100	1 készlet	**9640.620**	**9640.630**
	3 pólusú	–	185	1 készlet	**9640.640**	**9640.650**
	4 pólusú	600	100	1 készlet	**9649.600**	**9649.610**
3200 A	3 pólusú	600	150	1 készlet	**9650.620**	**9650.630**
	3 pólusú	–	185	1 készlet	**9650.640**	**9650.650**
	4 pólusú	800	150	1 készlet	**9659.600**	**9659.610**

Anyag:
PA 6.6

Szállítás:
Rögzítési segédanyagokkal együtt.

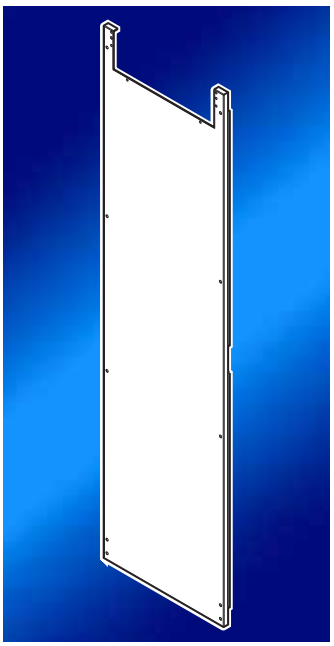

Elválasztófal

Szomszédos mezők oldalsó elválasztásához. A gyűjtősín-átvezetővel és a válaszfal-modulokkal együtt használva íváthúzást megelőző intézkedésként.

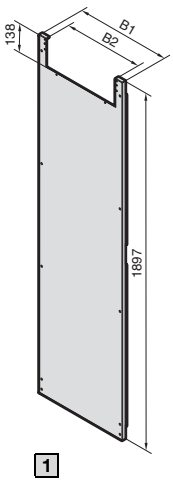

1

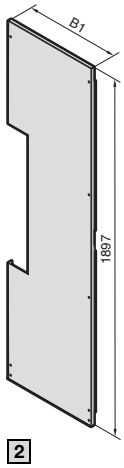

2

B = Szélesség

1 A Maxi-PLS gyűjtősínekkel rendelkező tetőtéri TS szekrényekhez

TS szekrényekhez		B1 mm	B2 mm	Cs.e.	**Rend. sz. SV**
Mélys. mm	Mag. mm				
600	2000	502	418	1 db	**9660.620**
800	2000	702	618	1 db	**9659.590**

2 A hátsó részen Maxi-PLS gyűjtősínekkel rendelkező TS szekrényekhez

TS szekrényekhez		B1 mm	Cs.e.	**Rend. sz. SV**
Mélys. mm	Mag. mm			
600	2000	502	1 db	**9660.610**
800	2000	702	1 db	**9659.580**

Anyag:
acéllemez, 1,5 mm, horganyzott

Szállítás:
Rögzítési segédanyagokkal együtt.

ISV berendezéselosztók 630 A/1600 A-ig

A „mindent egy kézből” elv döntő előnyöket nyújt.

Egyszerűbb tervezés, egy partnertől történő beszerzés,

az egymáshoz igazított rendszerek révén gyorsabb

beszerelés, így kisebb idő- és befektetési ráfordítás.



ISV-TS 8 szekrényrendszer
- tetszés szerinti darabszámú, azonos magasságú és mélységű szekrények egymás mellé sorolásához
- előszerelt
- rugalmas belső kiépítés a TS 8 kapcsolószekrényekhez való tartozékprogram elemeivel, pl. ajtókkal, zárrendszerekkel, rész-szerelőlapokkal, klimatizálási komponensekkel
- szabadon választható bal- vagy jobb oldali ajtópánt
- tetszés szerint beültethető betáplálási- vagy leágazási mezőként
- szekrényenként szabadon választható kábelbe- és -kivezetések

ISV-AE fali elosztók
- az AE alapkivitelű szériaház alapján
- magas védettség melletti ipari használatra

ISV-modulok
- rácsméret 150 x 250 mm (M x Sz)
- a jól átgondolt, gyors szerelési rendszer révén a modulok pontosan beilleszthetők az ISV-TS 8 kapcsolószekrénybe
- leplombálható fedél

SV-komponensek
Rittal komponensekkel teljes egészében felszerelhetők, mint pl.
- NH biztosítós szakaszolókkal
- NH biztosítós terhelésszakaszolókkal
- lovas biztosítós elemekkel
- csatlakozóelemekkel
- A gyűjtősínek opcionálisan max. 1600 A-ig (185 mm sínközéptávolság) kiépíthetők gyűjtősín-rendszerekkel vagy 2000 A-ig Rittal Maxi-PLS-sel.

Rendszerszemléletű gyorsszerelés



Az ISV-kapcsolószekrény-rendszer előszerelt rögzítési síkjai révén tökéletesen elő van készítve a kiépítő modulok beszereléséhez.



A kívánt modulok további tartozékok nélkül, közvetlenül a rögzítési síkokra csavarozhatók.



A szekrénybe szerelt modulokhoz tartozó érintésvédelmi fedelek megakadályozzák, hogy véletlenül hozzáérjenek a feszültség alatt álló részekhez.



ISV-AE fali elosztók
Falra szerelhető (vakolatra szerelés). ISV kiépítő modulokba történő közvetlen beszereléshez előkészítve.

AE alapú ISV fali berendezéselosztók





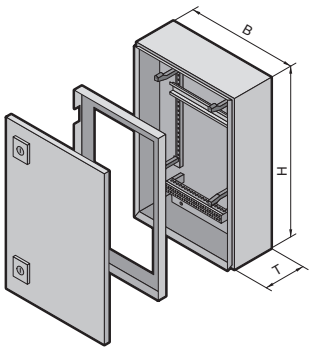

Falra szerelhető (vakolatra szerelés). ISV kiépítő modulokba történő közvetlen beszereléshez előkészítve.

Anyag:
acéllemez

Felület:
Ház és ajtó:
merüléses alapozás, kívül RAL 7035 színű porszórt felülettel
Tartólap: horganyzott
Érintésvédelmi keret: acéllemez, RAL 7035 színű felület

Szállítás:
Körben zárt, egyajtós ház:
atópánt a jobb oldalon,
bal oldalra átszerelhető (kivéve az SV 9665.855 modellnél), egy elforduló zárral,
habosított ajtószigeteléssel,
tartólappal az ISV-modulok rögzítéséhez.

Fontos:
A modulok kiválasztásánál figyelembe kell venni a különböző házkivitelek szerelési mélységeit.

A részletrajzokat
lásd az 1260. oldalon.

Szélesség (B) mm		Cs.e.	380	500	600	600	600	1000	Oldal
Magasság (H) mm			600	700	760	1000	1200	1200	
Mélység (T) mm			210	250	210	250	300	300	
Szélességi egység (BE)[1]			1	1	2	2	2	3	
Magassági egység (U)[2]			3	4	4	6	7	7	
Max. osztásegység			36	48	96	144	168	252	
Rend. sz. SV		1 db	**9665.805**	**9665.815**	**9665.825**	**9665.835**	**9665.845**	**9665.855**	
A műszaki adatok megfelelnek: AE rend. sz.			1038.500	1057.500	1076.500	1090.500	1260.500	1213.500	129/130
Ajtók száma			1	1	1	1	1	2	
Védettség zárt ajtó mellett			IP 66	IP 66	IP 66	IP 66	IP 66	IP 55	
Tartozékok									
Fúrócsavarok		1 csomag (300 db)	–	–	–	–	2487.000	2487.000	1011
Lábazat	mag. 100 mm	1 db	–	–	–	–	2816.200	2801.200	901
	mag. 200 mm	1 db	–	–	–	–	2826.200	2802.200	901
Emelőszemek		4 db	–	–	–	–	2509.000	2509.000	974
Nemesacél esőtető									969
Bevezető lemezek									1048 – 1053
ISV rögzítő modulok									461 – 468
ISV tartozékok									469/470
Zárrendszerek									
Alapkivitelben kéttollú kulcsos zárbetéttel, amely A kivitelű 27 mm-es zárbetétekre, lásd a 956. oldalon, ill. B kivitelű biztonsági hengerzárbetétekre, műanyag és elforduló fogantyúkra cserélhető, lásd a 954 – 957. oldalon.									

[1] 1 BE ≙ 250 mm
[2] 1 U ≙ 150 mm

Rendszeráttekintés 457. oldal **ISV rögzítő modulok** 461. oldal **ISV tartozékok** 469. oldal **Kapcsolószekrény tartozékok** 890. oldal

ISV-TS 8 kapcsolószekrények elosztóberendezésekhez 630 A-ig



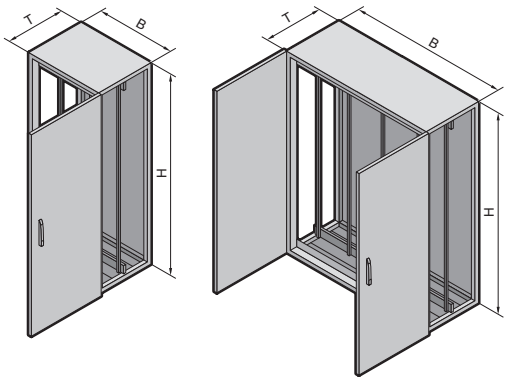

Anyag:
acéllemez
Szekrényváz, tető, hátfal és fenéklemezek: 1,5 mm
Ajtó: 2,0 mm
Érintésvédelmi keret: kemény PVC, RAL 9002

Felület:
Szekrényváz:
merüléses alapozás
Tető, hátfal, ajtók:
merüléses alapozás,
kívül RAL 7035 színű
porszórt felülettel
Fenéklemezek: horganyzott

Szállítás:
Szekrényváz rögzítési síkkal, ajtóval/ajtókkal, tetővel, hátfallal, (háromrészes) fenéklemezekkel, érintésvédelmi kerettel.

A részletrajzokat
lásd az 1260. oldalon.

A műszaki adatokat
lásd az 1260. oldalon.

Szélesség (B) mm		Cs.e.	600		850		1100		Oldal
Magasság (H) mm			2000		2000		2000		
Mélység (T) mm			400	600	400	600	400	600	
Rend. sz. SV		1 db	**9665.945**	**9665.905**	**9665.955**	**9665.915**	**9665.965**	**9665.925**	
Ajtók száma			1	1	1	1	2	2	
Kb. tömeg (kg)			89,5	94,5	113,5	120	157	167	
Lábazat									
Elemek elöl és hátul	Mag. 100 mm	1 készlet	8601.600	8601.600	8601.850	8601.850	8601.300	8601.300	893
	Mag. 200 mm	1 készlet	8602.600	8602.600	8602.850	8602.850	8602.100	8602.100	893
Oldalsó lemezek	Mag. 100 mm	1 készlet	8601.040	8601.060	8601.040	8601.060	8601.040	8601.060	893
	Mag. 200 mm	1 készlet	8602.040	8602.060	8602.040	8602.060	8602.040	8602.060	893
Tartozékok									
Kábeltartó sínek		2 db	4191.000	4191.000	4195.000	4195.000	–	–	1061
Kábelbevezető lemez[1)]		2 db	8800.060	8800.060	8800.085	8800.085	–	–	1045
Oldalfalak		2 db	8104.235	8106.235	8104.235	8106.235	8104.235	8106.235	917
Kábelbevezető modul			■	■	■	■	■	■	478
Zárrendszerek									
Alapkivitelben kéttollú kulcsos zárbetéttel, amely komfort fogantyúkra, lásd a 947. oldalon, és más betétekre cserélhető, lásd a 956. oldalon.									

[1)] Kábelbevezető tömszelencék, lásd az 1046. oldalon.

Rendszeráttekintés 457. oldal **ISV rögzítő modulok** 461. oldal **ISV tartozékok** 469. oldal **Kapcsolószekrény tartozékok** 890. oldal

ISV-TS 8 kapcsolószekrények elosztóberendezésekhez 1600 A-ig



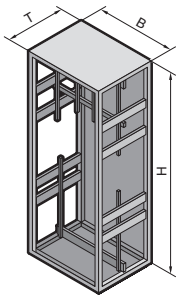

Anyag:
acéllemez
Szekrényváz, tető, hátfal és fenéklemezek: 1,5 mm
Ajtó: 2,0 mm
Érintésvédelmi keret: kemény PVC, RAL 9002

Felület:
Szekrényváz:
merüléses alapozás
Tető, hátfal, ajtó:
merüléses alapozás,
kívül RAL 7035 színű porszórt felülettel
Fenéklemezek: horganyzott

Szállítás:
Szekrényváz rögzítési síkkal, ajtók, tető, hátfal, fenéklemezek (háromrészes), érintésvédő keret.

Megjegyzés:
- A választott szekrénytől függően, szerelési- és helytakarékossági okokból, a betáplálási vagy kivezetési oldalon minden esetben egy 4 magassági egység (600 mm) és 2 ill. 3 szélességi egység (500 ill. 750 mm) méretű érintésvédő modult kell használni.
- Rittal Gr. 00 – 3 méretű NH biztosítós terheléskapcsolók alkalmazásakor, lásd a 393. oldalon, ügyelni kell arra, hogy melegedési okok miatt az NH kapcsoló fölé minden esetben egy legalább 1 magassági egység (150 mm) méretű érintésvédő modult szereljenek.
- Az NH-kapcsolókat körülvevő lefedéséhez szükséges érintésvédő modulokat a vevőnek kell beszerelni.

A részletrajzokat
lásd az 1261. oldalon.

Szélesség (B) mm		Cs.e.	600	850	Oldal
Magasság (H) mm			2000	2000	
Mélység (T) mm			600	600	
Rend. sz. SV		1 db	**9665.975**	**9665.985**	
Ajtók száma			1	1	
Kb. tömeg (kg)			94,5	120	
Lábazat					
Elemek elöl és hátul	Mag. 100 mm	1 készlet	8601.600	8601.850	893
	Mag. 200 mm	1 készlet	8602.600	8602.850	893
Oldalsó lemezek	Mag. 100 mm	1 készlet	8601.060	8601.060	893
	Mag. 200 mm	1 készlet	8602.060	8602.060	893
Ezen felül szükséges					
Kombi-tartó		24 készlet	4183.000	4183.000	1007
Szerelősín		4 db	4376.000	4382.000	998
Rendszerrögzítés az SV 9640.160 Maxi-PLS gyűjtősíntartó szereléséhez, lásd a 422. oldalon		2 db	9640.150	9640.150	422
Rendszerrögzítés az SV 3052.000 lapos gyűjtősíntartó rögzítéséhez, lásd a 391. oldalon		2 db	9665.971	9665.971	–
Tartozékok					
Kábeltartó sínek		2 db	4191.000	4195.000	1061
Kábelbevezető lemez[1)]		2 db	8800.060	8800.085	1045
Oldalfalak		2 db	8106.235	8106.235	917
Kábelbevezető modul			■	■	478
Zárrendszerek					
Alapkivitelben kéttollú kulcsos zárbetéttel, amely komfort fogantyúkra, lásd a 947. oldalon, és más betétekre cserélhető, lásd a 956. oldalon.					

[1)] Kábelbevezető tömszelencék, lásd az 1046. oldalon.

Rendszeráttekintés 457. oldal **ISV rögzítő modulok** 461. oldal **ISV tartozékok** 469. oldal **Kapcsolószekrény tartozékok** 890. oldal

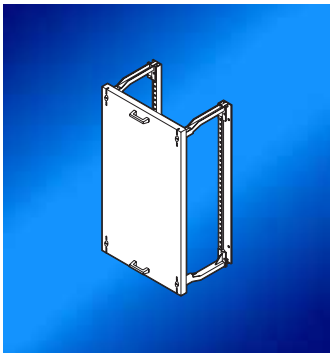

Érintésvédő modulok

- Szabad beépítési felületek lefedésére
- Plombálható fedél
- RAL 9002 színű szigetelőanyag

Mechanikus belső kiépítés	Beépítési méret				Cs.e.	Rend. sz. SV
	szélességi egység (BE)[1]		magassági egység (U)[2]			
Üres modul	1	250 mm	1	150 mm	1 db	**9665.000**
	1	250 mm	2	300 mm	1 db	**9665.010**
	1	250 mm	3	450 mm	1 db	**9665.020**
	1	250 mm	4	600 mm	1 db	**9665.030**
	2	500 mm	1	150 mm	1 db	**9665.040**
	2	500 mm	2	300 mm	1 db	**9665.050**
	2	500 mm	3	450 mm	1 db	**9665.060**
	2	500 mm	4	600 mm	1 db	**9665.070**
	3	750 mm	4	600 mm	1 db	**9665.510**

Tartozékok	Oldal
Csatlakozó blokk	470
Kábeltartó sínek	470

[1] 1 BE ≙ 250 mm
[2] 1 U ≙ 150 mm

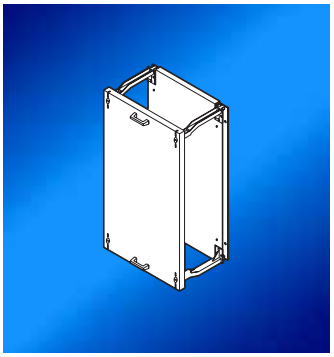

Szerelőlap-modulok

- 2 mm vastag, horganyzott acéllemez szerelőlappal
- Plombálható fedél
- Max. beépítési mélység 142 mm
- RAL 9002 színű szigetelőanyag

Mechanikus belső kiépítés: szerelőlap (Sz x M)	Beépítési méret				Cs.e.	Rend. sz. SV
	szélességi egység (BE)[1]		magassági egység (U)[2]			
200 x 150 mm	1	250 mm	1	150 mm	1 db	**9665.080**
200 x 300 mm	1	250 mm	2	300 mm	1 db	**9665.090**
200 x 450 mm	1	250 mm	3	450 mm	1 db	**9665.100**
200 x 600 mm	1	250 mm	4	600 mm	1 db	**9665.110**
450 x 150 mm	2	500 mm	1	150 mm	1 db	**9665.120**
450 x 300 mm	2	500 mm	2	300 mm	1 db	**9665.130**
450 x 450 mm	2	500 mm	3	450 mm	1 db	**9665.140**
450 x 600 mm	2	500 mm	4	600 mm	1 db	**9665.150**

[1] 1 BE ≙ 250 mm
[2] 1 U ≙ 150 mm

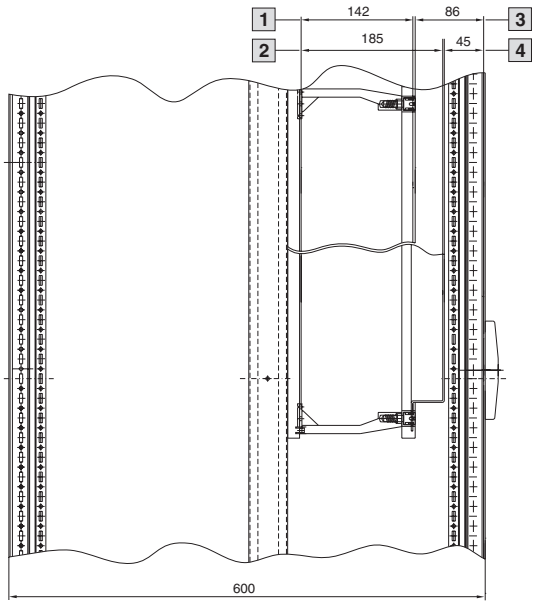

Belső méret
1 Szerelőlap-modul
2 Szerelőlap-modul mélyhúzott fedéllel
3 Érintésvédelem
4 Érintésvédelem mélyhúzott fedéllel

Rendszeráttekintés 457. oldal **ISV fali berendezéselosztók** 458. oldal **ISV-TS 8 kapcsolószekrények** 459/460. oldal **ISV tartozékok** 469. oldal

ISV berendezésmodulok

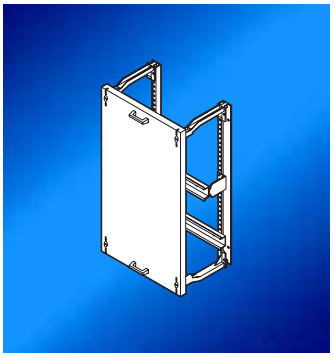

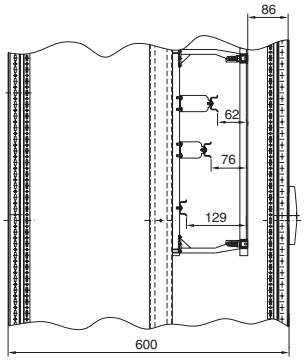

Tartósín modulok

- Sorkapcsok, mágneskapcsolók stb. beépítéséhez
- 35/15 mm-es tartósínek
- 25 mm-es lépésenként eltolható
- Plombálható fedél
- RAL 9002 színű szigetelőanyag

Mechanikus belső kiépítés: tartósínek száma	Beépítési méret				Cs.e.	Rend. sz. SV
	szélességi egység (BE)[1]		magassági egység (U)[2]			
1	1	250 mm	1	150 mm	1 db	**9665.160**
	1	250 mm	2	300 mm	1 db	**9665.170**
2	1	250 mm	3	450 mm	1 db	**9665.180**
3	1	250 mm	4	600 mm	1 db	**9665.190**
1	2	500 mm	1	150 mm	1 db	**9665.200**
	2	500 mm	2	300 mm	1 db	**9665.210**
2	2	500 mm	3	450 mm	1 db	**9665.220**
3	2	500 mm	4	600 mm	1 db	**9665.230**

Tartozékok	Oldal
Távtartóelemek	469
Csatlakozó blokk	470
Kábeltartó sínek	470
Tartósínek	470

[1] 1 BE ≙ 250 mm
[2] 1 U ≙ 150 mm

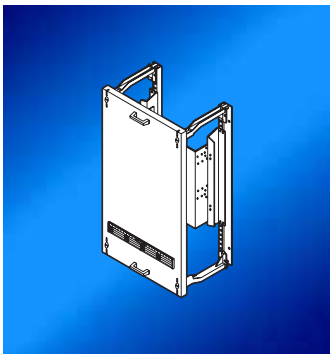

Berendezéstartó modulok

- Kapcsolókészülékekkel tetszés szerint felszerelhető
- Zárt szerelőlemez
- Plombálható fedél
- RAL 9002 színű szigetelőanyag

Mechanikus belső kiépítés: szerelési felület	Beépítési méret				Cs.e.	Rend. sz. SV
	szélességi egység (BE)[1]		magassági egység (U)[2]			
Sz x M 190 x 210 mm, 86 – 161 mm között állítható beépítési mélység	1	250 mm	3	450 mm	1 db	**9665.360**
Sz x M 190 x 210 mm, 86 – 153 mm között állítható beépítési mélység	2	500 mm	3	450 mm	1 db	**9665.370**

[1] 1 BE ≙ 250 mm
[2] 1 U ≙ 150 mm

Rendszeráttekintés 457. oldal **ISV fali berendezéselosztók** 458. oldal **ISV-TS 8 kapcsolószekrények** 459/460. oldal **ISV tartozékok** 469. oldal

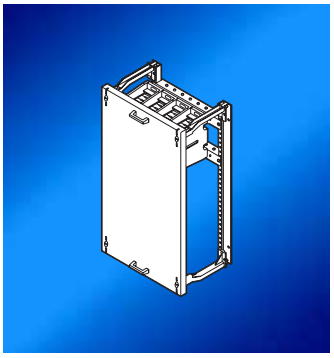

Csatlakozómodulok

- Cu- és alumínium vezetékek csatlakoztatásához
- Egy- vagy többeres, összepréselt érvéghüvelyes vagy lamellált rézsínes vezetékek
- Plombálható fedél
- RAL 9002 színű szigetelőanyag

Mechanikus belső kiépítés: kapoccsal csatlakoztatható felülről és alulról		Beépítési méret				Cs.e.	Rend. sz. SV
		szélességi egység (BE)[1]		magassági egység (U)[2]			
250 A-ig, 4 pólusú	Körvezeték: 1 x 16 – 150 mm² vagy 2 x 16 – 70 mm²	1	250 mm	3	450 mm	1 db	**9665.300**
250 A-ig, 5 pólusú	Lamellált laposréz: Hely csatlakoztatáshoz Sz x M 17 x 21 mm	1	250 mm	3	450 mm	1 db	**9665.310**
400 A-ig, 4 pólusú	Körvezeték: 1 x 50 – 240 mm² vagy 2 x 25 – 120 mm²	1	250 mm	3	450 mm	1 db	**9665.320**
400 A-ig, 5 pólusú	Lamellált laposréz: Hely csatlakoztatáshoz Sz x M 25 x 21 mm	1	250 mm	3	450 mm	1 db	**9665.330**
630 A-ig, 4 pólusú	Körvezeték: 1 x 120 – 300 mm² vagy 2 x 120 – 185 mm²	2	500 mm	3	450 mm	1 db	**9665.340**
630 A-ig, 5 pólusú	Lamellált laposréz: Hely csatlakoztatáshoz Sz x M 41 x 21 mm	2	500 mm	3	450 mm	1 db	**9665.350**

Tartozékok	Oldal
Lamellált rézsínek	411
Kábeltartó sínek	470

[1] 1 BE ≙ 250 mm
[2] 1 U ≙ 150 mm

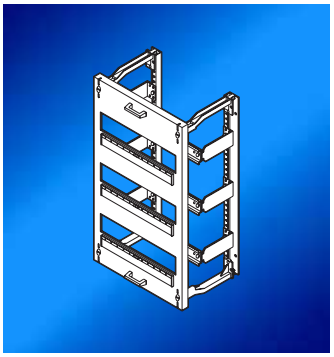

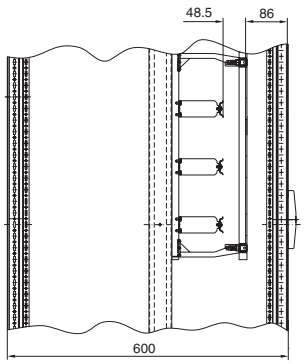

Sorba építhető készülék modul

- Sorba építhető készülékek rögzítéséhez
- 35/7,5 mm-es tartósínek
- Plombálható fedél
- RAL 9002 színű szigetelőanyag

Mechanikus belső kiépítés	Beépítési méret				Cs.e.	Rend. sz. SV
	szélességi egység (BE)[1]		magassági egység (U)[2]			
12 osztásegység (1 x 12 x 18 mm)	1	250 mm	1	150 mm	1 db	**9665.240**
24 osztásegység (2 x 12 x 18 mm)	1	250 mm	2	300 mm	1 db	**9665.250**
36 osztásegység (3 x 12 x 18 mm)	1	250 mm	3	450 mm	1 db	**9665.260**
48 osztásegység (4 x 12 x 18 mm)	1	250 mm	4	600 mm	1 db	**9665.270**
24 osztásegység (2 x 12 x 18 mm)	2	500 mm	1	150 mm	1 db	**9665.280**
48 osztásegység (4 x 12 x 18 mm)	2	500 mm	2	300 mm	1 db	**9665.290**
72 osztásegység (6 x 12 x 18 mm)	2	500 mm	3	450 mm	1 db	**9665.500**

Tartozékok	Oldal
Takarósáv	469
Csatlakozó blokk	470

[1] 1 BE ≙ 250 mm
[2] 1 U ≙ 150 mm

Rendszeráttekintés 457. oldal **ISV fali berendezéselosztók** 458. oldal **ISV-TS 8 kapcsolószekrények** 459/460. oldal **ISV tartozékok** 469. oldal

ISV berendezésmodulok

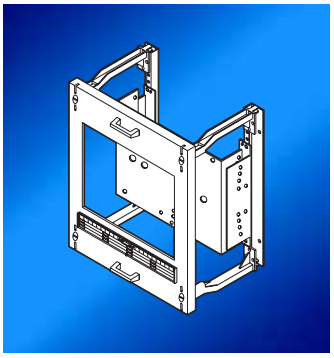

NH biztosítós terhelésszakaszoló modulok

- A RiLine NH biztosítós terhelésszakaszoló szerelőlapos kiépítésbe történő beszereléséhez
- Plombálható fedél
- RAL 9002 színű szigetelőanyag

Mechanikus belső kiépítés			Beépítési méret szélességi egység (BE)[1]		Beépítési méret magassági egység (U)[2]		Cs.e.	Rend. sz. SV
Lyukasztott és helyre szerelt szerelőlemez, valamint az NH biztosítós terhelésszakaszolóhoz való kivágás a fedélen	1 x Gr. 00 160 A	1	1	250 mm	2	300 mm	1 db	**9665.385**
	2 x Gr. 00 160 A	1	1	250 mm	2	300 mm	1 db	**9665.395**
	1 x Gr. 1 250 A	2	1	250 mm	3	450 mm	1 db	**9665.405**
	1 x Gr. 2 400 A	3	1	250 mm	3	450 mm	1 db	**9665.415**
	1 x Gr. 3 630 A	4	2	500 mm	3	450 mm	1 db	**9665.425**

[1] 1 BE ≙ 250 mm
[2] 1 U ≙ 150 mm

NH biztosítós terhelésszakaszoló szerelőlapos kiépítéshez (RiLine NH)

	Beépítési méret	Rend. sz. SV	Rend. sz. SV[1]	Oldal
1	Gr. 00	9344.000/.010	9344.020/.030	396
2	Gr. 1	9344.100/.110	9344.120/.130	397
3	Gr. 2	9344.200/.210	9344.220/.230	398
4	Gr. 3	9344.300/.310	9344.320/.330	399

[1] Elektronikus biztosítékfelügyelettel (ESÜ).

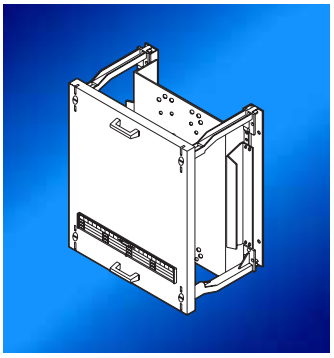

Teljesítménykapcsoló modulok

- A piacon rendelkezésre álló ABB, Merlin Gerin, Moeller és Siemens gyártmányú, 3 pólusú, max. 630 A-es teljesítménykapcsolók beépítéséhez.
- Plombálható fedél
- RAL 9002 színű szigetelőanyag

Fontos:
A teljesítménykapcsoló rögzítéséhez szükséges furatkiosztás, valamint a hozzájuk tartozó fedélkivágások méretei az ISV szerelési útmutatójában találhatók.

A teljesítménykapcsolókat a csomag nem tartalmazza.

Mechanikus belső kiépítés		Beépítési méret szélességi egység (BE)[1]		Beépítési méret magassági egység (U)[2]		Cs.e.	Rend. sz. SV
Lyukasztott és helyre szerelt szerelőlap teljesítménykapcsolókhoz	1	1	250 mm	2	300 mm	1 db	**9665.430**
	2	1	250 mm	3	450 mm	1 db	**9665.440**
	3	1	250 mm	2	300 mm	1 db	**9665.450**
	4	1	250 mm	3	450 mm	1 db	**9665.460**
	5	1	250 mm	3	450 mm	1 db	**9665.470**
	6	1	250 mm	3	450 mm	1 db	**9665.480**

[1] 1 BE ≙ 250 mm
[2] 1 U ≙ 150 mm

Teljesítménykapcsolók

I_N	Gyártmány ABB		Merlin Gerin		Moeller		Siemens	
160 A	1	Tmax T1 Tmax T2	3	Kompakt NS 100 Kompakt NS 160	1 3	NZM 1 NZM 7	3	Sentron VL160 Sentron VL160X
250 A	2	Tmax T3	4	Kompakt NS 250	1 5	NZM 2 NZM 7	4	Sentron VL250
400 A	5	SACE Isomax S5	6	Kompakt NS 400	5	NZM 3 NZM 10	5	Sentron VL400
630 A	5	SACE Isomax S5 SACE Isomax S6	6	Kompakt NS 630	5	NZM 3 NZM 10	5	Sentron VL630

Rendszeráttekintés 457. oldal **ISV fali berendezéselosztók** 458. oldal **ISV-TS 8 kapcsolószekrények** 459/460. oldal **ISV tartozékok** 469. oldal

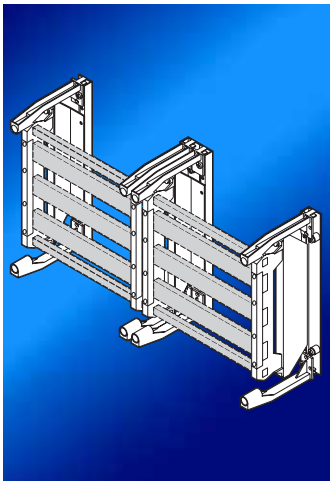

Gyűjtősíntartók

- 5 pólusú, 60 mm-es sínközéptávolság

Megjegyzés:

- A beépítés előtt a gyűjtősíneket, a kiépítés- és összekapcsolás módjától függően, az ISV szerelési útmutatója szerint megfelelő hosszúságúra kell darabolni.
- Az 5 pólusú gyűjtősínkivitel csak a gyűjtősíncsatlakozók és a Gr. 00 NH lovas biztosítós terhelésszakaszolók kiépítéséhez alkalmas.
- A lovas biztosítós elemekkel csak 3 pólusú felépítés (L1/L2/L3) kivitelezhető. Ebben az esetben az N és PE csak az SV 9340.040 gyűjtősíntartóval (lásd a 408. oldalon) vagy gyűjtősín-modullal (SV 9665.590 ill. SV 9665.600, lásd a 468. oldalon) építhető be.

Mechanikus belső kiépítés	Használható gyűjtősínméretek E-Cu	Cs.e.	**Rend. sz. SV**
Gyűjtősíntartó 2 magassági egységhez[1] és max. 2 szélességi egységhez[2]	L1/L2/L3 gyűjtősínek 30 x 5 mm (400 A) 30 x 10 mm (630 A)	4 db	**9665.495**
	N gyűjtősín 25 x 10 mm		
	PE gyűjtősín 12 x 10 mm		

Kiépítési komponensek		Rend. sz. SV	Oldal
Vezetékcsatlakozó sorkapcsok az alábbi sínvastagsághoz	5 mm	3450.500 – 3453.500/3550.000	358
	10 mm	3455.500 – 3458.500/3555.000	358
Lemezes szorító		3554.000	358
Lovas biztosítós elemek			lásd alul
NH lovas biztosítós terhelésszakaszoló Gr. 00			lásd alul
Ezen felül szükséges			
Érintésvédő fedél			
Vezetékcsatlakozó sorkapcsok			466
Lemezes szorítók			466
Lovas biztosítós elemek			466
NH lovas biztosítós terhelésszakaszolók Gr. 00			466
Tartozékok		Rend. sz. SV	
E-Cu gyűjtősínek			408/409
Sínösszekötő E-Cu-hoz[3]	30 x 5/10 mm (L1/L2/L3)	9320.020	410
	25 x 10 mm (N)	9320.020	410
	12 x 10 mm (PE)	9350.075	410
Lamellált rézsínek			411

[1] 1 U ≙ 150 mm
[2] 1 BE ≙ 250 mm
[3] A szekrények közötti gyűjtősín-összeköttetésekhez.

Lovas biztosítós elemek és tartozékok

Típus	Lovas biztosítós elem	Érintésvédelmi fedél	Homlok- és talplemez	Oldal
	Rend. sz. SV	Rend. sz. SV	Rend. sz. SV	
D 02-E 18	3418.000	3419.000	3420.000	372
D II-E 27	3427.000	3428.000	3429.000	372
D III-E 33	3433.000	3434.000	3435.000	372

NH lovas biztosítós terhelésszakaszoló (RiLine NH)

Beépítési méret	Rend. sz. SV	Rend. sz. SV[1]	Oldal
Gr. 00	9343.000 9343.010	9343.020 9343.030	376

[1] Elektronikus biztosítékfelügyelettel (ESÜ).

Rendszeráttekintés 457. oldal **ISV fali berendezéselosztók** 458. oldal **ISV-TS 8 kapcsolószekrények** 459/460. oldal **ISV tartozékok** 469. oldal

ISV berendezésmodulok

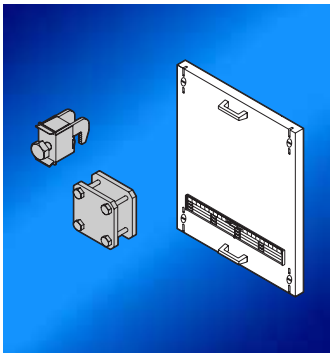

Érintésvédelmi fedél

vezetékcsatlakozókhoz és lemezes szorítókhoz

- Plombálható fedél
- RAL 9002 színű szigetelőanyag

Kivitel	Beépítési méret				Cs.e.	Rend. sz. SV
	szélességi egység (BE)[1]		magassági egység (U)[2]			
Zárt	1	250 mm	2	300 mm	1 db	**9665.530**

[1] 1 BE ≙ 250 mm
[2] 1 U ≙ 150 mm

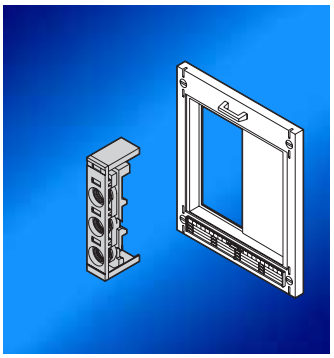

Érintésvédelmi fedelek

lovas biztosítós elemekhez

- Plombálható fedél
- RAL 9002 színű szigetelőanyag

Az alábbi modellhez	Beépítési méret				Cs.e.	Rend. sz. SV
	szélességi egység (BE)[1]		magassági egység (U)[2]			
7 x D 02-E 18	1	250 mm	2	300 mm	1 db	**9665.525**
4 x D II-E 27, 3 x D III-E 33	1	250 mm	2	300 mm	1 db	**9665.545**

[1] 1 BE ≙ 250 mm
[2] 1 U ≙ 150 mm

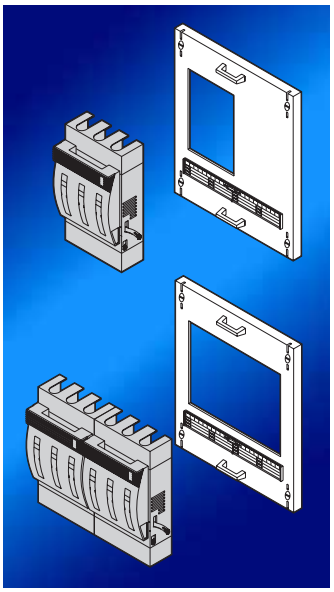

Érintésvédelmi fedelek

NH lovas biztosítós szakaszolókhoz Gr. 00 (RiLine NH)

- Plombálható fedél
- RAL 9002 színű szigetelőanyag

Az alábbi modellhez	Beépítési méret				Cs.e.	Rend. sz. SV
	szélességi egység (BE)[1]		magassági egység (U)[2]			
1 x Gr. 00	1	250 mm	2	300 mm	1 db	**9665.555**
2 x Gr. 00	1	250 mm	2	300 mm	1 db	**9665.565**

[1] 1 BE ≙ 250 mm
[2] 1 U ≙ 150 mm

Rendszeráttekintés 457. oldal **ISV fali berendezéselosztók** 458. oldal **ISV-TS 8 kapcsolószekrények** 459/460. oldal **ISV tartozékok** 469. oldal

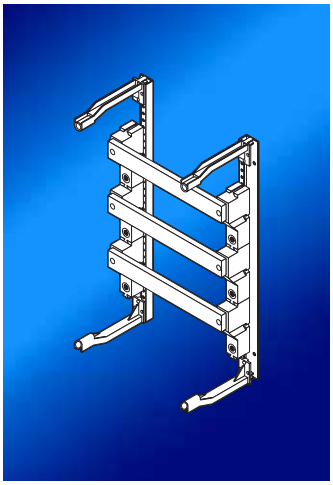

NH biztosítós terhelés-szakaszoló modul

- E-Cu gyűjtősínekkel (100 mm sínközéptávolság)
- NH biztosítós terhelésszakaszolók, Gr. 00 vagy gyűjtősín-csatlakozók számára

Megjegyzés:
- A hibátlan kábelcsatlakozás biztosítása érdekében az NH biztosítós terhelésszakaszoló modulok alá egy érintésvédő modult (SV 9665.000, lásd a 461. oldalon) kell beszerelni.
- Gyűjtősínek összekapcsolása az ISV szerelési útmutató szerint.

Mechanikus belső kiépítés: Gyűjtősín-rendszer	Beépítési méret				Cs.e.	Rend. sz. SV
	szélességi egység (BE)[1]		magassági egység (U)[2]			
630 A, 3 pólusú 30 x 10 mm-es E-Cu gyűjtősínekkel	1	250 mm	3	450 mm	1 db	**9665.570**
	2	500 mm	3	450 mm	1 db	**9665.580**

Kiépítési komponensek	Rend. sz. SV	oldal
NH biztosítós terhelésszakaszoló Gr. 00	3591.010	389
Vezetékcsatlakozó sorkapcsok	3455.500 – 3459.500/3555.000	358
Lemezes szorítók	3554.000	358
Ezen felül szükséges		
Érintésvédő fedél		
NH biztosítós terhelésszakaszoló Gr. 00		lásd alul
Vezetékcsatlakozó sorkapcsok		468
Lemezes szorítók		468
Tartozékok		
Lamellált rézsínek		411

[1] 1 BE ≙ 250 mm
[2] 1 U ≙ 150 mm

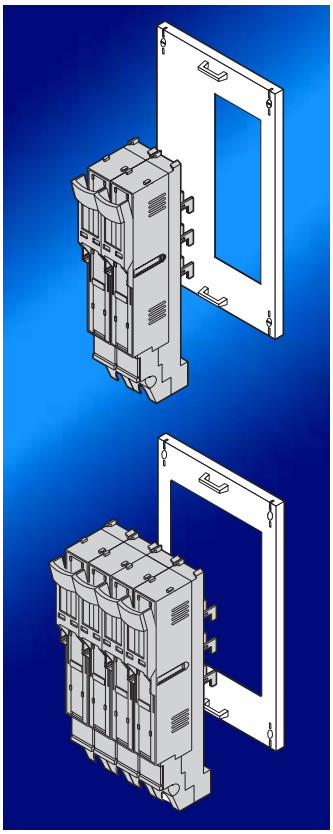

Érintésvédelmi fedelek

Gr. 00 NH biztosítós terhelésszakaszolóhoz

- Plombálható fedél
- RAL 9002 színű szigetelőanyag

Az alábbi modellhez	Beépítési méret				Cs.e.	Rend. sz. SV
	szélességi egység (BE)[1]		magassági egység (U)[2]			
2 x Gr. 00	1	250 mm	3	450 mm	1 db	**9665.620**
4 x Gr. 00	1	250 mm	3	450 mm	1 db	**9665.630**

[1] 1 BE ≙ 250 mm
[2] 1 U ≙ 150 mm

Rendszeráttekintés 457. oldal **ISV fali berendezéselosztók** 458. oldal **ISV-TS 8 kapcsolószekrények** 459/460. oldal **ISV tartozékok** 469. oldal

ISV berendezésmodulok

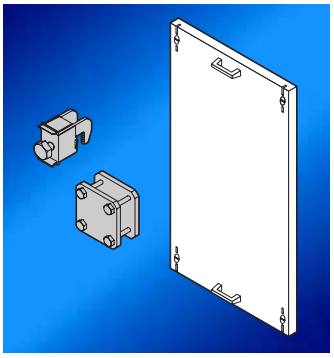

Érintésvédelmi fedél

vezetékcsatlakozókhoz és lemezes szorítókhoz

- Plombálható fedél
- RAL 9002 színű szigetelőanyag

Kivitel	Beépítési méret				Cs.e.	Rend. sz. SV
	szélességi egység (BE)[1]		magassági egység (U)[2]			
Zárt	1	250 mm	3	450 mm	1 db	**9665.610**

[1] 1 BE ≙ 250 mm
[2] 1 U ≙ 150 mm

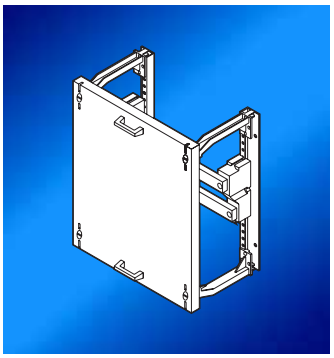

Gyűjtősín-modulok

2 pólusú

- N és PE csatlakoztatásához
- Érintésvédelmi fedéllel
- Plombálható fedél
- RAL 9002 színű szigetelőanyag

Mechanikus belső kiépítés: gyűjtősín-rendszer	Beépítési méret				Cs.e.	Rend. sz. SV
	szélességi egység (BE)[1]		magassági egység (U)[2]			
2 pólusú az N és PE számára, 30 x 10 mm-es E-Cu gyűjtősínekkel	1	250 mm	2	300 mm	1 db	**9665.590**
	2	500 mm	2	300 mm	1 db	**9665.600**

Kiépítési komponensek	Rend. sz. SV	oldal
Vezetékcsatlakozó sorkapcsok	3455.500 – 3459.500/3555.000	358
Lemezes szorítók	3554.000	358
Tartozékok		
Lamellált rézsínek		411

[1] 1 BE ≙ 250 mm
[2] 1 U ≙ 150 mm

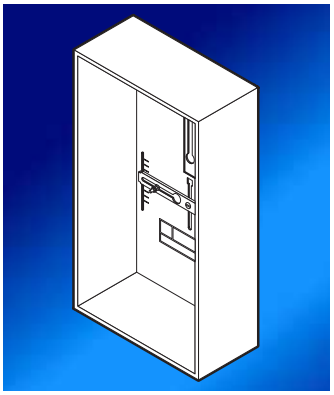

Mérőhely-modul

- Nyitott modul belső mérésekhez
- Számláló belső beépítési mélysége 170 mm
- RAL 9002 színű szigetelőanyag

Fontos:
A mérőhely-modul nem felel meg a DIN 43 870/ VDE 0603 mérőhely-szabványnak, és nem tesz eleget a kettős szigetelés feltételeinek. Méretlen területen csak a helyi áramszolgáltatóval történt egyeztetés után szabad használni.

Mechanikus belső kiépítés	Beépítési méret				Cs.e.	Rend. sz. SV
	szélességi egység (BE)[1]		magassági egység (U)[2]			
Rögzítősínek egy mérő rögzítéséhez	1	250 mm	3	450 mm	1 db	**9665.790**

[1] 1 BE ≙ 250 mm
[2] 1 U ≙ 150 mm

Rendszeráttekintés 457. oldal **ISV fali berendezéselosztók** 458. oldal **ISV-TS 8 kapcsolószekrények** 459/460. oldal **ISV tartozékok** 469. oldal

ISV szakaszoló-kapcsoló reteszeléshez, tartozékok

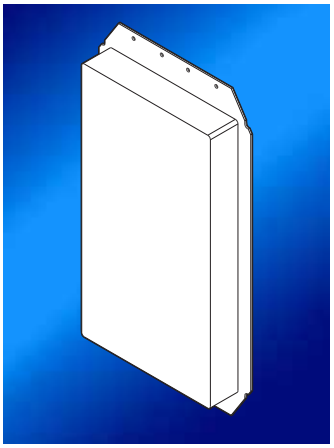

Magasított fedél

A beépítési mélység megnöveléséhez.

- Zárt érintésvédelmi lemezekbe történő beépítéshez
- Sz x M x Mé = 450 x 250 x 43 mm
- RAL 7035 színű szigetelőanyag

Cs.e.	Rend. sz. SV
1 db	**9665.640**

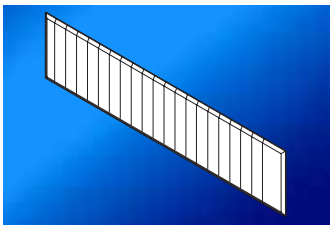

Takarósávok

A sorba építhető berendezések modulokon található, szükségtelen berendezés-kivágások lezárására, max. 12 osztásegység (12 x 18 mm), 9 mm-enként osztható.

Cs.e.	Rend. sz. SV
1 db	**9665.650**

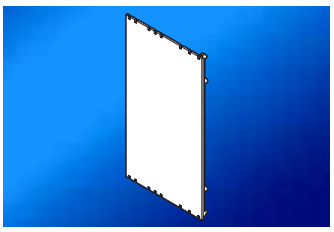

Vakborítás

Lovas biztosítós elemek fölösleges kivágásainak lezárásához, 108 mm széles.

Cs.e.	Rend. sz. SV
1 db	**9665.660**

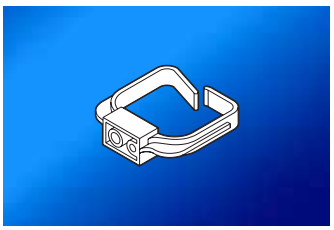

Kábelvezető szemek

Az alábbiakra történő fel-/alábbiak alá szereléshez:

- 30/15 mm-es C-profilsínek
- TS rendszer-alaplapok
- TS keretprofilok

Cs.e.	Rend. sz. SV
10 db	**9665.670**

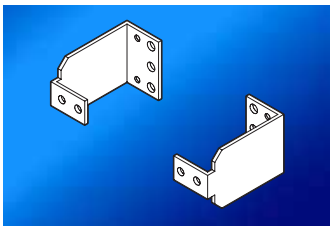

Távtartóelemek

Tartósínek rögzítőcsavarokkal történő beépítéséhez, 53 mm magas.

Cs.e.	Rend. sz. SV
2 db	**9665.680**

ISV szakaszoló-kapcsoló reteszeléshez, tartozékok

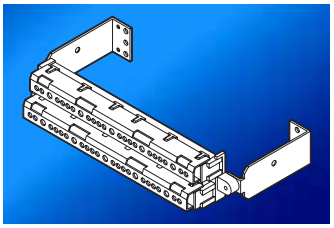

Sorkapocs-blokk

250 mm széles érintésvédő és berendezéstartó-sín modulokba történő beépítéshez.
2 pólusú N és PE modellhez,
egyenként 20 x 4 mm², 5 x 25 mm².

Cs.e.	Rend. sz. SV
1 db	**9665.690**

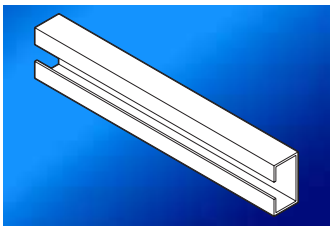

Kábeltartó sínek

Kábelbilincsek rögzítéséhez,
lásd az 1064. oldalon,

- Csatlakozómodulokba
- Érintésvédelmi modulokba
- Tartósín modulokba

Modulok min. szükséges szélességi egysége	Cs.e.	Rend. sz. SV
1 BE (250 mm)	1 db	**9665.700**
2 BE (500 mm)	1 db	**9665.710**

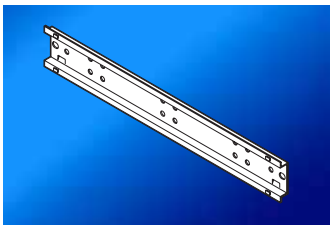

Tartósínek

Berendezések vagy kapcsok bepattintásához,
15 mm magas.

Modulok min. szükséges szélességi egysége	Cs.e.	Rend. sz. SV
1 BE (250 mm)	1 db	**9665.720**
2 BE (500 mm)	1 db	**9665.730**

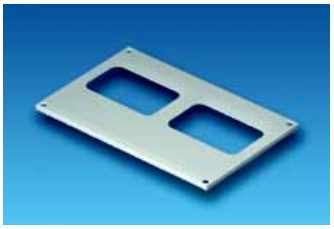

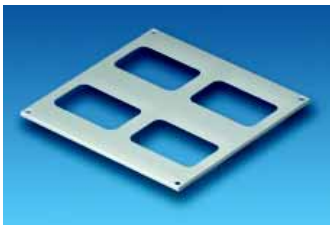

Tetőlemezek

kábelbevezető modulhoz
Az alapkivitelhez tartozó ISV-TS tető lecseréléséhez.

Anyag:
acéllemez, festett

Szín:
RAL 7035

ISV-TS szekrényekhez		Az alábbi mennyiségű kábelbevezető modulhoz	Cs.e.	Rend. sz. SV
szélesség mm	mélység mm			
600	400	2	1 db	**9665.943**
600	600	4	1 db	**9665.903**
850	400	3	1 db	**9665.953**
850	600	6	1 db	**9665.913**
1100	400	4	1 db	**9665.963**
1100	600	8	1 db	**9665.923**

Tartozékok:

Kábelbevezető modul

Kivitel	Rend. sz. SV	oldal
14 x M25/32	9665.750	478
2 x M25/32/40 1 x M32/40/50 2 x M40/50/63	9665.760	478
32 x ∅ 7 – 16 mm 4 x ∅ 10 – 20 mm 3 x ∅ 14 – 26 mm méretű tömítő membránokkal	9665.770	478
Max. ∅ 66 mm-jű bevezető csonkkal	9665.780	478
Zárt	9665.785	478

Négydimenziós rendszer

Rittal Ri4Power – strukturált rendszermegoldások kisfeszültségű kapcsolóberendezések gyors felépítéséhez és biztonságos üzemeltetéséhez. Típusvizsgávlattal, valamint valamennyi szokványos kapcsolóberendezés használata mellett elvégzett átütési-szilárdság vizsgálattal.

A Ri4Power Forma 2-4 a tökéletes megoldás ipari berendezések, az épületgépészeti technika, valamint számos infrastrukturális létesítmény terén használatos energiaelosztási és vezérlési feladatok ellátásához.

Biztosan meggyőzik – a RiLine komponensek előnyei
- Gyűjtősín-rendszertechnika kiváló tulajdonságokkal: hatékony térkihasználás, szigorú biztonsági tartalékok, tökéletes érintésvédelem.
- Szigetelt, talppontmentes gyűjtősín-rendszer.
- Biztonságos és gyors bekötés.

Tökéletes, egyszerű és költségkímélő: minőségi gyorsszerelés
- Előnyök:
  a rendszertartozékokkal valamennyi elképzelhető gyakorlati követelménynek könnyedén és tökéletesen eleget tehet.
- Költségelőnyök:
  a szabványos, sorozatgyártott modulok ára kedvező, ráadásul segítségükkel az átgondolt gyorsszerelési technikával drága munkaidőt is megtakaríthat.



Nagyfokú biztonság



Tökéletesen szigetelt gyűjtősínrendszer hozzáérés ellen védett érintésvédelemmel.

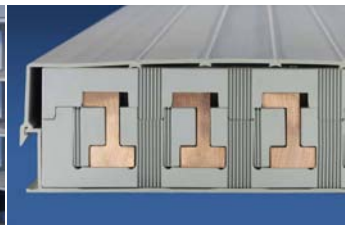

A teljesen szigetelt gyűjtősínrendszerekkel megelőzhető az átütések keletkezése.

IEC 60439-1

IPH BERLIN

Típusvizsgálattal, valamint nemzetközileg elismert laboratóriumokban elvégzett átütési-szilárdság vizsgálattal.



Tökéletes kezelhetőség

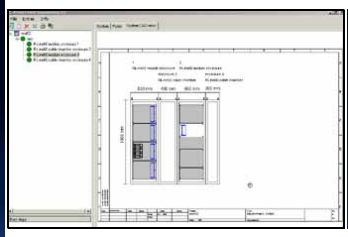

Rittal Power Engineering szoftver tervezéshez, pályázati kiírásokhoz valamint berendezések kivitelezéséhez.



A Rittal Ri4Power Forma 2-4 ipari sorozatgyártott alkatrészekből kínál berendezésspecifikus megoldásokat.



A bevizsgált készülék-adapterekkel és az alternatív beltéri gyűjtősín-rendszerrel optimalizálhatja berendezését, ráadásul a szereléssel időt is megtakaríthat.



Időtakarékos rendszerfelépítés



Időtakarékos rendszerfelépítés, formaelválasztott belső kiépítés, innovatív modul-komponensek, számos tartozék.



Egyemberes szerelés – akassza be a komponenseket a TS 8 rácsba, majd engedje el azokat, és kész! Máris szabad mindkét keze, így azonnal nekiláthat a következő feladatnak.



Mini-TS profil – a legkisebb méretű TS rács. Segédkonstrukciók létrehozásához a TS 8 rendszerrácson.

SV-TS 8 modulszekrények (szélesség: 400, 600)



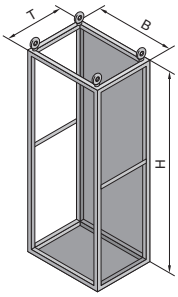

Szekrényváz osztott ajtókkal szerelten, továbbá belső moduláris kiosztással.

Anyag:
acéllemez
Szekrényváz, hátfal- és fenéklemezek: 1,5 mm

Felület:
Szekrényváz:
merüléses alapozás
Hátfal:
merüléses alapozás,
kívül RAL 7035 színű
porszórt felülettel
Fenéklemezek: horganyzott

Védettség:
IP 54-ig, a tetőlemeztől, elülső takarólemezektől és oldalfalaktól függően.

Szállítás:
Szekrényváz hátfallal és fenéklemezekkel.

Tartozékok:

Kapcsolószekrény-tartozék, lásd a 890. oldalon.

Bevizsgálások:
IEC 60 439-1 szerinti típusvizsgálat.
További bevizsgálásokat és jóváhagyásokat lásd a www.rittal.de oldalon.

A részletrajzokat
lásd az 1262. oldalon.

A műszaki információkat
lásd az 1263. oldalon.

Szélesség (B) mm		Cs.e.	400	600	400	600	400	600	Oldal
Magasság (H) mm			1800	1800	2000	2000	2200	2200	
Mélység (T) mm			600	600	600	600	600	600	
Rend. sz. SV		1 db	**9670.486**	**9670.686**	**9670.406**	**9670.606**	**9670.426**	**9670.626**	
Súly (kg)			45,0	49,0	47,0	51,0	49,0	53,0	
Lábazat									
Elemek elöl és hátul	Mag. 100 mm	1 készlet	8601.400	8601.600	8601.400	8601.600	8601.400	8601.600	893
	Mag. 200 mm	1 készlet	8602.400	8602.600	8602.400	8602.600	8602.400	8602.600	893
Oldalsó lemezek	Mag. 100 mm	1 készlet	8601.060	8601.060	8601.060	8601.060	8601.060	8601.060	893
	Mag. 200 mm	1 készlet	8602.060	8602.060	8602.060	8602.060	8602.060	8602.060	893
Ezen felül szükséges									
Oldalfalak az alábbi védettséghez	IP 55	2 db	8186.235	8186.235	8106.235	8106.235	8126.235	8126.235	477
	IP 2X	2 db	9671.986	9671.986	9671.906	9671.906	9671.926	9671.926	477
Szerelőkészlet IP 2X oldalfalakhoz	IP 43	2 készlet[1)]	9671.996	9671.996	9671.996	9671.996	9671.996	9671.996	477
Tetőlemezek az alábbi védettséghez	IP 55	1 db	9671.646	9671.666	9671.646	9671.666	9671.646	9671.666	477
	IP 43	1 db	9671.746	9671.766	9671.746	9671.766	9671.746	9671.766	477
	IP 2X	1 db	–	9660.235	–	9660.235	–	9660.235	477
Tetőlemezek kábelbevezető modulhoz		1 db	9671.546	9665.903	9671.546	9665.903	9671.546	9665.903	477
Elülső takarólemezek az alábbi védettséghez	IP 54	1 készlet	9671.014	9671.016	9671.014	9671.016	9671.014	9671.016	477
	IP 2X	1 készlet	9671.034	9671.036	9671.034	9671.036	9671.034	9671.036	477
Szerelőkészlet IP 2X elülső takarólemezekhez	IP 43	1 készlet	9671.044	9671.046	9671.044	9671.046	9671.044	9671.046	477
Osztott ajtók	az alábbi belmagassághoz	1 db	9671.156	9671.176	9671.158	9671.178	9671.150	9671.170	476
	moduláris felépítéshez		■	■	■	■	■	■	476
Soroló-sarokelem		4 db	8800.430						930
Soroló-összekötő, kívül		6 db	8800.490						929
Tartozékok									
Külső felépítés									476 – 478
Belső kiépítés									479 – 483

[1)] A csomag 1 oldalfalhoz elegendő.

Rendszeráttekintés 471. oldal **Tartozékok** 476. oldal

SV-TS 8 modulszekrények (szélesség: 800)



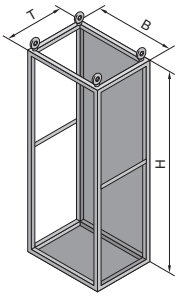

Szekrényváz osztott ajtókkal szerelten, továbbá belső moduláris kiosztással.

Anyag:
acéllemez
Szekrényváz, hátfal- és fenéklemezek: 1,5 mm

Felület:
Szekrényváz:
merüléses alapozás
Hátfal:
merüléses alapozás,
kívül RAL 7035 színű
porszórt felülettel
Fenéklemezek: horganyzott

Védettség:
IP 54-ig,
a tetőlemeztől, elülső takarólemezektől és oldalfalaktól függően.

Szállítás:
Szekrényváz hátfallal és fenéklemezekkel.

Tartozékok:

Kapcsolószekrény-tartozék, lásd a 890. oldalon.

Bevizsgálások:
IEC 60 439-1 szerinti típusvizsgálat.
További bevizsgálásokat és jóváhagyásokat lásd a www.rittal.de oldalon.

A részletrajzokat
lásd az 1262. oldalon.

A műszaki információkat
lásd az 1263. oldalon.

Szélesség (B) mm		Cs.e.	800	800	800	Oldal
Magasság (H) mm			1800	2000	2200	
Mélység (T) mm			600	600	600	
Rend. sz. SV		1 db	**9670.886**	**9670.806**	**9670.826**	
Súly (kg)			58,5	61,0	64,0	
Lábazat						
Elemek elöl és hátul	Mag. 100 mm	1 készlet	8601.800	8601.800	8601.800	893
	Mag. 200 mm	1 készlet	8602.800	8602.800	8602.800	893
Oldalsó lemezek	Mag. 100 mm	1 készlet	8601.060	8601.060	8601.060	893
	Mag. 200 mm	1 készlet	8602.060	8602.060	8602.060	893
Ezen felül szükséges						
Oldalfalak az alábbi védettséghez	IP 55	2 db	8186.235	8106.235	8126.235	477
	IP 2X	2 db	9671.986	9671.906	9671.926	477
Szerelőkészlet IP 2X oldalfalakhoz	IP 43	2 készlet[1)]	9671.996	9671.996	9671.996	477
Tetőlemezek az alábbi védettséghez	IP 55	1 db	9671.686	9671.686	9671.686	477
	IP 43	1 db	9671.786	9671.786	9671.786	477
	IP 2X	1 db	9660.245	9660.245	9660.245	477
Tetőlemezek kábelbevezető modulhoz		1 db	9671.586	9671.586	9671.586	477
Elülső takarólemezek az alábbi védettséghez	IP 54	1 készlet	9671.018	9671.018	9671.018	477
	IP 2X	1 készlet	9671.038	9671.038	9671.038	477
Szerelőkészlet IP 2X elülső takarólemezekhez	IP 43	1 készlet	9671.048	9671.048	9671.048	477
Osztott ajtók	az alábbi belmagassághoz	1 db	9671.196	9671.198	9671.190	476
	moduláris felépítéshez		■	■	■	476
Soroló-sarokelem		4 db	8800.430			930
Soroló-összekötő, külső		6 db	8800.490			929
Tartozékok						
Külső felépítés						476 – 478
Belső kiépítés						479 – 483

[1)] A csomag 1 oldalfalhoz elegendő.

Rendszeráttekintés 471. oldal **Tartozékok** 476. oldal

SV-TS 8 kábelrendező szekrények (szélesség: 300, 400)



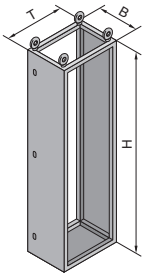

Szekrényváz a be- ill. kimenő kábelek és vezetékek rendezéséhez. Amennyiben kábelbevezető lemezes tetőlemezt választ, a kábelek és vezetékek utólagosan felülről is bevezethetők.

Anyag:
acéllemez
Szekrényváz, hátfal és fenéklemezek: 1,5 mm
Ajtó: 2,0 mm

Felület:
Szekrényváz:
merüléses alapozás
Ajtó és hátfal:
merüléses alapozás,
kívül RAL 7035 színű porszórt felülettel
Fenéklemezek: horganyzott

Védettség:
IP 54-ig,
a tetőlemeztől és az oldalfalaktól függően.

Szállítás:
Szekrényváz ajtóval, hátfallal és fenéklemezekkel.

Tartozékok:

Kapcsolószekrény-tartozék, lásd a 890. oldalon.

Bevizsgálások:
IEC 60 439-1 szerinti típusvizsgálat.
További bevizsgálásokat és jóváhagyásokat lásd a www.rittal.de oldalon.

A részletrajzokat
lásd az 1262. oldalon.

A műszaki információkat
lásd az 1263. oldalon.

Szélesség (B) mm		Cs.e.	300	400	300	400	300	400	Oldal
Magasság (H) mm			1800	1800	2000	2000	2200	2200	
Mélység (T) mm			600	600	600	600	600	600	
Rend. sz. SV		1 db	**9670.396**	**9670.496**	**9670.316**	**9670.416**	**9670.336**	**9670.436**	
Súly (kg)			48,5	52,0	51,5	54,0	54,0	56,5	
Lábazat									
Elemek elöl és hátul	Mag. 100 mm	1 készlet	8601.915	8601.400	8601.915	8601.400	8601.915	8601.400	893
	Mag. 200 mm	1 készlet	8602.915	8602.400	8602.915	8602.400	8602.915	8602.400	893
Oldalsó lemezek	Mag. 100 mm	1 készlet	8601.060	8601.060	8601.060	8601.060	8601.060	8601.060	893
	Mag. 200 mm	1 készlet	8602.060	8602.060	8602.060	8602.060	8602.060	8602.060	893
Ezen felül szükséges									
Oldalfalak az alábbi védettséghez	IP 55	2 db	8186.235	8186.235	8106.235	8106.235	8126.235	8126.235	477
	IP 2X	2 db	9671.986	9671.986	9671.906	9671.906	9671.926	9671.926	477
Szerelőkészlet IP 2X oldalfalakhoz	IP 43	2 készlet[1)]	9671.996	9671.996	9671.996	9671.996	9671.996	9671.996	477
Tetőlemezek az alábbi védettséghez	IP 55	1 db	9671.636	9671.646	9671.636	9671.646	9671.636	9671.646	477
	IP 43	1 db	9671.736	9671.746	9671.736	9671.746	9671.736	9671.746	477
Tetőlemezek kábelbevezető modulhoz		1 db	9671.536	9671.546	9671.536	9671.546	9671.536	9671.546	477
Soroló-sarokelem		4 db	8800.430						930
Soroló-összekötő, külső		6 db	8800.490						929
Tartozékok									
Külső felépítés									476 – 478
Belső kiépítés									479 – 483
Zárrendszerek									
Alapkivitelben kéttollú kulcsos zárral, amely biztonsági hengerzáras/elforduló fogantyús zárra cserélhető, lásd a 955. oldalon.									

[1)] A csomag 1 oldalfalhoz elegendő.

Rendszeráttekintés 471. oldal **Tartozékok** 476. oldal

SV-TS 8 kábelrendező szekrények (szélesség: 600)



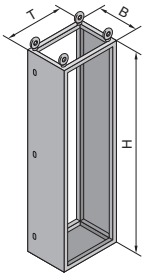

Szekrényváz a be- ill. kimenő kábelek és vezetékek rendezéséhez. Amennyiben kábelbevezető lemezes tetőlemezt választ, a kábelek és vezetékek utólagosan felülről is bevezethetők.

Anyag:
acéllemez
Szekrényváz, hátfal és fenéklemezek: 1,5 mm
Ajtó: 2,0 mm

Felület:
Szekrényváz:
merüléses alapozás
Ajtó és hátfal:
merüléses alapozás,
kívül RAL 7035 színű porszórt felülettel
Fenéklemezek: horganyzott

Védettség:
IP 54-ig,
a tetőlemeztől és az oldalfalaktól függően.

Szállítás:
Szekrényváz ajtóval, hátfallal és fenéklemezekkel.

Tartozékok:

Kapcsolószekrény-tartozék,
lásd a 890. oldalon.

Bevizsgálások:
IEC 60 439-1 szerinti típusvizsgálat.
További bevizsgálásokat és jóváhagyásokat lásd a www.rittal.de oldalon.

A részletrajzokat
lásd az 1262. oldalon.

A műszaki információkat
lásd az 1263. oldalon.

Szélesség (B) mm		Cs.e.	600	600	600	Oldal
Magasság (H) mm			1800	2000	2200	
Mélység (T) mm			600	600	600	
Rend. sz. SV		1 db	**9670.696**	**9670.616**	**9670.636**	
Súly (kg)			56,0	59,0	61,0	
Lábazat						
Elemek elöl és hátul	Mag. 100 mm	1 készlet	8601.600	8601.600	8601.600	893
	Mag. 200 mm	1 készlet	8602.600	8602.600	8602.600	893
Oldalsó lemezek	Mag. 100 mm	1 készlet	8601.060	8601.060	8601.060	893
	Mag. 200 mm	1 készlet	8602.060	8602.060	8602.060	893
Ezen felül szükséges						
Oldalfalak az alábbi védettséghez	IP 55	2 db	8186.235	8106.235	8126.235	477
	IP 2X	2 db	9671.986	9671.906	9671.926	477
Szerelőkészlet IP 2X oldalfalakhoz	IP 43	1 készlet[1)]	9671.996	9671.996	9671.996	477
Tetőlemezek az alábbi védettséghez	IP 55	1 db	9671.666	9671.666	9671.666	477
	IP 43	1 db	9671.766	9671.766	9671.766	477
	IP 2X	1 db	9660.235	9660.235	9660.235	477
Tetőlemezek kábelbevezető modulhoz		1 db	9665.903	9665.903	9665.903	477
Soroló-sarokelem		4 db		8800.430		930
Soroló-összekötő, külső		6 db		8800.490		929
Tartozékok						
Külső felépítés						476 – 478
Belső kiépítés						479 – 483
Zárrendszerek						
Alapkivitelben kéttollú kulcsos zárral, amely biztonsági hengerzáras/elforduló fogantyús zárra cserélhető, lásd a 955. oldalon.						

[1)] A csomag 1 oldalfalhoz elegendő.

Rendszeráttekintés 471. oldal **Tartozékok** 476. oldal

Tartozékok külső felépítéshez

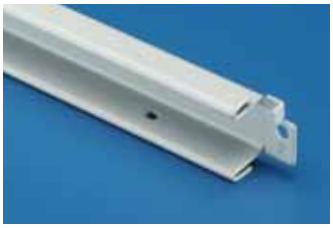



Elválasztólécek

TS-hez
Tömítőlécként az alábbiak közé:
- Elülső takarólemezek
- Véglezáró lemezek
- Osztott ajtók

Anyag:
acéllemez, 1 mm

Szín:
RAL 7035

Szállítás:
Rögzítési segédanyagokkal és tömítésekkel együtt.

Az alábbi szekrényszélességhez mm	Cs.e.	Rend. sz. SV
300	5 db	**9671.003**
400	5 db	**9671.004**
600	5 db	**9671.006**
800	5 db	**9671.008**

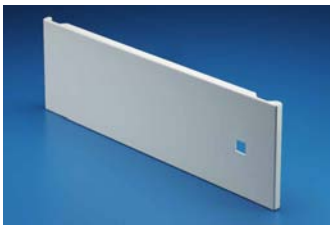



Részajtók

TS-hez, elforduló zár nélkül
Ajtó zsanérozása fúrásmentes, belső rögzítéssel.
Az ajtó tetszés szerint lehet jobbos vagy balos.

Anyag:
acéllemez, 2 mm

Felület:
RAL 7035 színű felület

Szállítás:
Zsanérokkal és
rögzítési segédanyagokkal együtt.

Szükséges kiegészítő:
Elforduló zárak,
lásd alul.
Elválasztólécek,
lásd felül.

Magasság mm	Szükséges elforduló zárak száma	Cs.e.	Rend. sz. SV szekrényszélesség 400 mm	600 mm	800 mm
150	1	1 db	**9671.141**	**9671.161**	**9671.181**
200	1	1 db	**9671.142**	**9671.162**	**9671.182**
250	1	1 db	**9671.147**	**9671.167**	**9671.187**
300	1	1 db	**9671.143**	**9671.163**	**9671.183**
400	1	1 db	**9671.144**	**9671.164**	**9671.184**
600	2	1 db	**9671.146**	**9671.166**	**9671.186**
800	2	1 db	**9671.148**	**9671.168**	**9671.188**
1000	3	1 db	**9671.140**	**9671.160**	**9671.180**
1600	3	1 db	**9671.156**	**9671.176**	**9671.196**
1800	3	1 db	**9671.158**	**9671.178**	**9671.198**
2000	3	1 db	**9671.150**	**9671.170**	**9671.190**





Elforduló zárak

Részajtókba szerelhetők, vagy az AE elforduló zárakra cserélhetők.

Anyag:
Üvegszállal erősített műanyag ház, PA retesz

Szállítás:
Ház, zárbetét, retesz rögzítőkészlettel együtt.

Kivitel	Cs.e.	Rend. sz. SV
Kéttollú kulcsos zárbetéttel	1 db	**9671.130**
Biztonsági hengerzárbetéttel, 3524 E zárszerkezet	1 db	**9671.132**
Elforduló fogantyúval	1 db	**9671.134**
Elforduló fogantyúval és biztonsági hengerzárbetéttel, 3524 E zárszerkezet	1 db	**9671.135**
Zárnyelv ütközővel[1)]	2 db	**9671.138**

[1)] Abban az esetben szükséges, ha az elforduló zár nem záródik a TS 8 keretben.

Tartozékok külső felépítéshez





Elülső takarólemezek

TS-hez
Részajtók használata esetén felső vagy alsó magassági lezárásként használandó.
Magasság: 100 mm.

Anyag:
acéllemez, 2 mm

Felület:
RAL 7035 színű felület

Szállítás:
2 db lemez rögzítési tartozékokkal együtt.

Szükséges kiegészítő:

Elválasztólécek,
lásd a 476. oldalon.

Kivitel	Cs.e.	Rend. sz. SV		
		szekrényszélesség		
		400 mm	600 mm	800 mm
IP 54 teljesen zárt	1 készlet	**9671.014**	**9671.016**	**9671.018**
IP 2X szellőző-nyílással	1 készlet	**9671.034**	**9671.036**	**9671.038**
Tartozékok				
Szerelőkészlet IP 43 IP 2X elülső takaróle-mezhez	1 készlet	**9671.044**	**9671.046**	**9671.048**





Oldalfalak

TS-hez
Az akasztó segítségével egyszerűen a keretre helyezhető.
6 db, érintkezővel felszerelt lemeztartó gondoskodik az automatikus potenciál-kiegyenlítésről és magasabb fokú elektro-mágneses védelemről. A földelőcsavarok integráltan kapcsolódnak érintkezőfelülethez.

Anyag:
acéllemez, 1,5 mm

Felület:
RAL 7035 színű felület

Szállítás:
Rögzítési segédanyagokkal együtt.

Az alábbi szekrényekhez:		Kivitel	Cs.e.	Rend. sz. SV
mag. mm	mélys. mm			
1800	600	IP 55 teljesen zárt	2 db	**8186.235**
2000	600		2 db	**8106.235**
2200	600		2 db	**8126.235**
1800	600	IP 2X szellőző-nyílással	2 db	**9671.986**
2000	600		2 db	**9671.906**
2200	600		2 db	**9671.926**
2000	800		2 db	**9671.908**
2200	800		2 db	**9671.928**
Tartozékok				
–	600	Szerelőkészlet IP 43 IP 2X oldalfalhoz	2 készlet	**9671.996**
–	800		2 készlet	**9671.998**





Tetőlemezek

TS-hez
Tetőlemez nélküli modul- és kábelrendező szekrényekhez, valamint más TS-szekrényeknél alapkivitelű tetőre cseréléshez.

Anyag:
acéllemez, 1,5 mm

Felület:
RAL 7035 színű felület

Szállítás:
Rögzítési segédanyagokkal együtt.

Szükséges kiegészítő:

Kábelbevezető modul, lásd a 478. oldalon.
Szükséges bevezető lemezek száma tetőlemezenként
SV 9671.536 = 2 db
SV 9671.546 = 3 db
SV 9665.903 = 4 db
SV 9671.586 = 8 db

Az alábbi szekrényekhez:		Kivitel	Cs.e.	Rend. sz. SV
szél. mm	mélys. mm			
300	600	IP 55 teljesen zárt	1 db	**9671.636**
400	600		1 db	**9671.646**
600	600		1 db	**9671.666**
800	600		1 db	**9671.686**
300	600	IP 43 szellőző-nyílással	1 db	**9671.736**
400	600		1 db	**9671.746**
600	600		1 db	**9671.766**
800	600		1 db	**9671.786**
600	600	IP 2X szellőző-nyílással	1 db	**9660.235**
800	600		1 db	**9660.245**
300	600	kábelbevezető modulhoz	1 db	**9671.536**
400	600		1 db	**9671.546**
600	600		1 db	**9665.903**
800	600		1 db	**9671.586**

Tartozékok külső felépítéshez

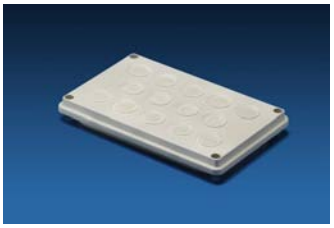

1

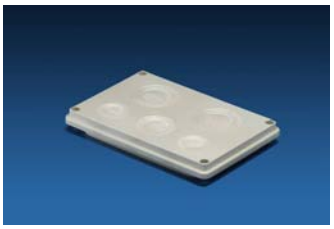

2



3

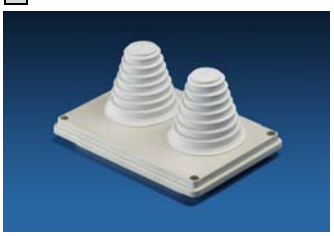

4

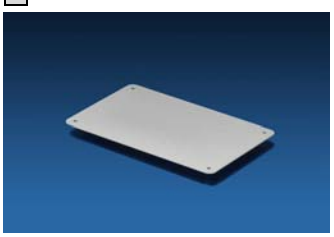

5

Kábelbevezető modulok

- Tömítéssel együtt
- Külső méret 250 x 160 mm
- IP 55 védettség

Anyag:
SV 9665.750 – 9665.780
Szigetelőanyag RAL 7032
SV 9665.785
Acéllemez, RAL 7035 színű festéssel

Kivitel	Cs.e.	Rend. sz. SV
1 14 x M25/32	1 db	**9665.750**
2 2 x M25/32/40, 1 x M32/40/50, 2 x M40/50/63	1 db	**9665.760**
3 Tömítőmembránokkal 32 x ∅ 7 – 16 mm, 4 x ∅ 10 – 20 mm, 3 x ∅ 14 – 26 mm	1 db	**9665.770**
4 Max. ∅ 66 mm-es bevezető csonkkal	1 db	**9665.780**
5 Zárt	4 db	**9665.785**

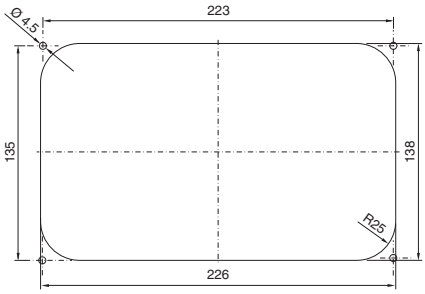

Kivágások mérete
SV 9665.750 – SV 9665.785 modellekhez

B
2.10
Rittal Ri4Power, Forma 2-4

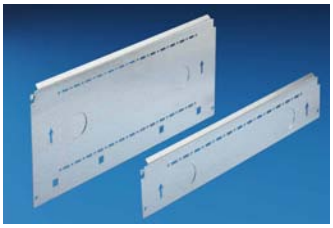

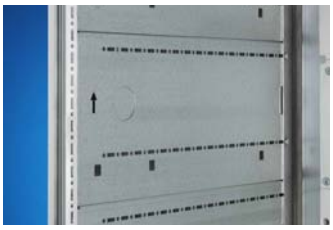

Funkciós tér oldalfalmodulok

TS-hez
A funkciós tér belső felosztásához oldalsó válaszfalként. A TS rácsba beakasztható. Előkészítve szerelő-szögidomok beakasztásához vízszintes funkciós tér osztókhoz és szerelőlapokhoz, két előre készített M40 kábelbevezető tömítéssel. A két TS rendszerfurat további TS-tartozékok használatát is lehetővé teszi.
A csökkentett mélységű funkciós terekhez való oldalfalmodulokkal és Mini-TS profilokból álló segédkonstrukcióval egy, szekrényeken túlnyúló szabad tér hozható létre az oldalfalnál, pl. egy gyűjtősín-rendszer átvezetéséhez.

Anyag:
acéllemez, horganyzott

Szállítás:
Rögzítési segédanyagokkal együtt.

Tartozékok:

Mini-TS profilok és csatlakozóelemek,
lásd a 482. oldalon.

Magasság mm	Műanyag bevezető lemezes kivitel	Cs.e.	Rend. sz. SV	
			funkciós tér mélysége	
			425 mm	600 mm
100	–	6 db	**9673.051**	**9673.061**
150	–	6 db	**9673.055**	**9673.065**
150	■	6 db	**9673.155**	**9673.165**
200	–	6 db	**9673.052**	**9673.062**
200	■	6 db	**9673.152**	**9673.162**

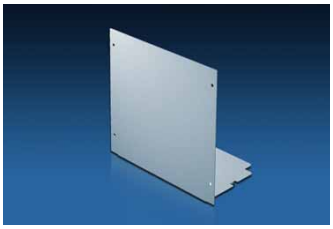

Takarólemezek

kábelrendező térhez
A kábelrendező szekrény egy részének a leválasztásához a gyűjtősíntér számára.
A rögzítéshez egy Mini-TS-profilokból álló segédszerkezet szükséges, amelybe beakaszthatók és rögzíthetők a takarólapok.

Anyag:
acéllemez, horganyzott

Szállítás:
2 készlet takarólemez, egyenként egy-egy felső és alsó lapból álló.
Rögzítési segédanyagokkal együtt.

Szükséges kiegészítő:

Keretcsatlakozó elem
(4 db SV 9673.901), lásd a 482. oldalon.
Sarokösszekötő
(2 db SV 9673.902), lásd a 483. oldalon.
Mini-TS profilok
(2 db SV 9673.915, 2 db SV 9673.953),
lásd a 482. oldalon.

Szélesség mm	Magasság mm	Mélység mm	Az alábbi szekrényszélességhez mm	Cs.e.	Rend. sz. SV
297	541	174	300	2 készlet	**9673.530**
397	541	174	400	2 készlet	**9673.540**
597	541	174	600	2 készlet	**9673.560**

Tartozékok belső kiépítéshez

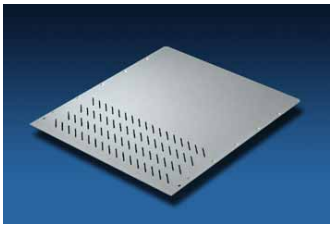

Osztó funkciós térhez

TS-hez, szellőzőnyílással vagy anélkül
Funkciós terek vízszintes leválasztásához. Az oldalfalmodulokkal kombinálva Forma 3 vagy Forma 4 szerint osztható a tér. A funkciós tér osztó beépítéséhez 2 szerelő-szögidom szükséges.

Anyag:
acéllemez, horganyzott

Szükséges kiegészítő:
Szerelő-szögidom,
lásd alul.
Elválasztólécek,
lásd a 476. oldalon.



Szélesség mm	Mélység mm	Szekrény-szélesség mm	Max. funkciós tér mélység mm	Cs.e.	Rend. sz. SV	
					ventilátoros	zárt
308	445	400	425	4 db	**9673.444**	**9673.440**[1]
508	445	600	425	4 db	**9673.464**	**9673.460**[1]
708	445	800	425	4 db	**9673.484**	**9673.480**[1]
308	588	400	600	4 db	**9673.445**	**9673.441**[1]
508	588	600	600	4 db	**9673.465**	**9673.461**[1]
708	588	800	600	4 db	**9673.485**	**9673.481**[1]

[1] 5 %-os teljesítménycsökkenés IP 2X vagy annál alacsonyabb védettségű ház esetén, a kiválasztott gyűjtősínrendszer névleges áramerősségére vonatkoztatva.

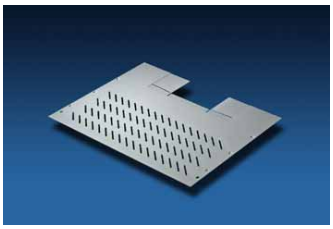

Osztó funkciós térhez

TS-hez, előkészítve RiLin60 szellőzős vagy anélküli gyűjtősínrendszerekhez
A beépített RiLine60 osztó-gyűjtősínrendszerrel ellátott funkciós terek vízszintes osztásához. Az oldalfalmodulokkal kombinálva Forma 3 vagy Forma 4 szerint osztható a tér. A funkciótér-osztó beépítéséhez 2 szerelő-szögidom szükséges.

Anyag:
acéllemez, horganyzott

Szükséges kiegészítő:
Szerelő-szögidom,
lásd alább.
Elválasztólécek,
lásd a 476. oldalon.

Szélesség mm	Mélység mm	Szekrény-szélesség mm	Max. funkciós tér mélység mm	A gyűjtősínrendszer helyzete a funkciótérben	Cs.e.	Rend. sz. SV	
						ventilátoros	zárt
308	413	400	401	–	4 db	**9673.434**[1]	**9673.430**[1] [2]
508	413	600	401	–	4 db	**9673.454**	**9673.450**[2]
708	413	800	401	jobb oldalon	4 db	**9673.474**	**9673.470**[2]
708	413	800	401	bal oldalon	4 db	**9673.475**	**9673.471**[2]

[1] Csak 3 pólusú sínrendszer használata esetén alkalmazható.
[2] 5 %-os teljesítménycsökkenés IP 2X vagy annál alacsonyabb védettségű ház esetén, a kiválasztott gyűjtősínrendszer névleges áramerősségére vonatkoztatva.



Szerelő-szögidom

funkciós tér osztókhoz
A szerelő-szögidomot a TS-keretre, vagy egy keretprofil és egy segédszerkezet közé kell rögzíteni. A szerelő-szögidom akár az oldalfalra, akár közvetlenül a TS-keretre is rögzíthető. A funkciós tér osztókat az előregyártott szerelőnyílásokba kell becsúsztatni.

Anyag:
acéllemez, horganyzott

Szállítás:
Rögzítési segédanyagokkal együtt.



Hossz mm	Max. funkciós tér mélység mm	Cs.e.	Rend. sz. SV
427	425	8 db	**9673.405**[1]
552	600	8 db	**9673.406**

[1] Függőleges gyűjtősíntér-elválasztóval együtt történő használatra.

Tartozékok belső kiépítéshez



Rész-szerelőlapok

TS-hez, átvezetéssel vagy anélkül
Közvetlenül a funkciós tér oldalfalmodulokra történő szereléshez.
- Univerzális belső kiépítés kapcsoló- és vezérlőberendezésekkel.
- További szerelősíkok.

Belseje a funkciós tér osztókkal és oldalfal-modulokkal együtt Forma 2, 3 vagy 4 szerint feloszthető.

Anyag:
acéllemez, horganyzott

Szállítás:
Tartóelemmel és rögzítési segédanyagokkal együtt. A kábelátvezetős kivitel esetén:
egy pótlólagos négyzet alakú kivágással, valamint a kivágás lezárásaként egy szigetelőlappal.

Szükséges kiegészítő:
Funkciós tér oldalfalmodulok,
lásd a 479. oldalon.

Szél. mm	Mag. mm	Kábel átvezetéssel	Az alábbi szekrény szélességhez mm	Az alábbi funkciós tér belmagassághoz mm	Cs.e.	Rend. sz. SV
302	143	–	400	150	1 db	**9673.641**
302	193	–	400	200	1 db	**9673.642**
302	243	–	400	250	1 db	**9673.647**
302	293	–	400	300	1 db	**9673.643**
302	393	–	400	400	1 db	**9673.644**
302	593	–	400	600	1 db	**9673.646**
302	793	–	400	800	1 db	**9673.648**
302	993	–	400	1000	1 db	**9673.640**
502	143	–	600	150	1 db	**9673.661**
502	193	–	600	200	1 db	**9673.662**
502	243	–	600	250	1 db	**9673.667**
502	293	–	600	300	1 db	**9673.663**
502	393	–	600	400	1 db	**9673.664**
502	593	–	600	600	1 db	**9673.666**
502	793	–	600	800	1 db	**9673.668**
502	993	–	600	1000	1 db	**9673.660**
502	143	■	600	150	1 db	**9673.671**
502	193	■	600	200	1 db	**9673.672**
502	243	■	600	250	1 db	**9673.677**
502	293	■	600	300	1 db	**9673.673**
502	393	■	600	400	1 db	**9673.674**
702	143	–	800	150	1 db	**9673.681**
702	193	–	800	200	1 db	**9673.682**
702	243	–	800	250	1 db	**9673.687**
702	293	–	800	300	1 db	**9673.683**
702	393	–	800	400	1 db	**9673.684**
702	593	–	800	600	1 db	**9673.686**
702	793	–	800	800	1 db	**9673.688**
702	993	–	800	1000	1 db	**9673.680**



Tartókeret

sorba építhető berendezésekhez
Tartókeretkészlet sorba építhető berendezések (pl. MCB-k) rögzítéséhez. A tartósíneket két szerelő-szögidommal kell a funkciós tér oldalfalmodulokra szerelni. Az elülső takarólemezeket recézett fejű csavarokkal kell a tartókeretre rögzíteni.
Belseje a funkciós tér osztókkal, előszerelőlappal és oldalfalmodulokkal együtt Forma 2, 3 vagy 4 szerint feloszthető.

Anyag:
Tartókeret: acéllemez, horganyzott
Elülső takarólemezek: acéllemez, festett

Szállítás:
2 tartósín,
2 szerelő-szögidom,
1 elülső takarólemez kitöréssel.
Rögzítési segédanyagokkal együtt.

Szükséges kiegészítő:
Funkciós tér oldalfalmodulok,
lásd a 479. oldalon.

Szekrény szélesség mm	Funkciós tér magasság mm	Egység-osztás 17,5 mm	Cs.e.	Rend. sz. SV
600	150	1 x 24	1 készlet	**9674.761**
600	300	2 x 24	1 készlet	**9674.762**
600	600	3 x 24	1 készlet	**9674.763**
600	600	4 x 24	1 készlet	**9674.764**
800	150	1 x 36	1 készlet	**9674.781**
800	300	2 x 36	1 készlet	**9674.782**
800	600	3 x 36	1 készlet	**9674.783**
800	600	4 x 36	1 készlet	**9674.784**

Tartozékok belső kiépítéshez





Mini-TS profilok 17 x 15,5 mm

TS-hez
Szerelőprofil három oldalán TS-ráccsal.
Alkalmas
- a gyűjtősíntér leválasztására szükséges segédszerkezet kialakításához,
- szerelőállványként történő egyéni felhasználásra, kis és közepes terheléshez,
- a TS 8 szekrény belső vagy külső szerelősíkjára rögzítéshez.

Anyag:
acéllemez, horganyzott

! Szükséges kiegészítő:

Keret-csatlakozóelem,
lásd alább.
T-csatlakozóelem,
lásd alább.
Sarokösszekötő,
lásd a 483. oldalon.

Vízszintes gyűjtősíntér-elválasztáshoz		Cs.e.	Rend. sz. SV
max. funkciós tér mélység mm	Hossz mm		
425	62,5	12 db	**9673.915**

Függőleges gyűjtősíntér-elválasztáshoz		Cs.e.	Rend. sz. SV
Az alábbi funkciós tér belmagassághoz mm	Hossz mm		
350	337,5	12 db	**9673.942**
400	387,5	12 db	**9673.943**
450	437,5	12 db	**9673.952**
500	487,5	12 db	**9673.953**

Az alábbi külső szerelőszinthez		Cs.e.	Rend. sz. SV
szekrényszélesség/ -mélység mm	Hossz mm		
300	162,5	12 db	**9673.930**
400	262,5	12 db	**9673.940**
500	362,5	12 db	**9673.950**
600	462,5	12 db	**9673.960**
800	662,5	12 db	**9673.980**

Az alábbi belső szerelőszinthez		Cs.e.	Rend. sz. SV
szekrényszélesség/ -mélység mm	Hossz mm		
300	212,5	12 db	**9673.931**
400	312,5	12 db	**9673.941**
500	412,5	12 db	**9673.951**
600	512,5	12 db	**9673.961**
800	712,5	12 db	**9673.981**



Keret-csatlakozóelem

Mini-TS profilhoz
Szerelőelem beépített M4 menetes furatokkal a Mini-TS profil vízszintes és függőleges TS keretprofilra (külső szint) rögzítéséhez.
A keretcsatlakozó-elem öntartó módon behelyezhető a TS rácsba, majd ott egy csavarral rögzíthető a keretre. TS rácsos egyéb profilokra is rögzíthető.

Anyag:
cink présöntvény

Szállítás:
Rögzítési segédanyagokkal együtt.

Cs.e.	Rend. sz. SV
24 db	**9673.901**



T-csatlakozóelem

Mini-TS profilhoz
Szerelőelem beépített M4 menetes furatokkal a Mini-TS profil rögzítéséhez a
- vízszintes és függőleges TS-alaplapra,
- Mini-TS profilokra,
- függőleges TS keretprofilba (belső sík).

A T csatlakozóelem elem öntartó módon behelyezhető a TS rácsba, majd ott egy csavarral kell rögzíteni a keretre. TS rácsos egyéb profilokra is rögzíthető.

Anyag:
cink présöntvény

Szállítás:
Rögzítési segédanyagokkal együtt.

Cs.e.	Rend. sz. SV
24 db	**9673.903**

Tartozékok belső kiépítéshez



Sarokösszekötő

Mini-TS profilhoz
Szerelőelem beépített M4 menetes furattal két Mini-TS profil 90°-os szögben történő összekapcsolásához. A gyűjtősíntér-leválasztáshoz szükséges segédszerkezet előállításához feltétlenül szükséges.

Cs.e.	Rend. sz. SV
10 db	**9673.902**

Anyag:
cink présöntvény

Szállítás:
Rögzítési segédanyagokkal együtt.



Rendszerrögzítések

főgyűjtősín-rendszerhez
Rendszerrögzítés M5 és M6 menetes furatokkal 50 mm raszterben, egy max. 1600 A-es RiLine60 fő gyűjtősín-rendszer hátoldali kiépítéséhez. A TS keret beakasztásához.

Anyag:
acéllemez, horganyzott

Szállítás:
Rögzítési segédanyagokkal együtt.

Fontos:
RiLine60 gyűjtősín-rendszerek,
lásd a 350 – 353. oldalon.

Szél. mm	Mag. mm	Az alábbi szekrény-szélességhez mm	Cs.e.	Rend. sz. SV
238,5	362	300	1 db	**9674.003**
338,5	362	400	1 db	**9674.004**
538,5	362	600	1 db	**9674.006**
738,5	362	800	1 db	**9674.008**

Rögzítési segédanyagok

gyűjtősínekhez
Egy típusvizsgálattal rendelkező függőleges osztású gyűjtősín-rendszer funkciós tér mögötti felszereléséhez az alábbi tartozékkomponenseket kell használni:

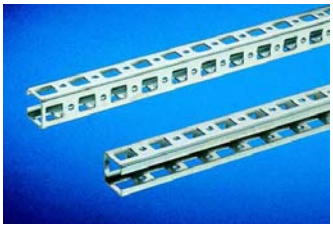

PS szerelősínek 23 x 23 mm

Egy függőleges RiLine60 osztott gyűjtősín-rendszer függőleges szekrényprofilra rögzítéséhez, lásd a 998. oldalon.



Rögzítő-tartó elem

A PS szerelősínek TS keretre szereléséhez, lásd az 1006. oldalon.



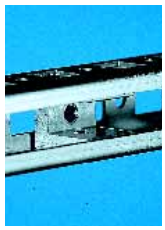

Csúszóanyák

A PS szerelősín tartóelemre rögzítéséhez, valamint a gyűjtősíntartó PS szerelősínre rögzítéséhez, lásd az 1010. oldalon.



A Rittal Electronic Systems az elektronikus rekeszek területén átfogó know-how-t kínál Önnek. Magas színvonalon – az 5. szintig CPCI, VME, AdvancedTCA- és MicroTCA-alkalmazásokhoz. Más szóval: „plug & play” rendszereket **különösen nagymennyiségű adat átviteléhez –** a távközlés, a hálózatok és szolgáltatások, az automatizálás, közlekedés-irányítás vagy az orvostechnológia terén. Modern kivitelű rendszermegoldások **szupergyors buszpanelekkel, beépített tápegység-modulokkal** és **hatékony klimatizálási koncepciókkal.**